PROVINCIA DI FERRARA

RegioneEmiliaRomagna

COMUNE DI GORO

COMUNE DI GORO

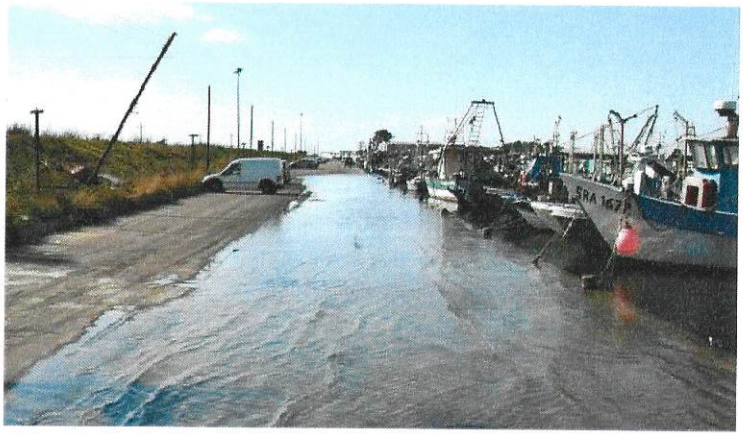

INTERVENTI PER INNALZAMENTO BANCHINA EST PORTO REGIONALE DI GORO

- PROGETTO DEFINITIVO/ESECUTIVO -

Collegio Provinciale Geometri e Geometri Laureati di Ferrara
Iscrizione Albo N. 2098
Geometra Alessandro Mezzogori

Schemi quadri elettrici

R.U.P.: Zappaterra geom. Matteo
Collaboratori del R.U.P.: Lonati geom. Arianna
Viviani geom. Antonio Rubis

PROGETTISTA ARCHITETTONICO e D.L.
STUDIO TECNICO
PROGETTAZIONE-IDEAZIONE-ESECUZIONE OPERE
Corso Mazzini n. 29/A Comacchio (FE) Tel./Fax. 0533/313341
mail: info@studioqubo.it PEC: alessandro.mezzogori@geopec.it
Geometra Alessandro Mezzogori

PROGETTISTA E D.L. STRUTTURE
ing. riccardo casolari
via mura bassi verdi 11 2a - 40137 bologna
riccardo@plazen.it - cell 340 97 64 317
ORDINE INGEGNERI PROV. DI BOLOGNA N° 7111/A
+zen

PROGETTO IMPIANTI
PAPOLA
PAPOLA S.r.l. - Società di ingegneria
Via G. Calvino, 40 - 44122 Ferrara
Tel. 0532 593069 r.a. - Fax 0532 593079
web: www.papola.it / e-mail: info@papola.it

Progetto impianto elettrico:
Per. Ind. Rodolfo Papola

Progetto impianto antincendio:
Ing. Alessio Volta

CSP e CSE
geom. Debora Fortini
via dei Carriolanti 10 - 44147 - Sant'Agostino (FE)
debora.fortini@libero.it - 338 7689849
COLLEGIO GEOMETRI FERRARA N°2063

ASSISTENZA ALLA DIREZIONE LAVORI
geom. Alessandro Sprocati
via Arginone 208/E - 44122 - Ferrara (FE)
geomsprocati@libero.it - 335 70 68 403
COLLEGIO GEOMETRI FERRARA N°1863

TAVOLA	Scala	Disegnatore	Revisione	Data	Approvato
I07.00	-	RC	Emissione	20.03.2017	AM

QUADRO ELETTRICO GENERALE ESISTENTE
(Realizzato con il primo stralcio funzionale)

CARATTERISTICHE ELETTRICHE	
TENSIONE DI ESERCIZIO	400 V
FREQUENZA	50 Hz
CORRENTE DI cto cto	10 kA
SISTEMA DEL NEUTRO	TT
CORRENTE NOMINALE QUADRO	125

CARATTERISTICHE MECCANICHE	
TIPO DI CARPENTERIA	METALLICA
DIMENSIONI	
RIFINITURE	
GRADO DI PROTEZIONE	IP 55
ACCESSORI	
NOTE	

APPARECCHIATURE/CIRCUITI ESISTENTI

NUOVE APPARECCHIATURE/CIRCUITI AGGIUNTI

REV	DESCRIZIONE	DATA	DISEGNATO	APPROVATO

Lavoro:
BANCHINA DI GORO
III STRALCIO

Oggetto:
QUADRO ELETTRICO GENERALE (esistente)
Schema unifilare

Tavola: 107.00
Foglio: 01 di 12
File: 107.00.dwg
Data: 20.03.17

Questo elaborato grafico e' di NS. PROPRIETA' ESCLUSIVA e pertanto non puo' essere riprodotto, copiato od utilizzato in qualunque operazione SENZA iL NS. consenso scritto.

ABBREVIAZIONI NOMI COSTRUTTORI	
MARCHE	SIGLA
ABB	ABB
LEGRAND	LEG
SCHNEIDER	SCH
SIEMENS	SIM
GEWISS	GW

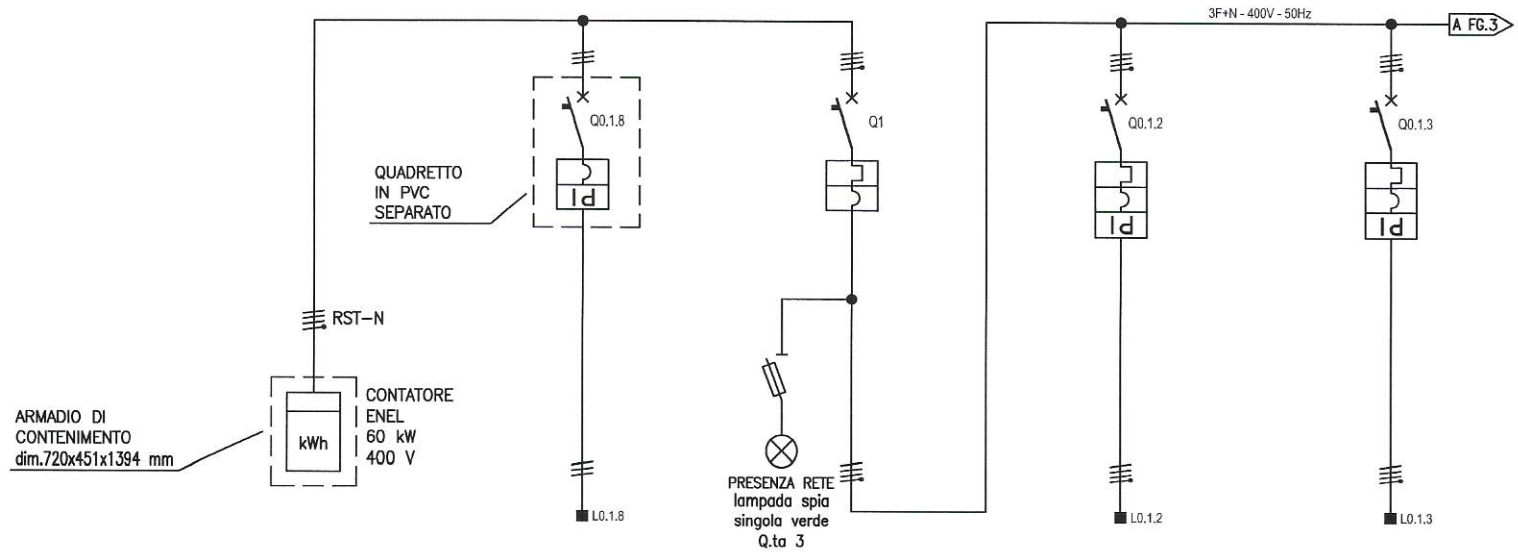

DATI	N° DISTINTIVO UNITA' FUNZIONALE E/O COLONNA/SCOMPARTO			1	ARRIVO	1	2	3	4
	SIGLA, UNITA' DI SERVIZIO, UTENZA			2	ARRIVO DA ENEL	GRUPPO ANTINCENDIO	GENERALE QUADRO	TORRETTE SERVIZI BANCHINA N.1	TORRETTE SERVIZI BANCHINA N.2
	CARICO	POTENZA/CORRENTE NOMINALI	kW/A	3	– / 94,2	11,4 / 21,6		7 / 11,2	7 / 11,2
		FATTORE DI POTENZA	cos φ	4					
APPARECCHIATURE	SEZIONATORE	TIPO/CORRENTE NOMINALE	A	5					
	FUSIBILE DI POTENZA	TIPO BASE		6					
		TIPO FUSIBILE/CALIBRO	A	7					
	INTERRUTTORE AUTOMATICO	TIPO/POTERE INTERRUZIONE	kA	8		SCH C60L VIGI 3P/10 kA	SCH NG125 N 4P / 25 kA	SCH iC60 N VIGI 4P / 10 kA	SCH iC60 N VIGI 4P / 10 kA
		RELE' TERMICO / CAMPO DI REGOLAZIONE/TARATURA	A	9			125A CURVA C	40A CURVA C	40A CURVA C
		RELE' MAGNETICO / CAMPO DI REGOLAZIONE/TARATURA	A	10		MA / 630	1250	400	400
	CONTATTORE	TIPO		11					
	RELE' TERMICO	TIPO		12					
		CAMPO DI REGOLAZIONE/TARATURA	A	13					
	RELE' AUSILIARIO		TIPO	14					
	RELE' DI RIAVVIAMENTO		TIPO	15					
	RELE' GUASTO A TERRA, DIFFERENZIALE		TIPO	16		SCH VIGI 3P 1A CL.A SI – SEL.		SCH VIGI 4P 0,3A CL.A SI – SEL.	SCH VIGI 4P 0,3A CL.A SI – SEL.
	TRASFORMATORE AMPEROMETRICO	RAPPORTO/PRESTAZIONI	A	17					
	AMPEROMETRO	SCALA	A	18					
	TRASFORMATORE VOLTMETRICO	RAPPORTO/PRESTAZIONI	V	19					
	VOLTMETRO	SCALA	V	20					
	CONVERTITORE	TIPO/CAMPO,INGRESSO–USCITA		21					
	FUSIBILI AUSILIARI	TIPO BASE		22			SCH STI		
		TIPO FUSIBILE E TARATURA	A	23					
	INTERRUTTORE AUSILIARI	TIPO/CURVA E CALIBRO	A	24					
	TRASFORMATORE AUSILIARI	RAPPORTO/POTENZA	V/VA	25					
	AUSILIARI			26					
				27					
LINEE	CAVI DI POTENZA	NUMERO/SEZIONE/TIPO	mmq	28	3x1x50+1N25 / FG7R	3x1x16+T / FG7R		5G10 / FG70R	5G10 / FG70R
	CAVI DI COMANDO	NUMERO/SEZIONE/TIPO	mmq	29					

REV	DESCRIZIONE	DATA	DISEGNATO	APPROVATO

Lavoro:
BANCHINA DI GORO
III STRALCIO

Oggetto:
QUADRO ELETTRICO GENERALE (esistente)
Schema unifilare

Tavola: I07.00
Foglio: 02 di 12
File: I07.00.dwg
Data: 20.03.17

Questo elaborato grafico e' di NS. PROPRIETA' ESCLUSIVA e pertanto non puo' essere riprodotto, copiato od utilizzato in qualunque operazione SENZA iL NS. consenso scritto.

ABBREVIAZIONI NOMI COSTRUTTORI	
MARCHE	SIGLA
ABB	ABB
LEGRAND	LEG
SCHNEIDER	SCH
SIEMENS	SIM
GEWISS	GW

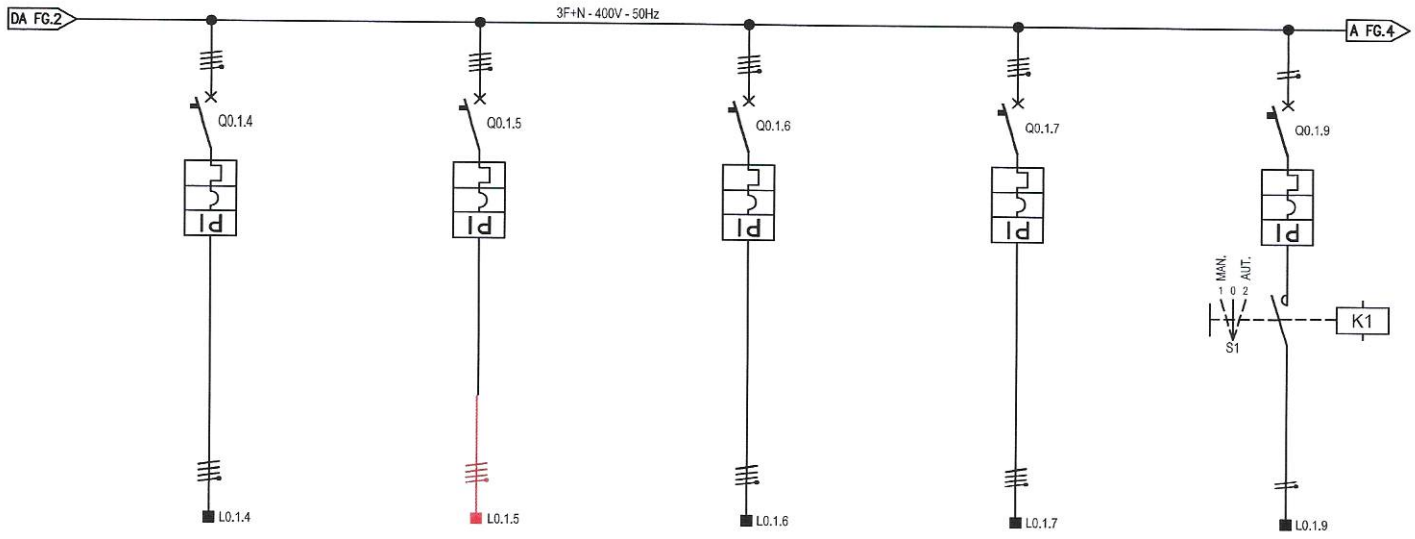

DATI	N° DISTINTIVO UNITA' FUNZIONALE E/O COLONNA/SCOMPARTO			1	5	6	7	8	10
	SIGLA, UNITA' DI SERVIZIO, UTENZA			2	TORRETTE SERVIZI BANCHINA N.3	TORRETTE SERVIZI PONTILE N.4	TORRETTE SERVIZI PONTILE N.5	TORRETTE SERVIZI PONTILE N.6	CIRCUITO LUCE 1 TORRETTE N.8
	CARICO	POTENZA/CORRENTE NOMINALI	kW/A	3	7 / 11,2	7/11,2			0,6 / 2,9
		FATTORE DI POTENZA	cos φ	4					
APPARECCHIATURE	SEZIONATORE	TIPO/CORRENTE NOMINALE	A	5					
	FUSIBILE DI POTENZA	TIPO BASE		6					
		TIPO FUSIBILE/CALIBRO	A	7					
	INTERRUTTORE AUTOMATICO	TIPO/POTERE INTERRUZIONE	kA	8	SCH iC60 N VIGI 4P / 10 kA	SCH iC60 N VIGI 4P / 10 kA	SCH iC60 N VIGI 4P / 10 kA	SCH iC60 N VIGI 4P / 10 kA	SCH iC60 N VIGI 2P / 20 kA
		RELE' TERMICO / CAMPO DI REGOLAZIONE/TARATURA	A	9	40A CURVA C	40A CURVA C	40A CURVA C	40A CURVA C	10A CURVA C
		RELE' MAGNETICO / CAMPO DI REGOLAZIONE/TARATURA	A	10	400	400	400	400	100
	CONTATTORE	TIPO		11					SCH iCT Na AC7a 2x16A 230V
	RELE' TERMICO	TIPO		12					
		CAMPO DI REGOLAZIONE/TARATURA	A	13					
	RELE' AUSILIARIO		TIPO	14					
	RELE' DI RIAVVIAMENTO		TIPO	15					
	RELE' GUASTO A TERRA, DIFFERENZIALE		TIPO	16	SCH VIGI 4P 0,3A CL.A SI – SEL.	SCH VIGI 4P 0,3A CL.A SI – SEL.	SCH VIGI 4P 0,3A CL.A SI – SEL.	SCH VIGI 4P 0,3A CL.A SI – SEL.	SCH VIGI 2P 0,03A CL.AC
	TRASFORMATORE AMPEROMETRICO	RAPPORTO/PRESTAZIONI	A	17					
	AMPEROMETRO	SCALA	A	18					
	TRASFORMATORE VOLTMETRICO	RAPPORTO/PRESTAZIONI	V	19					
	VOLTMETRO	SCALA	V	20					
	CONVERTITORE	TIPO/CAMPO,INGRESSO–USCITA		21					
	FUSIBILI AUSILIARI	TIPO BASE		22					
		TIPO FUSIBILE E TARATURA	A	23					
	INTERRUTTORE AUSILIARI	TIPO/CURVA E CALIBRO	A	24					
	TRASFORMATORE AUSILIARI	RAPPORTO/POTENZA	V/VA	25					
	AUSILIARI			26					
				27					
LINEE	CAVI DI POTENZA	NUMERO/SEZIONE/TIPO	mmq	28	5G10 / FG70R	5G10 / FG70R			3G6 / FG70R
	CAVI DI COMANDO	NUMERO/SEZIONE/TIPO	mmq	29					

REV	DESCRIZIONE	DATA	DISEGNATO	APPROVATO

Lavoro:
BANCHINA DI GORO
III STRALCIO

Oggetto:
QUADRO ELETTRICO GENERALE (esistente)
Schema unifilare

Tavola: 107.00
Foglio: 03 di 12
File: 107.00.dwg
Data: 20.03.17

Questo elaborato grafico e' di NS. PROPRIETA' ESCLUSIVA e pertanto non puo' essere riprodotto, copiato od utilizzato in qualunque operazione SENZA iL NS. consenso scritto.

ABBREVIAZIONI NOMI COSTRUTTORI	
MARCHE	SIGLA
ABB	ABB
LEGRAND	LEG
SCHNEIDER	SCH
SIEMENS	SIM
GEWISS	GW

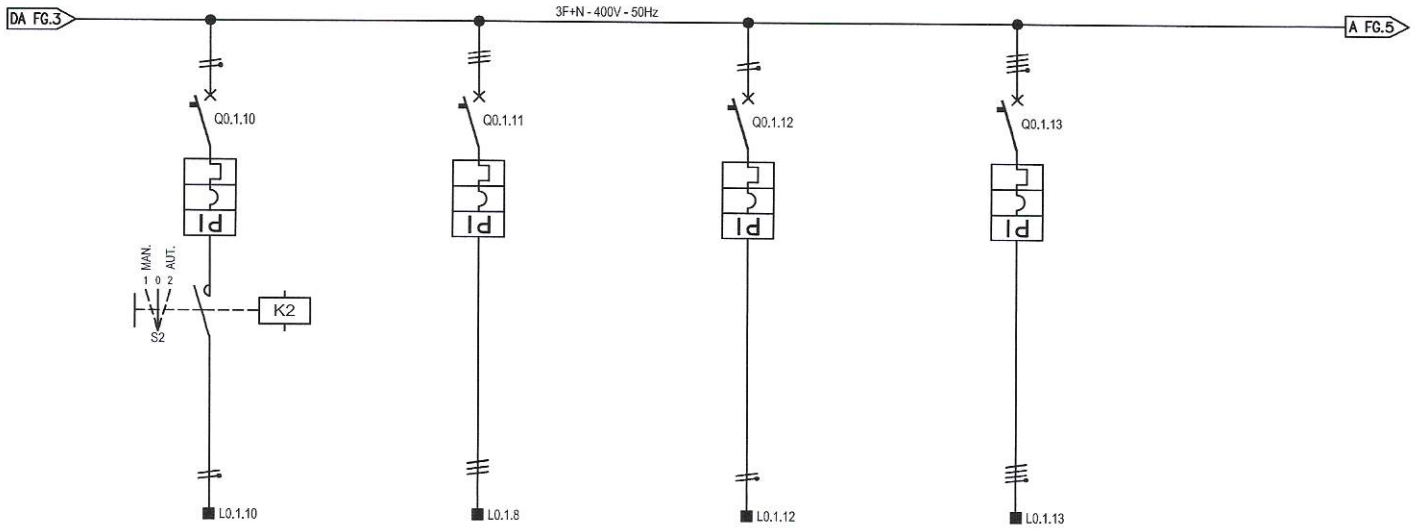

DATI	N° DISTINTIVO UNITA' FUNZIONALE E/O COLONNA/SCOMPARTO			1	11	12	13	14	
	SIGLA, UNITA' DI SERVIZIO, UTENZA			2	CIRCUITO LUCE 2 TORRETTE N.9	ALIMENTAZIONE QE POMPA PILOTA N.10	ALIMENTAZIONE QE SERVIZI ANTINCENDIO N.11	RISERVA N.12	
	CARICO	POTENZA/CORRENTE NOMINALI	kW/A	3		2,2 / 4	3 /15		
		FATTORE DI POTENZA	cos φ	4					
APPARECCHIATURE	SEZIONATORE	TIPO/CORRENTE NOMINALE	A	5					
	FUSIBILE DI POTENZA	TIPO BASE		6					
		TIPO FUSIBILE/CALIBRO	A	7					
	INTERRUTTORE AUTOMATICO	TIPO/POTERE INTERRUZIONE	kA	8	SCH iC60 N VIGI 2P / 20 kA	SCH iC60 N VIGI 3P / 10 kA	SCH iC60 N VIGI 2P / 20 kA	SCH iC60 N VIGI 4P / 10 kA	
		RELE' TERMICO — CAMPO DI REGOLAZIONE/TARATURA	A	9	10A CURVA C	16A CURVA C	25A CURVA C	16A CURVA C	
		RELE' MAGNETICO — CAMPO DI REGOLAZIONE/TARATURA	A	10	100	160	250	160	
	CONTATTORE	TIPO		11	SCH iCT Na AC7a 2x16A 230V				
	RELE' TERMICO	TIPO		12					
		CAMPO DI REGOLAZIONE/TARATURA	A	13					
	RELE' AUSILIARIO		TIPO	14					
	RELE' DI RIAVVIAMENTO		TIPO	15					
	RELE' GUASTO A TERRA, DIFFERENZIALE		TIPO	16	SCH VIGI 2P 0,03A CL.AC	SCH VIGI 3P 0,3A CL.A SI – SEL.	SCH VIGI 2P 0,3A CL.A SI – SEL.	SCH VIGI 4P 0,03A CL.AC	
	TRASFORMATORE AMPEROMETRICO	RAPPORTO/PRESTAZIONI	A	17					
	AMPEROMETRO	SCALA	A	18					
	TRASFORMATORE VOLTMETRICO	RAPPORTO/PRESTAZIONI	V	19					
	VOLTMETRO	SCALA	V	20					
	CONVERTITORE	TIPO/CAMPO,INGRESSO–USCITA		21					
	FUSIBILI AUSILIARI	TIPO BASE		22					
		TIPO FUSIBILE E TARATURA	A	23					
	INTERRUTTORE AUSILIARI	TIPO/CURVA E CALIBRO	A	24					
	TRASFORMATORE AUSILIARI	RAPPORTO/POTENZA	V/VA	25					
	AUSILIARI			26					
				27					
LINEE	CAVI DI POTENZA	NUMERO/SEZIONE/TIPO	mmq	28		4G4 / FG70R	3G4 / FG70R		
	CAVI DI COMANDO	NUMERO/SEZIONE/TIPO	mmq	29					

REV	DESCRIZIONE	DATA	DISEGNATO	APPROVATO

Lavoro:
BANCHINA DI GORO
III STRALCIO

Oggetto:
QUADRO ELETTRICO GENERALE (esistente)
Schema unifilare

Tavola: I07.00
Foglio: 04 di 12
File: I07.00.dwg
Data: 20.03.17

Questo elaborato grafico e' di NS. PROPRIETA' ESCLUSIVA e pertanto non puo' essere riprodotto, copiato od utilizzato in qualunque operazione SENZA iL NS. consenso scritto.

ABBREVIAZIONI NOMI COSTRUTTORI	
MARCHE	SIGLA
ABB	ABB
LEGRAND	LEG
SCHNEIDER	SCH
SIEMENS	SIM
GEWISS	GW

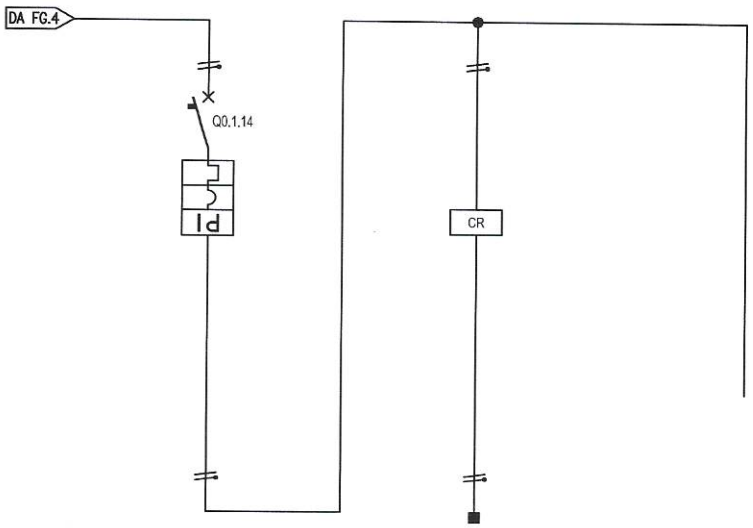

DATI	N° DISTINTIVO UNITA' FUNZIONALE E/O COLONNA/SCOMPARTO			1	15	16				
	SIGLA, UNITA' DI SERVIZIO, UTENZA			2	GENERALE AUSILIARI	CREPUSCOLARE N.13	AUSILIARI N.14			
	CARICO	POTENZA/CORRENTE NOMINALI	kW/A	3						
		FATTORE DI POTENZA	cos φ	4						
APPARECCHIATURE	SEZIONATORE	TIPO/CORRENTE NOMINALE	A	5						
	FUSIBILE DI POTENZA	TIPO BASE		6						
		TIPO FUSIBILE/CALIBRO	A	7						
	INTERRUTTORE AUTOMATICO	TIPO/POTERE INTERRUZIONE	kA	8	SCH iC60 N VIGI 2P / 20 kA					
		RELE' TERMICO / CAMPO DI REGOLAZIONE/TARATURA	A	9	10A CURVA C					
		RELE' MAGNETICO / CAMPO DI REGOLAZIONE/TARATURA	A	10	100					
	CONTATTORE	TIPO		11						
	RELE' TERMICO	TIPO		12						
		CAMPO DI REGOLAZIONE/TARATURA	A	13						
	RELE' AUSILIARIO		TIPO	14						
	RELE' DI RIAVVIAMENTO		TIPO	15						
	RELE' GUASTO A TERRA, DIFFERENZIALE		TIPO	16	SCH VIGI 2P 0,03A CL.AC					
	TRASFORMATORE AMPEROMETRICO	RAPPORTO/PRESTAZIONI	A	17						
	AMPEROMETRO	SCALA	A	18						
	TRASFORMATORE VOLTMETRICO	RAPPORTO/PRESTAZIONI	V	19						
	VOLTMETRO	SCALA	V	20						
	CONVERTITORE	TIPO/CAMPO,INGRESSO–USCITA		21						
	FUSIBILI AUSILIARI	TIPO BASE		22						
		TIPO FUSIBILE E TARATURA	A	23						
	INTERRUTTORE AUSILIARI	TIPO/CURVA E CALIBRO	A	24						
	TRASFORMATORE AUSILIARI	RAPPORTO/POTENZA	V/VA	25						
	AUSILIARI			26		CREPUSCOLARE				
				27						
LINEE	CAVI DI POTENZA	NUMERO/SEZIONE/TIPO	mmq	28						
	CAVI DI COMANDO	NUMERO/SEZIONE/TIPO	mmq	29						

REV	DESCRIZIONE	DATA	DISEGNATO	APPROVATO

Lavoro:
BANCHINA DI GORO
III STRALCIO

Oggetto:
QUADRO ELETTRICO GENERALE (esistente)
Schema unifilare

Tavola: 107.00
Foglio: 05 di 12
File: 107.00.dwg
Data: 20.03.17

Questo elaborato grafico e' di NS. PROPRIETA' ESCLUSIVA e pertanto non puo' essere riprodotto, copiato od utilizzato in qualunque operazione SENZA iL NS. consenso scritto.

SCHEMA FUNZIONALE

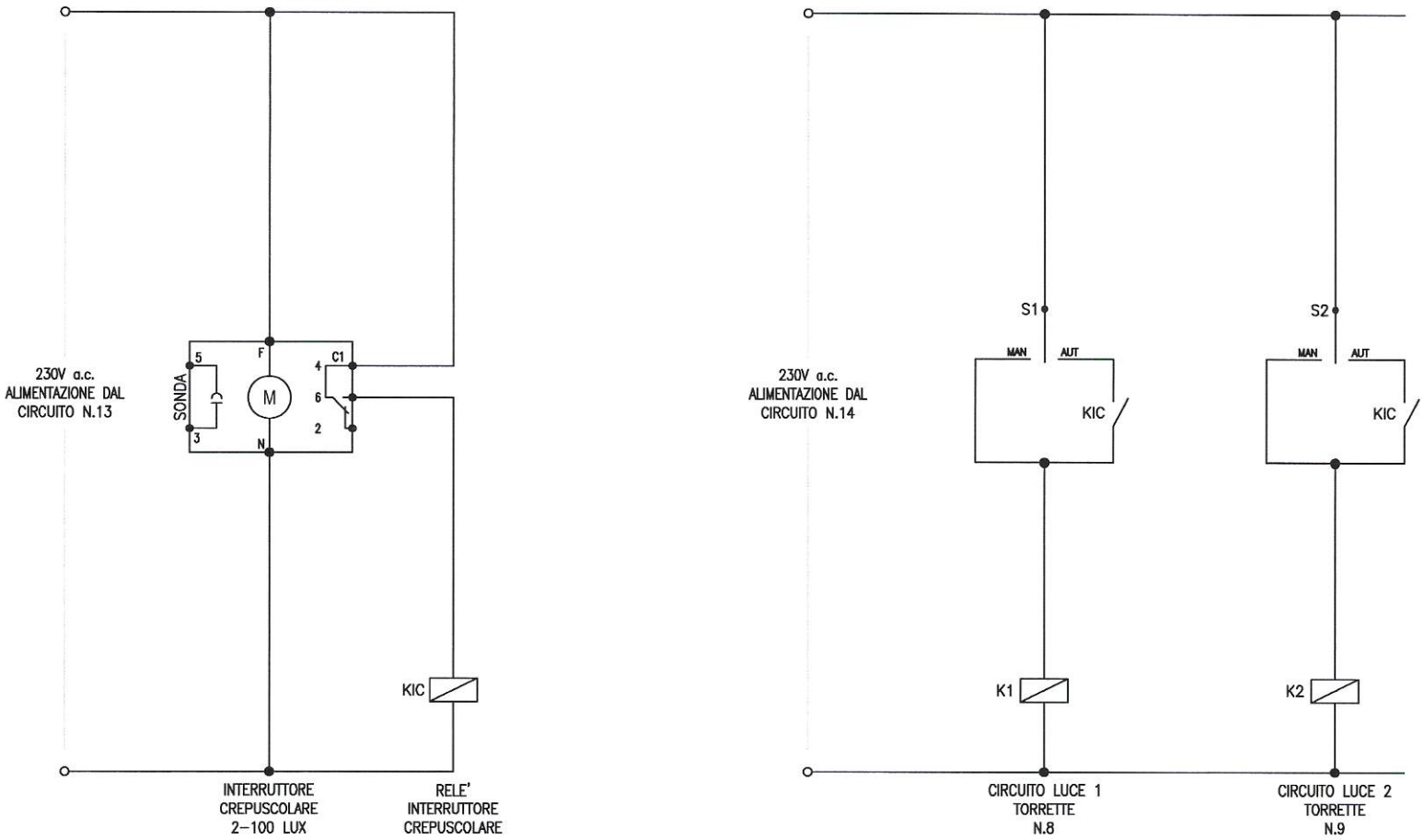

REV	DESCRIZIONE	DATA	DISEGNATO	APPROVATO

Lavoro:
BANCHINA DI GORO
III STRALCIO

Oggetto:
QUADRO ELETTRICO GENERALE (esistente)
Schema unifilare

Tavola: 107.00
Foglio: 06 di 12
File: 107.00.dwg
Data: 20.03.17

Questo elaborato grafico e' di NS. PROPRIETA' ESCLUSIVA e pertanto non puo' essere riprodotto, copiato od utilizzato in qualunque operazione SENZA iL NS. consenso scritto.

SCHEMA ELETTRICO COLONNINA

CARATTERISTICHE ELETTRICHE	
TENSIONE DI ESERCIZIO	400 V
FREQUENZA	50 Hz
CORRENTE DI cto cto	3 kA
SISTEMA DEL NEUTRO	TT
CORRENTE NOMINALE QUADRO	25

CARATTERISTICHE MECCANICHE	
TIPO DI CARPENTERIA	
DIMENSIONI	
RIFINITURE	
GRADO DI PROTEZIONE	IP 56
ACCESSORI	
NOTE	

REV	DESCRIZIONE	DATA	DISEGNATO	APPROVATO

Lavoro:
BANCHINA DI GORO
III STRALCIO

Oggetto:
QUADRO ELETTRICO COLONNINA
Schema unifilare

Tavola: 107.00
Foglio: 07 di 12
File: 107.00.dwg
Data: 20.03.17

Questo elaborato grafico e' di NS. PROPRIETA' ESCLUSIVA e pertanto non puo' essere riprodotto, copiato od utilizzato in qualunque operazione SENZA iL NS. consenso scritto.

ABBREVIAZIONI NOMI COSTRUTTORI	
MARCHE	SIGLA
ABB	ABB
LEGRAND	LEG
SCHNEIDER	SCH
SIEMENS	SIM
GEWISS	GW

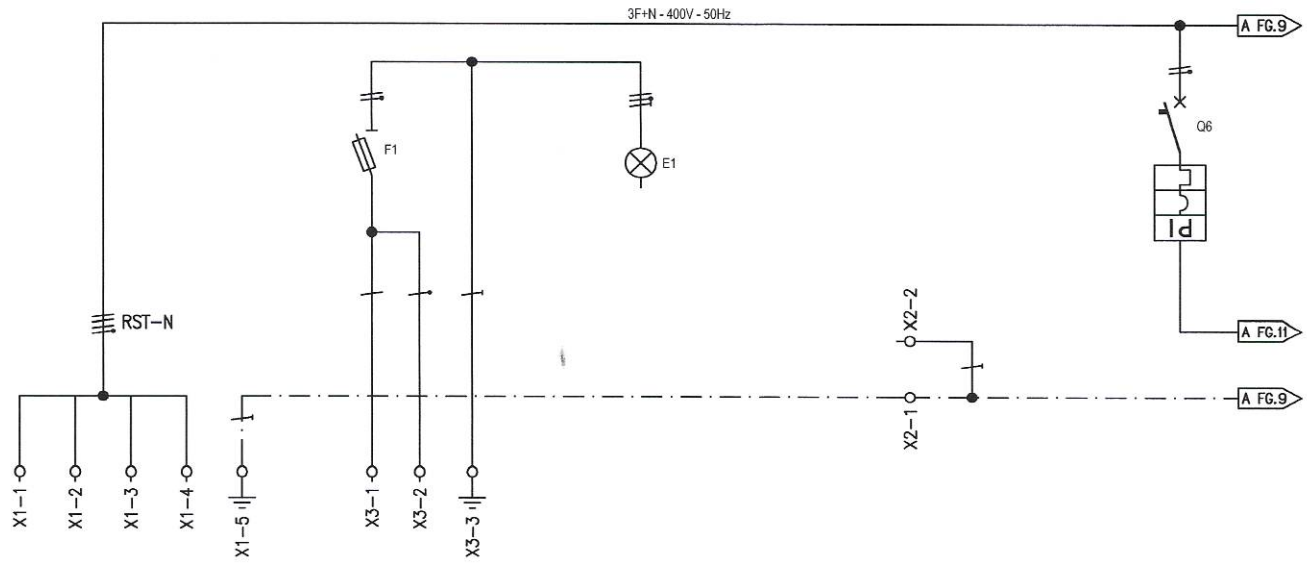

					1	2	3	4	5
DATI	N° DISTINTIVO UNITA' FUNZIONALE E/O COLONNA/SCOMPARTO			1	1	2	3	4	5
	SIGLA, UNITA' DI SERVIZIO, UTENZA			2	MORSETTIERA GENERALE MAIL TERMINAL BOARD	PROTEZIONE LAMPADA LAMP PROTECTION	LAMPADA AL NEON NEON LAMP	MORSETTO DI TERRA EARTHLING CLAMP	PROTEZIONE SCHEDA ELECTRONIC CARD PROTECTION
	CARICO	POTENZA/CORRENTE NOMINALI	kW/A	3			16W		
		FATTORE DI POTENZA	cos φ	4					
APPARECCHIATURE	SEZIONATORE	TIPO/CORRENTE NOMINALE	A	5					
	FUSIBILE DI POTENZA	TIPO BASE		6		GW96216 1P+N			
		TIPO FUSIBILE/CALIBRO	A	7		2A			
	INTERRUTTORE AUTOMATICO	TIPO/POTERE INTERRUZIONE	kA	8					GW94135 2P
		RELE' TERMICO / CAMPO DI REGOLAZIONE/TARATURA	A	9					6A CURVA C
		RELE' MAGNETICO / CAMPO DI REGOLAZIONE/TARATURA	A	10					600
	CONTATTORE	TIPO		11					
	RELE' TERMICO	TIPO		12					
		CAMPO DI REGOLAZIONE/TARATURA	A	13					
	RELE' AUSILIARIO		TIPO	14					
	RELE' DI RIAVVIAMENTO		TIPO	15					
	RELE' GUASTO A TERRA, DIFFERENZIALE		TIPO	16					2P / 0,3A CLASSE AC
	TRASFORMATORE AMPEROMETRICO	RAPPORTO/PRESTAZIONI	A	17					
	AMPEROMETRO	SCALA	A	18					
	TRASFORMATORE VOLTMETRICO	RAPPORTO/PRESTAZIONI	V	19					
	VOLTMETRO	SCALA	V	20					
	CONVERTITORE	TIPO/CAMPO,INGRESSO-USCITA		21					
	FUSIBILI AUSILIARI	TIPO BASE		22					
		TIPO FUSIBILE E TARATURA	A	23					
	INTERRUTTORE AUSILIARI	TIPO/CURVA E CALIBRO	A	24					
	TRASFORMATORE AUSILIARI	RAPPORTO/POTENZA	V/VA	25					
	AUSILIARI			26					
				27			LAMPADA 835 2PIN GR8		
LINEE	CAVI DI POTENZA	NUMERO/SEZIONE/TIPO	mmq	28	5x10+T16	2x1,5+T	3x1,5	MORSETTIERA 1x16+1x6	2x1,5
	CAVI DI COMANDO	NUMERO/SEZIONE/TIPO	mmq	29	2x1,5				

REV	DESCRIZIONE	DATA	DISEGNATO	APPROVATO

Lavoro:
BANCHINA DI GORO
III STRALCIO

Oggetto:
QUADRO ELETTRICO COLONNINA
Schema unifilare

Tavola: I07.00
Foglio: 08 di 12
File: I07.00.dwg
Data: 20.03.17

Questo elaborato grafico e' di NS. PROPRIETA' ESCLUSIVA e pertanto non puo' essere riprodotto, copiato od utilizzato in qualunque operazione SENZA iL NS. consenso scritto.

ABBREVIAZIONI NOMI COSTRUTTORI	
MARCHE	SIGLA
ABB	ABB
LEGRAND	LEG
SCHNEIDER	SCH
SIEMENS	SIM
GEWISS	GW

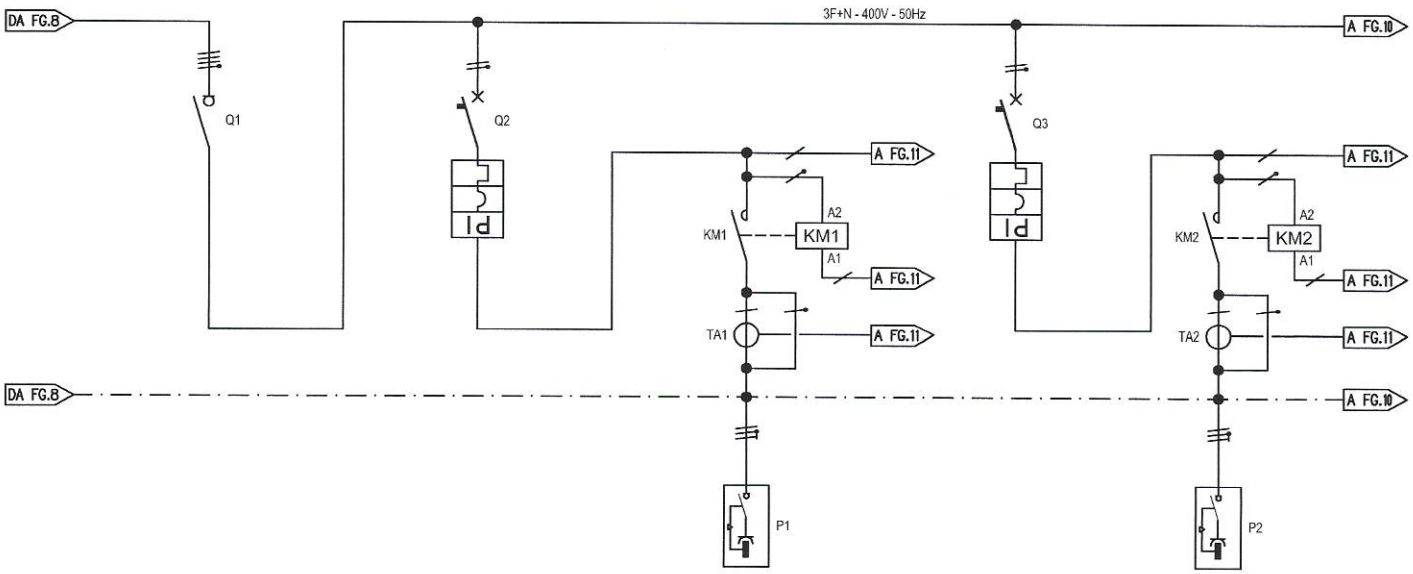

					6	7	8	9	10
DATI	N° DISTINTIVO UNITA' FUNZIONALE E/O COLONNA/SCOMPARTO			1					
	SIGLA, UNITA' DI SERVIZIO, UTENZA			2	PROTEZIONE GENERALE MAIN SWITCH	MDC PRESA 1 OUTLET 1 RCBO	PRESA + CONTATTORE 1 OUTLET + CONTATOR 1	MDC PRESA 2 OUTLET 2 RCBO	PRESA + CONTATTORE 2 OUTLET + CONTATOR 2
	CARICO	POTENZA/CORRENTE NOMINALI	kW/A	3					
		FATTORE DI POTENZA	cos φ	4					
APPARECCHIATURE	SEZIONATORE	TIPO/CORRENTE NOMINALE	A	5	GW96135 / 4Px40A				
	FUSIBILE DI POTENZA	TIPO BASE		6					
		TIPO FUSIBILE/CALIBRO	A	7					
	INTERRUTTORE AUTOMATICO	TIPO/POTERE INTERRUZIONE	kA	8		GW94127 2P		GW94127 2P	
		RELE' TERMICO / CAMPO DI REGOLAZIONE/TARATURA	A	9		16A CURVA C		16A CURVA C	
		RELE' MAGNETICO / CAMPO DI REGOLAZIONE/TARATURA	A	10		160		160	
	CONTATTORE	TIPO		11			GW96721 / 40A		GW96721 / 40A
	RELE' TERMICO	TIPO		12					
		CAMPO DI REGOLAZIONE/TARATURA	A	13					
	RELE' AUSILIARIO		TIPO	14					
	RELE' DI RIAVVIAMENTO		TIPO	15					
	RELE' GUASTO A TERRA, DIFFERENZIALE		TIPO	16		2P / 0,03A CLASSE AC		2P / 0,03A CLASSE AC	
	TRASFORMATORE AMPEROMETRICO	RAPPORTO/PRESTAZIONI	A	17					
	AMPEROMETRO	SCALA	A	18					
	TRASFORMATORE VOLTMETRICO	RAPPORTO/PRESTAZIONI	V	19					
	VOLTMETRO	SCALA	V	20					
	CONVERTITORE	TIPO/CAMPO,INGRESSO–USCITA		21					
	FUSIBILI AUSILIARI	TIPO BASE		22					
		TIPO FUSIBILE E TARATURA	A	23					
	INTERRUTTORE AUSILIARI	TIPO/CURVA E CALIBRO	A	24					
	TRASFORMATORE AUSILIARI	RAPPORTO/POTENZA	V/VA	25					
	AUSILIARI			26					
				27			PRESA 2P+T 16A / GW66304N		PRESA 2P+T 16A / GW66304N
LINEE	CAVI DI POTENZA	NUMERO/SEZIONE/TIPO	mmq	28			3x2,5		3x2,5
	CAVI DI COMANDO	NUMERO/SEZIONE/TIPO	mmq	29					

REV	DESCRIZIONE	DATA	DISEGNATO	APPROVATO

Lavoro:
BANCHINA DI GORO
III STRALCIO

Oggetto:
QUADRO ELETTRICO COLONNINA
Schema unifilare

Tavola: I07.00
Foglio: 09 di 12
File: I07.00.dwg
Data: 20.03.17

Questo elaborato grafico e' di NS. PROPRIETA' ESCLUSIVA e pertanto non puo' essere riprodotto, copiato od utilizzato in qualunque operazione SENZA iL NS. consenso scritto.

ABBREVIAZIONI NOMI COSTRUTTORI	
MARCHE	SIGLA
ABB	ABB
LEGRAND	LEG
SCHNEIDER	SCH
SIEMENS	SIM
GEWISS	GW

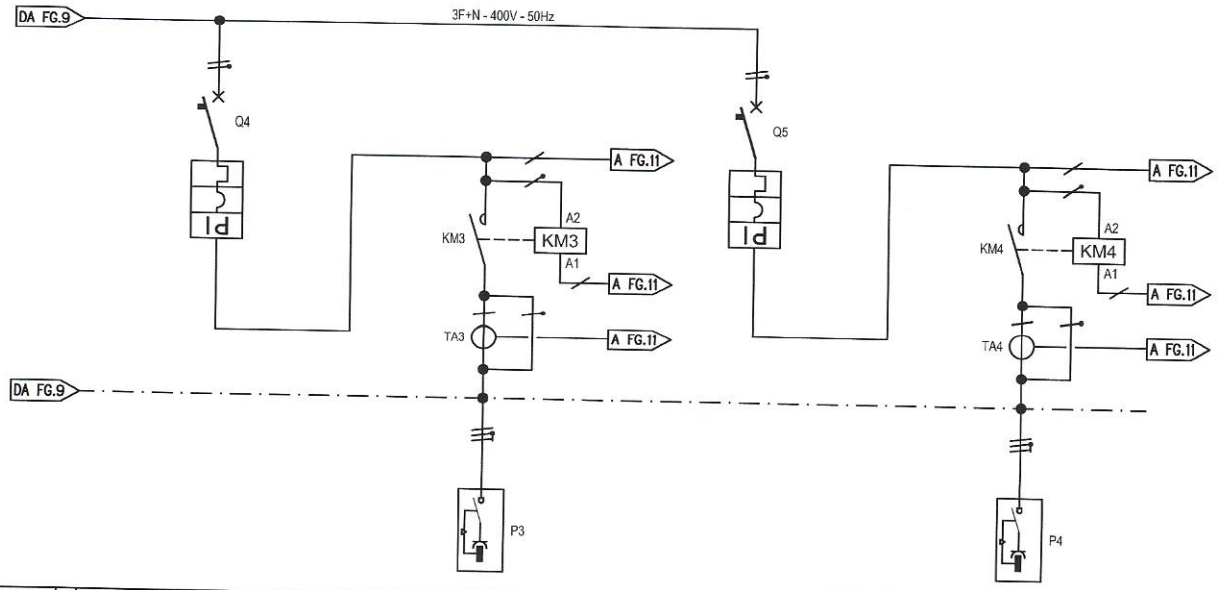

					11	12	13	14	
DATI	N° DISTINTIVO UNITA' FUNZIONALE E/O COLONNA/SCOMPARTO			1					
	SIGLA, UNITA' DI SERVIZIO, UTENZA			2	MDC PRESA 3	PRESA + CONTATTORE 3	MDC PRESA 4	PRESA + CONTATTORE 4	
	CARICO	POTENZA/CORRENTE NOMINALI	kW/A	3	OUTLET 3 RCBO	OUTLET + CONTATOR 3	OUTLET 4 RCBO	OUTLET + CONTATOR 4	
		FATTORE DI POTENZA	cos φ	4					
APPARECCHIATURE	SEZIONATORE	TIPO/CORRENTE NOMINALE	A	5					
	FUSIBILE DI POTENZA	TIPO BASE		6					
		TIPO FUSIBILE/CALIBRO	A	7					
	INTERRUTTORE AUTOMATICO	TIPO/POTERE INTERRUZIONE	kA	8	GW94127 2P		GW94127 2P		
		RELE' TERMICO / CAMPO DI REGOLAZIONE/TARATURA	A	9	16A CURVA C		16A CURVA C		
		RELE' MAGNETICO / CAMPO DI REGOLAZIONE/TARATURA	A	10	160		160		
	CONTATTORE	TIPO		11		GW96721 / 40A		GW96721 / 40A	
	RELE' TERMICO	TIPO		12					
		CAMPO DI REGOLAZIONE/TARATURA	A	13					
	RELE' AUSILIARIO		TIPO	14					
	RELE' DI RIAVVIAMENTO		TIPO	15					
	RELE' GUASTO A TERRA, DIFFERENZIALE		TIPO	16	2P / 0,03A CLASSE AC		2P / 0,03A CLASSE AC		
	TRASFORMATORE AMPEROMETRICO	RAPPORTO/PRESTAZIONI	A	17					
	AMPEROMETRO	SCALA	A	18					
	TRASFORMATORE VOLTMETRICO	RAPPORTO/PRESTAZIONI	V	19					
	VOLTMETRO	SCALA	V	20					
	CONVERTITORE	TIPO/CAMPO,INGRESSO-USCITA		21					
	FUSIBILI AUSILIARI	TIPO BASE		22					
		TIPO FUSIBILE E TARATURA	A	23					
	INTERRUTTORE AUSILIARI	TIPO/CURVA E CALIBRO	A	24					
	TRASFORMATORE AUSILIARI	RAPPORTO/POTENZA	V/VA	25					
	AUSILIARI			26					
				27					
LINEE	CAVI DI POTENZA	NUMERO/SEZIONE/TIPO	mmq	28		PRESA 2P+T 16A / GW66304N		PRESA 2P+T 16A / GW66304N	
	CAVI DI COMANDO	NUMERO/SEZIONE/TIPO	mmq	29		3x2,5		3x2,5	

REV	DESCRIZIONE	DATA	DISEGNATO	APPROVATO

Lavoro:
BANCHINA DI GORO
III STRALCIO

Oggetto:
QUADRO ELETTRICO COLONNINA
Schema unifilare

Tavola: 107.00
Foglio: 10 di 12
File: 107.00.dwg
Data: 20.03.17

Questo elaborato grafico e' di NS. PROPRIETA' ESCLUSIVA e pertanto non puo' essere riprodotto, copiato od utilizzato in qualunque operazione SENZA iL NS. consenso scritto.

ABBREVIAZIONI NOMI COSTRUTTORI	
MARCHE	SIGLA
ABB	ABB
LEGRAND	LEG
SCHNEIDER	SCH
SIEMENS	SIM
GEWISS	GW

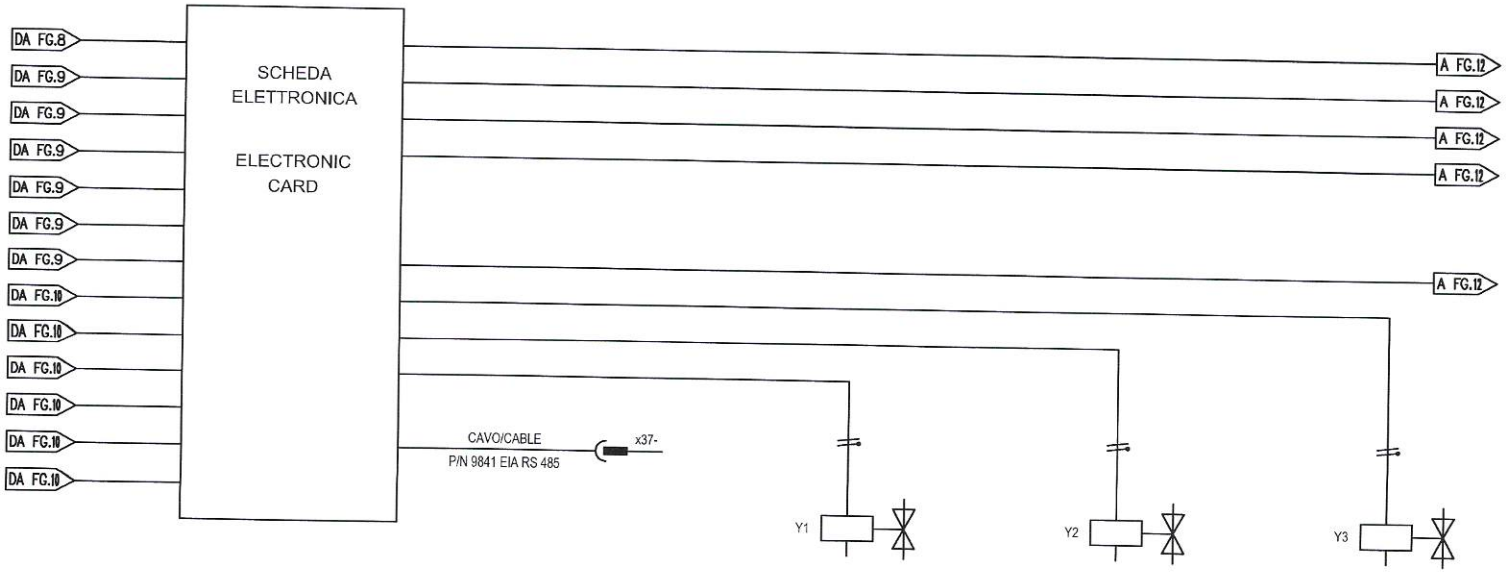

DATI	N° DISTINTIVO UNITA' FUNZIONALE E/O COLONNA/SCOMPARTO			1					
	SIGLA, UNITA' DI SERVIZIO, UTENZA			2	SCHEDA ELETTRONICA ELECTRONIC CARD	CONNETTORE BUS BUS CONNECTORS	ELETTROVALVOLA 1 SOLENOID VALVE 1	ELETTROVALVOLA 2 SOLENOID VALVE 2	ELETTROVALVOLA 3 SOLENOID VALVE 3
	CARICO	POTENZA/CORRENTE NOMINALI	kW/A	3			3W	3W	3W
		FATTORE DI POTENZA	cos φ	4					
APPARECCHIATURE	SEZIONATORE	TIPO/CORRENTE NOMINALE	A	5					
	FUSIBILE DI POTENZA	TIPO BASE		6					
		TIPO FUSIBILE/CALIBRO	A	7					
	INTERRUTTORE AUTOMATICO	TIPO/POTERE INTERRUZIONE	kA	8					
		RELE' TERMICO / CAMPO DI REGOLAZIONE/TARATURA	A	9					
		RELE' MAGNETICO / CAMPO DI REGOLAZIONE/TARATURA	A	10					
	CONTATTORE	TIPO		11					
	RELE' TERMICO	TIPO		12					
		CAMPO DI REGOLAZIONE/TARATURA	A	13					
	RELE' AUSILIARIO		TIPO	14					
	RELE' DI RIAVVIAMENTO		TIPO	15					
	RELE' GUASTO A TERRA, DIFFERENZIALE		TIPO	16					
	TRASFORMATORE AMPEROMETRICO	RAPPORTO/PRESTAZIONI	A	17					
	AMPEROMETRO	SCALA	A	18					
	TRASFORMATORE VOLTMETRICO	RAPPORTO/PRESTAZIONI	V	19					
	VOLTMETRO	SCALA	V	20					
	CONVERTITORE	TIPO/CAMPO,INGRESSO–USCITA		21					
	FUSIBILI AUSILIARI	TIPO BASE		22					
		TIPO FUSIBILE E TARATURA	A	23					
	INTERRUTTORE AUSILIARI	TIPO/CURVA E CALIBRO	A	24					
	TRASFORMATORE AUSILIARI	RAPPORTO/POTENZA	V/VA	25					
	AUSILIARI			26					
				27					
LINEE	CAVI DI POTENZA	NUMERO/SEZIONE/TIPO	mmq	28					
	CAVI DI COMANDO	NUMERO/SEZIONE/TIPO	mmq	29			2x0,50	2x0,50	2x0,50

REV	DESCRIZIONE	DATA	DISEGNATO	APPROVATO

Lavoro:
BANCHINA DI GORO
III STRALCIO

Oggetto:
QUADRO ELETTRICO COLONNINA
Schema unifilare

Tavola: 107.00
Foglio: 11 di 12
File: 107.00.dwg
Data: 20.03.17

Questo elaborato grafico e' di NS. PROPRIETA' ESCLUSIVA e pertanto non puo' essere riprodotto, copiato od utilizzato in qualunque operazione SENZA iL NS. consenso scritto.

ABBREVIAZIONI NOMI COSTRUTTORI	
MARCHE	SIGLA
ABB	ABB
LEGRAND	LEG
SCHNEIDER	SCH
SIEMENS	SIM
GEWISS	GW

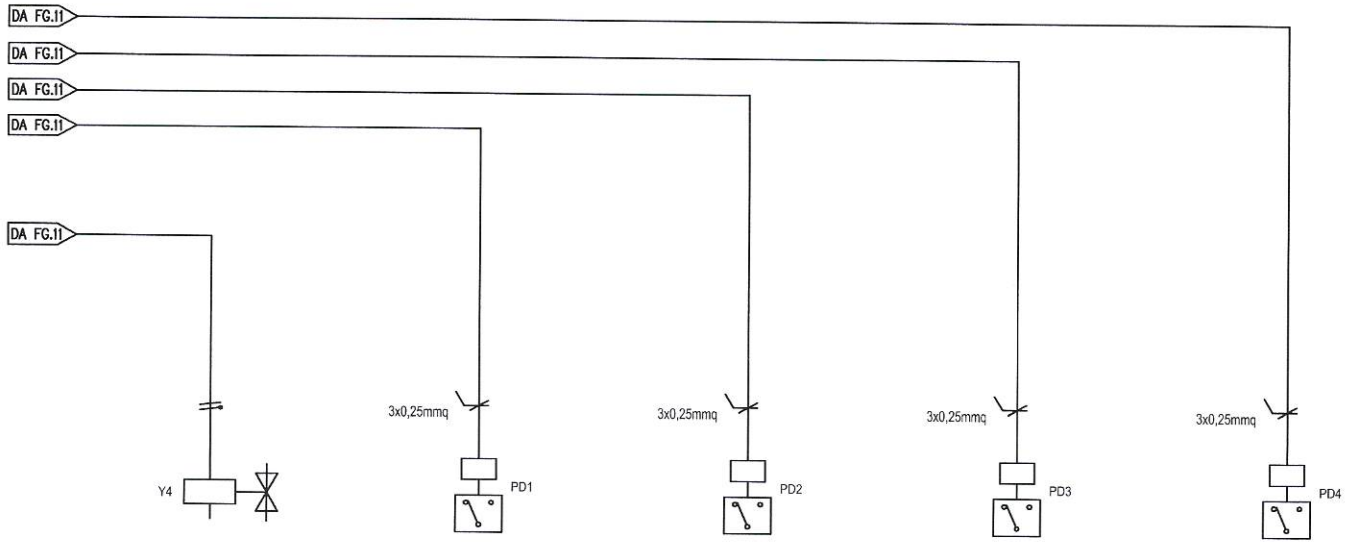

DATI	N° DISTINTIVO UNITA' FUNZIONALE E/O COLONNA/SCOMPARTO			1					
	SIGLA, UNITA' DI SERVIZIO, UTENZA			2	ELETTROVALVOLA 4 SOLENOID VALVE 4	FLUSSOSTATO 1 FLOW SWITCH 1	FLUSSOSTATO 2 FLOW SWITCH 2	FLUSSOSTATO 3 FLOW SWITCH 3	FLUSSOSTATO 4 FLOW SWITCH 4
	CARICO	POTENZA/CORRENTE NOMINALI	kW/A	3	3W				
		FATTORE DI POTENZA	cos φ	4					
APPARECCHIATURE	SEZIONATORE	TIPO/CORRENTE NOMINALE	A	5					
	FUSIBILE DI POTENZA	TIPO BASE		6					
		TIPO FUSIBILE/CALIBRO	A	7					
	INTERRUTTORE AUTOMATICO	TIPO/POTERE INTERRUZIONE	kA	8					
		RELE' TERMICO / CAMPO DI REGOLAZIONE/TARATURA	A	9					
		RELE' MAGNETICO / CAMPO DI REGOLAZIONE/TARATURA	A	10					
	CONTATTORE	TIPO		11					
	RELE' TERMICO	TIPO		12					
		CAMPO DI REGOLAZIONE/TARATURA	A	13					
	RELE' AUSILIARIO		TIPO	14					
	RELE' DI RIAVVIAMENTO		TIPO	15					
	RELE' GUASTO A TERRA, DIFFERENZIALE		TIPO	16					
	TRASFORMATORE AMPEROMETRICO	RAPPORTO/PRESTAZIONI	A	17					
	AMPEROMETRO	SCALA	A	18					
	TRASFORMATORE VOLTMETRICO	RAPPORTO/PRESTAZIONI	V	19					
	VOLTMETRO	SCALA	V	20					
	CONVERTITORE	TIPO/CAMPO,INGRESSO-USCITA		21					
	FUSIBILI AUSILIARI	TIPO BASE		22					
		TIPO FUSIBILE E TARATURA	A	23					
	INTERRUTTORE AUSILIARI	TIPO/CURVA E CALIBRO	A	24					
	TRASFORMATORE AUSILIARI	RAPPORTO/POTENZA	V/VA	25					
	AUSILIARI			26					
				27					
LINEE	CAVI DI POTENZA	NUMERO/SEZIONE/TIPO	mmq	28	2x0,50	DUTEX-FR20R / 3x0,25	DUTEX-FR20R / 3x0,25	DUTEX-FR20R / 3x0,25	DUTEX-FR20R / 3x0,25
	CAVI DI COMANDO	NUMERO/SEZIONE/TIPO	mmq	29					

REV	DESCRIZIONE	DATA	DISEGNATO	APPROVATO

Lavoro:
BANCHINA DI GORO
III STRALCIO

Oggetto:
QUADRO ELETTRICO COLONNINA
Schema unifilare

Tavola: 107.00
Foglio: 12 di 12
File: 107.00.dwg
Data: 20.03.17

Questo elaborato grafico e' di NS. PROPRIETA' ESCLUSIVA e pertanto non puo' essere riprodotto, copiato od utilizzato in qualunque operazione SENZA iL NS. consenso scritto.