SEZIONE N–N rapp.1:20

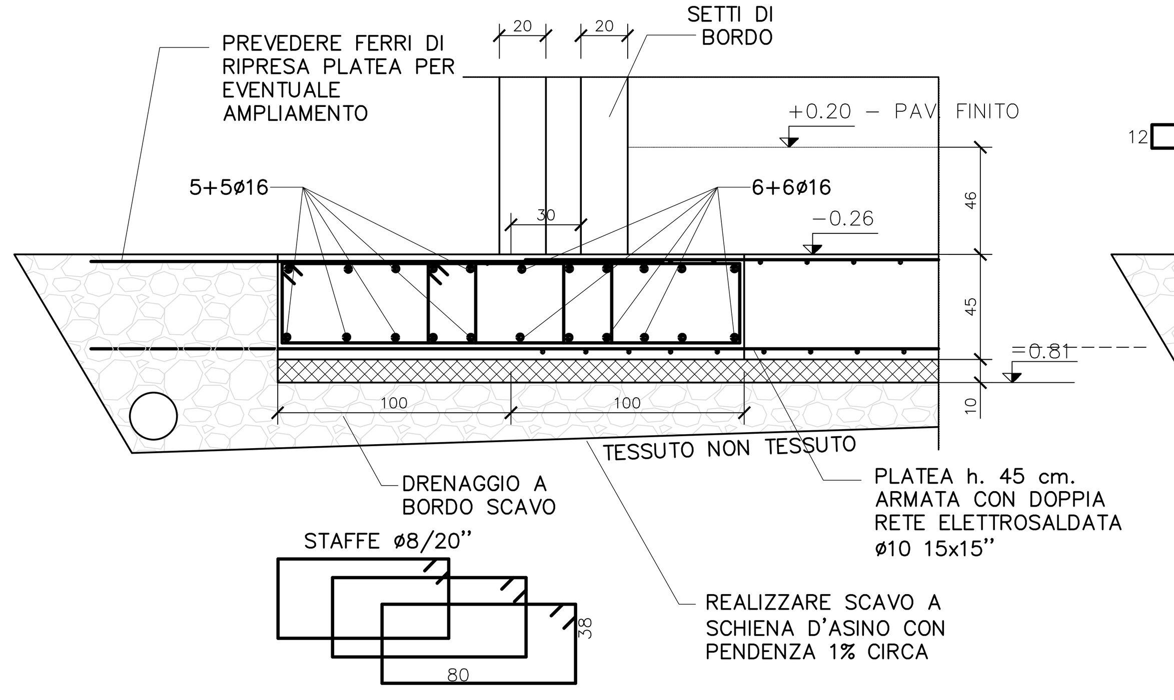

SEZIONE A–A rapp.1:20

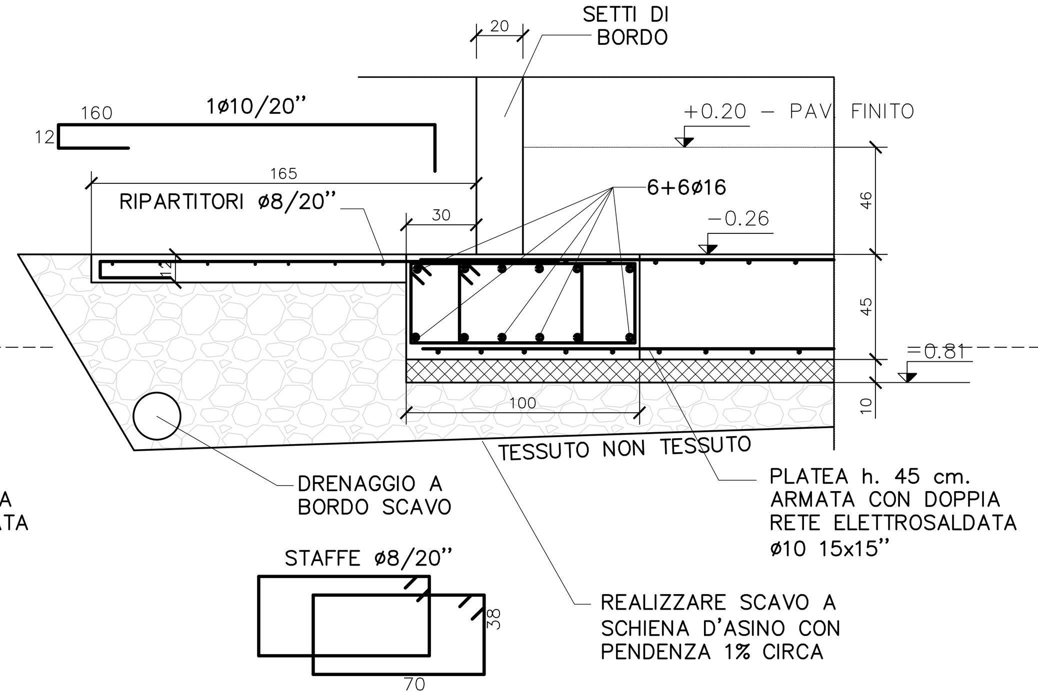

SEZIONE D–D rapp.1:20

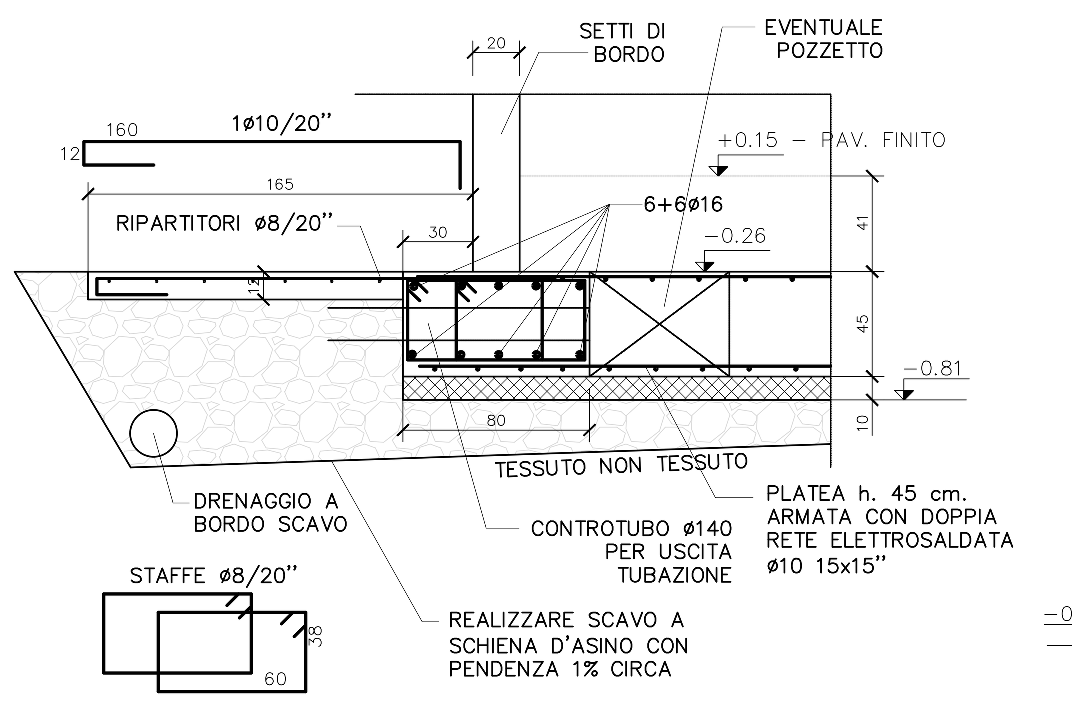

SEZIONE M–M rapp.1:20
PART. GIUNTO EDIFICI rapp.1:20

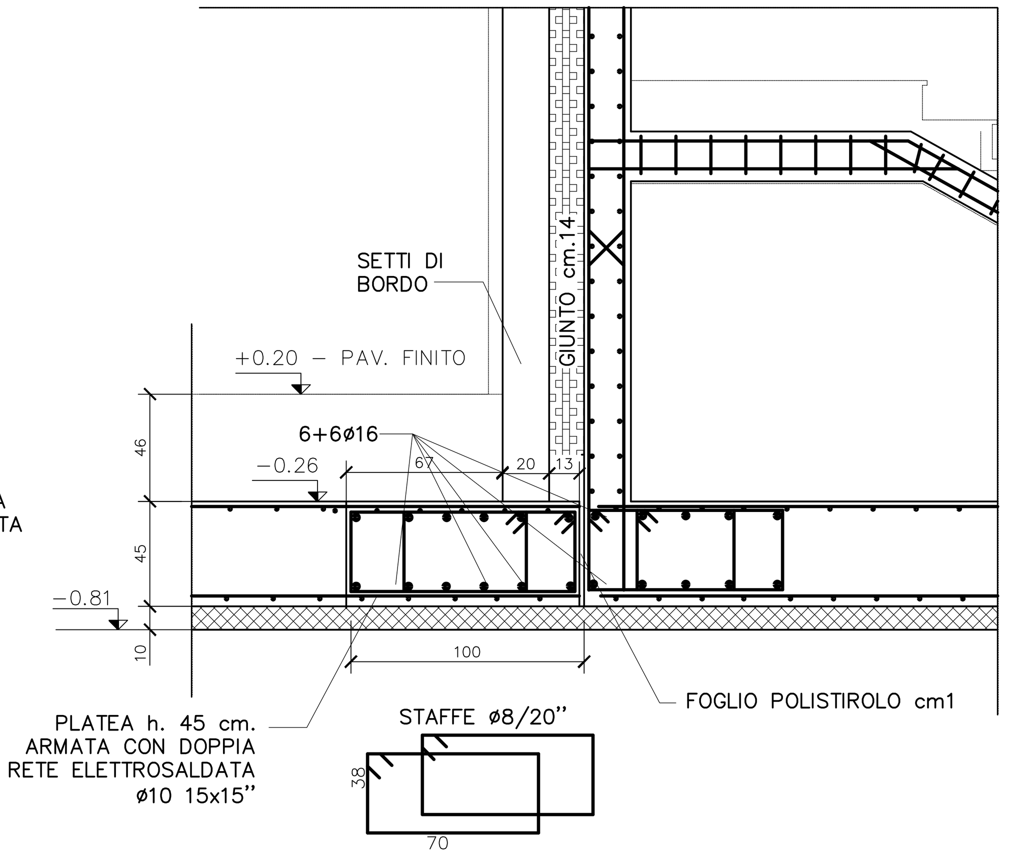

PICCHETTAMENTO PIANO TERRA Rapp. 1:50

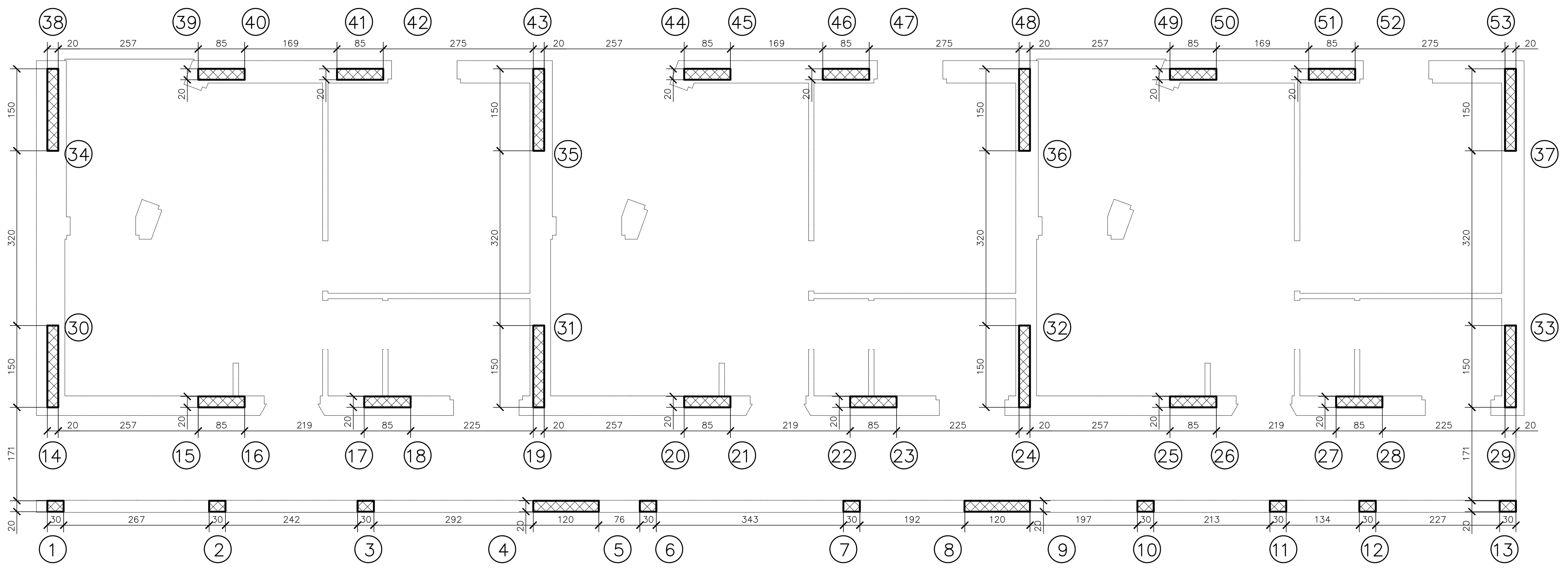

PIANTE FONDAZIONI Rapp. 1:50

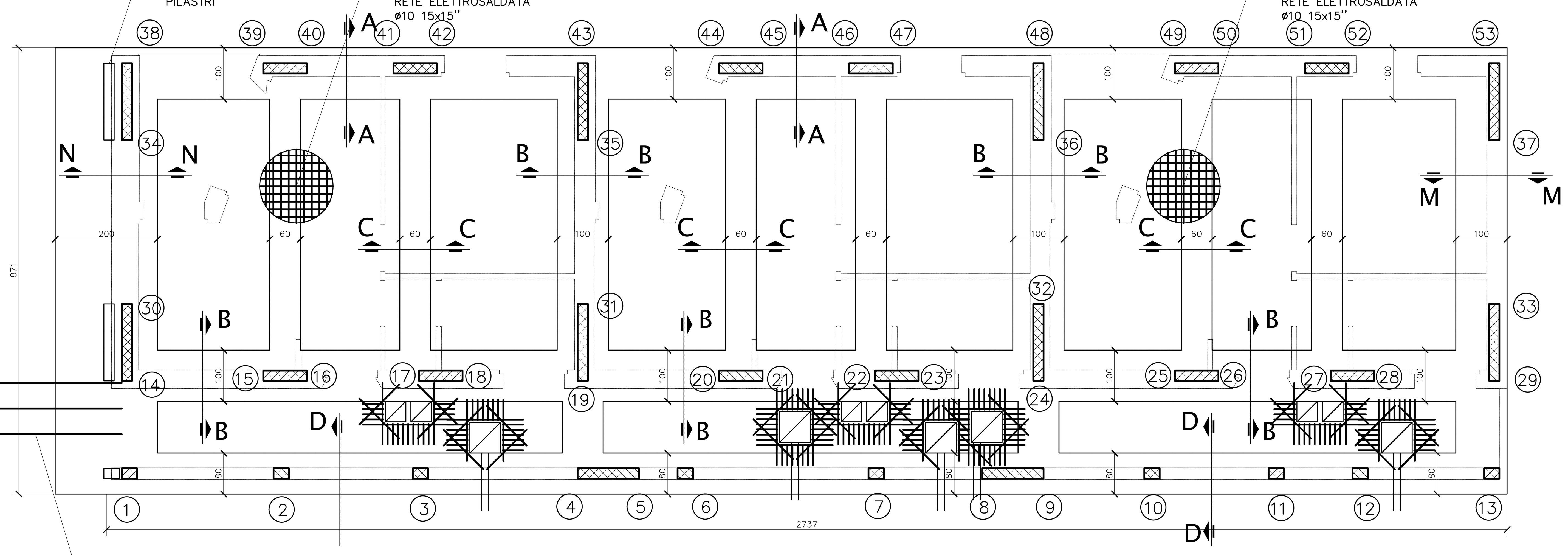

TIPOLOGICO POZZETTI rapp.1:20

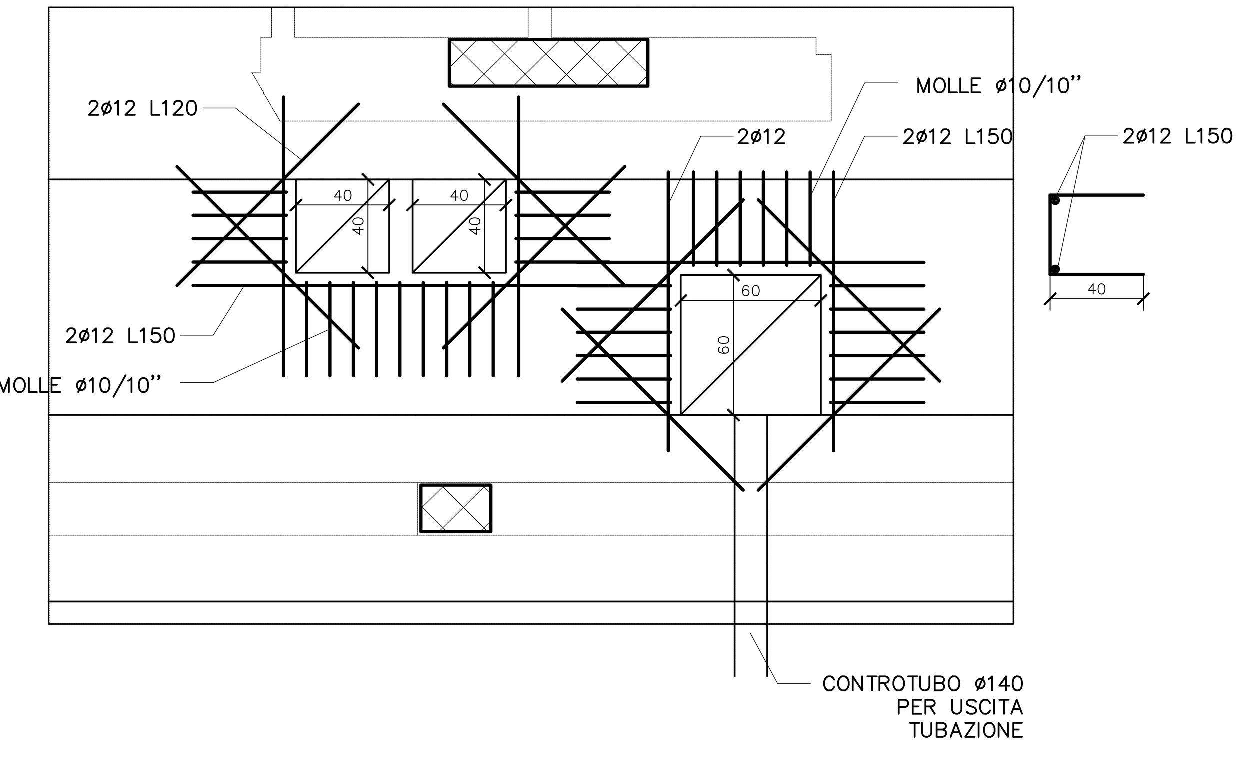

PLATEA
PARTICOLARE SOVRAPPOSIZIONE

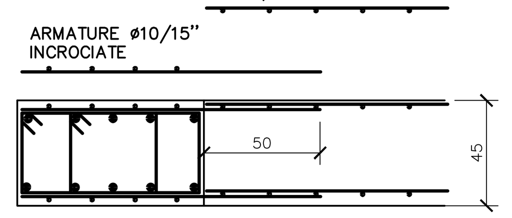

SEZIONE C–C rapp.1:20

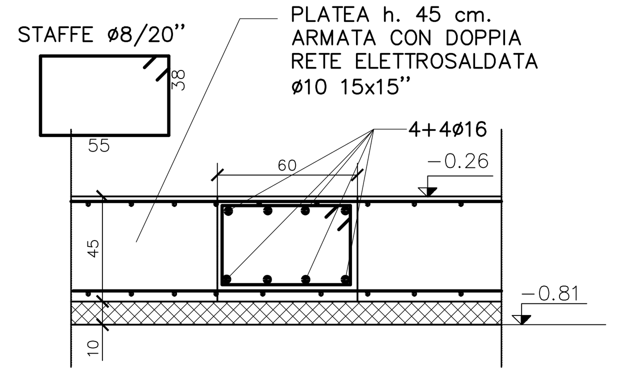

SEZIONE B–B rapp.1:20

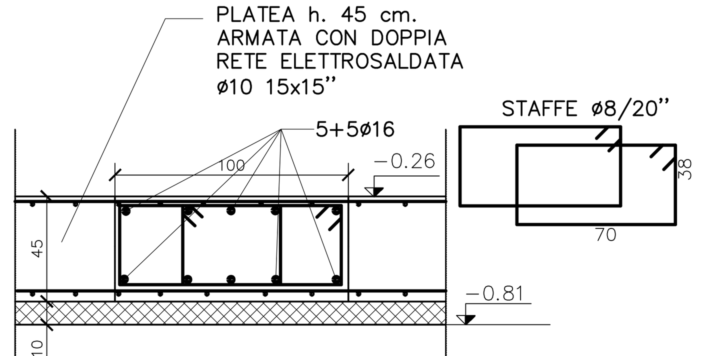

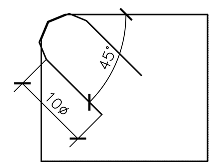

PART. STAFFE

PARTICOLARE TIPO CONFINAMENTO
TAMPONAMENTO ESTERNO Rapp. 1:20

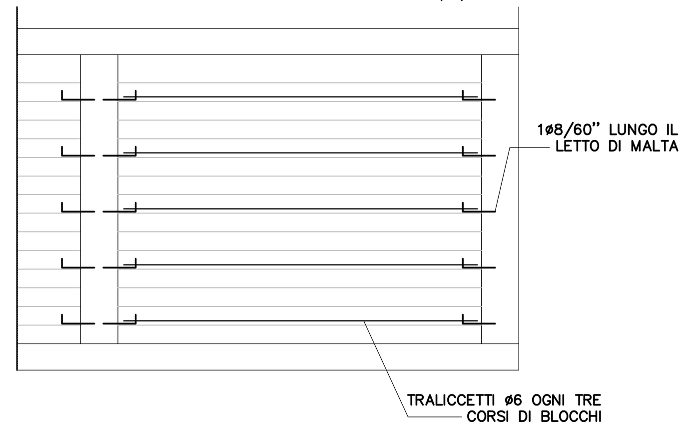

PARTICOLARE
TAMPONAMENTO ESTERNO Rapp. 1:20

N.B. FABBRICATO PARTI COMUNI

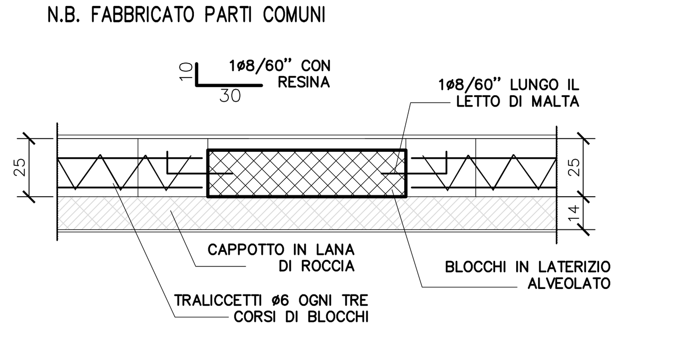

CONTROLLI DI ACCETTAZIONE SUL CALCESTRUZZO, TIPO "A" (PAR. 11.2.5 NTC–2018):

– IL CONTROLLO E' RIFERITO AD UN MAX. DI 300 mc DI GETTO,
– NUMERO DI PRELIEVI = 1 OGNI 100 mc;
– UN PRELIEVO E' COSTITUITO DA 2 PROVINI;
– PER OGNI GIORNO DI GETTO, DEVE ESSERE EFFETTUATO ALMENO UN PRELIEVO;
– I PROVINI DEVONO ESSERE SIGLATI DAL DIRETTORE DEI LAVORI.

PRESCRIZIONI RELATIVE AL CALCESTRUZZO CONFEZIONATO CON PROCESSO INDUSTRIALIZZATO (PAR. 11.2.8 NTC–2018):

– I DOCUMENTI CHE ACCOMPAGNANO OGNI FORNITURA DI CALCESTRUZZO, DEVONO INDICARE GLI ESTREMI DELLA CERTIFICAZIONE DEL SISTEMA DI CONTROLLO CHE DEVE FAR RIFERIMENTO ALLE SPECIFICHE INDICAZIONI CONTENUTE NELLE LINEE GUIDA SUL CALCESTRUZZO PRECONFEZIONATO ELABORATO DAL SERVIZIO TECNICO CENTRALE DEL CONSIGLIO SUPERIORE DEI LL. PP.

CONTROLLI SUGLI ACCIAI:

– IDENTIFICAZIONE E RINTRACCIABILITA' (PAR. 11.3.1.4 NTC–2018):
CIASCUN PRODOTTO QUALIFICATO, DEVE COSTANTEMENTE ESSERE RICONOSCIBILE E RICONDUCIBILE ALLO STABILIMENTO DI PRODUZIONE TRAMITE MARCHIATURA INDELEBILE DEPOSITATA PRESSO IL SERVIZIO TECNICO CENTRALE. LA MANCATA MARCHIATURA ANCHE PARZIALE, RENDONO IL PRODOTTO NON IMPIEGABILE.

– CENTRI DI TRASFORMAZIONE (PAR. 11.3.1.7 NTC–2018):
TUTTI I PRODOTTI FORNITI IN CANTIERE DOPO L'INTERVENTO DI UN TRASFORMATORE, DEVONO ESSERE ACCOMPAGNATI DA IDONEA DOCUMENTAZIONE CHE IDENTIFICHI IN MODO INEQUIVOCABILE IL CENTRO DI TRASFORMAZIONE STESSO.

– CONTROLLI DI ACCETTAZIONE IN CANTIERE (PAR. 11.3.2.12 NTC–2018):
* I CONTROLLI DI ACCETTAZIONE IN CANTIERE SONO OBBLIGATORI, E DEVONO ESSERE EFFETTUATI ENTRO 30 gg. DALLA DATA DI CONSEGNA DEL MATERIALE E DEVONO ESSERE CAMPIONATI IN RAGIONE DI 3 SPEZZONI MARCHIATI DELLO STESSO DIAMETRO;
* IL PRELIEVO DEI CAMPIONI VA EFFETTUATO A CURA DEL DIRETTORE DEI LAVORI, CHE DEVE SIGLARE GLI STESSI;
* LA DOMANDA DI PROVE AL LABORATORIO AUTORIZZATO DEVE ESSERE SOTTOSCRITTA DAL DIRETTORE DEI LAVORI.

Nel progetto e nella verifica degli elementi strutturali si sono considerati i seguenti materiali (si veda anche capitolo 11 NTC 17/01/2018):

CALCESTRUZZO FONDAZIONE:
Classe di esposizione: XC2
Classe di resistenza: C25/30
Dimensione massima dell'inerte: 20 mm
Slump S4 - Rapporto a/c < 0.60

CALCESTRUZZO ELEVAZIONE:
Classe di esposizione: XC2
Classe di resistenza: C30/37
Dimensione massima dell'inerte: 20 mm
Slump S4 - Rapporto a/c < 0.55

ACCIAIO PER ARMATURE:
acciaio per cemento armato B450C : Fyk 450 N/mmq
tensione caratteristica di rottura : Ftk 540 N/mmq
allungamento (Agt)k 7.5%

TOLLERANZE SULLA STRUTTURA IN OPERA
UNI EN 1090 - 2 - § 11.3 - APPENDICE D1 - D2 E RELATIVE TABELLE

D.2.23 Functional erection tolerances – Columns of single storey buildings

No	Criterion	Parameter	Permitted deviation Δ Class 1	Class 2
1	Inclination of columns of single storey buildings generally	Overall inclination	Δ = ± h/300	Δ = ± h/500
2	Inclination of individual columns in single storey portal frame buildings	Inclination Δ of each column: Δ = Δ₁ or Δ₂	Δ = ± h/150	Δ = ± h/300

D.2.22 Functional erection tolerances – Positions of columns

No	Criterion	Parameter	Permitted deviation Δ Class 1	Class 2
1	Location	Location in plan of the centre of the column at the level of its base, relative to the position point of reference (PR)	Δ = ± 10 mm	Δ = ± 5 mm
2	Overall length of a building	Distance between end columns in each line, at base level: L ≤ 30 m; 30 m < L < 250 m; L ≥ 250 m	Δ = ± 20 mm; Δ = ± 0,25(L+50) mm; Δ = ± 0,1(L+500) mm [L in metres]	Δ = ± 16 mm; Δ = ± 0,2(L+50) mm; Δ = ± 0,1(L+350) mm [L in metres]

Le saldature degli elementi metallici dovranno essere effettuate in officine e pertanto il prodotto consegnato in cantiere deve essere provvisto di marcatura CE ai sensi della UNI EN 1090

SALDATURE IN OFFICINA A CORDONI D'ANGOLO

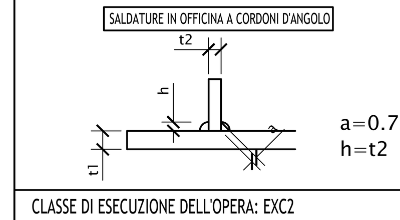

a=0.7xt2
h=t2

CLASSE DI ESECUZIONE DELL'OPERA: EXC2

SOFTWARE DI CALCOLO: WIN STRAND DI EN.EX.SYS N. LICENZA 8966BNDNGN

acer azienda casa emilia - romagna provincia di bologna
Piazza della Resistenza 4 - 40122 Bologna - BO
tel. 051.292111 fax 051.554335
Codice Fiscale - Partita IVA e Registro Imprese di Bologna n. 00322270372
sito web: www.acerbologna.it
posta elettronica: info@acerbologna.it

INTERVENTO
COMUNE DI SAN LAZZARO DI SAVENA (BO)
ASSOCIAZIONE SERVIZI ALLA PERSONA LAURA RODRIGUEZ
Via Emilia, 36 - 40068 - San Lazzaro di Savena (BO)
REALIZZAZIONE DI N. 9 ALLOGGI PROTETTI PER UTENTI ANZIANI PERZIALMENTE AUTOSUFFICIENTI CON RELATIVI SERVIZI COMUNI E UFFICI AMMINISTRATIVI
LOTTO
LOTTI 1583/ASP - 1583/R - 1583/C

FASE PROGETTUALE: PROGETTO ESECUTIVO

TAV.	OGGETTO	DATA
S1	CORPO ALLOGGI PICCHETTAMENTO E FONDAZIONI	Aprile 2021
SCALA 1:10		N. DISEGNO 40999

VERSIONE	DESCRIZIONE	DATA	REDATTO	VERIFICATO	APPROVATO
00	PRIMA EMISSIONE				
01					
02					
03					

Progetto Architettonico	Progetto Strutturale	Progetto Impianti Meccanici	Progetto Impianti Elettrici
Arch. Germano Severini, ACER Bologna, Piazza della Resistenza, 4, 40122 Bologna	Ing. Gianni Bandini, Via Carlo Pisacane, 18, 47121 Forlì (FC)	Ing. Nicola Leone, SIDEL Ingegneria S.r.l., Via Larga, 34/2, 40138 Bologna	Ing. Nicola Leone, SIDEL Ingegneria S.r.l., Via Larga, 34/2, 40138 Bologna
Progetto della Sicurezza	**Tecnico Competente in Acustica edilizia e ambientale**	**Direttore dei Lavori**	
Ing. Davide Capelli, Via Tosarelli, 200, 40055 Castenaso (BO)	Dr. Emilio Minardi, SIDEL Ingegneria S.r.l., Via Larga, 34/2, 40138 Bologna	ACER Bologna, Piazza della Resistenza, 4, 40122 Bologna	
Responsabile del Procedimento	**Il Dirigente Responsabile del Servizio Tecnico**	**Il Direttore Generale**	**Il Presidente**
Ing. Antonio Frighi, ACER Bologna, Piazza della Resistenza, 4, 40122 Bologna	Ing. Antonio Frighi, ACER Bologna, Piazza della Resistenza, 4, 40122 Bologna	Francesco Nitti, ACER Bologna, Piazza della Resistenza, 4, 40122 Bologna	Alessandro Alberani, ACER Bologna, Piazza della Resistenza, 4, 40122 Bologna

Mod. PST5-M Ed. 1 Rev. 2 del 22.01.2014