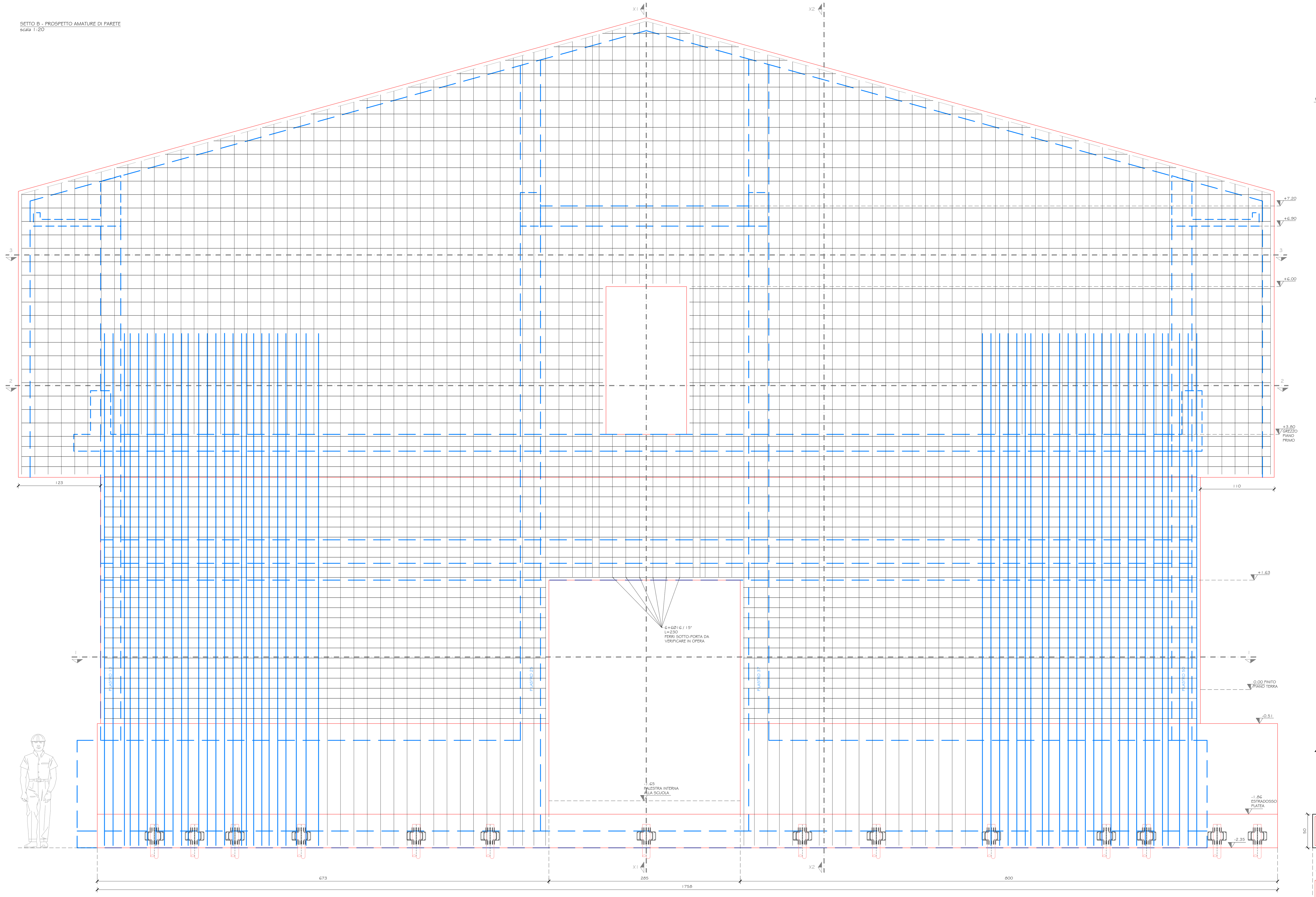

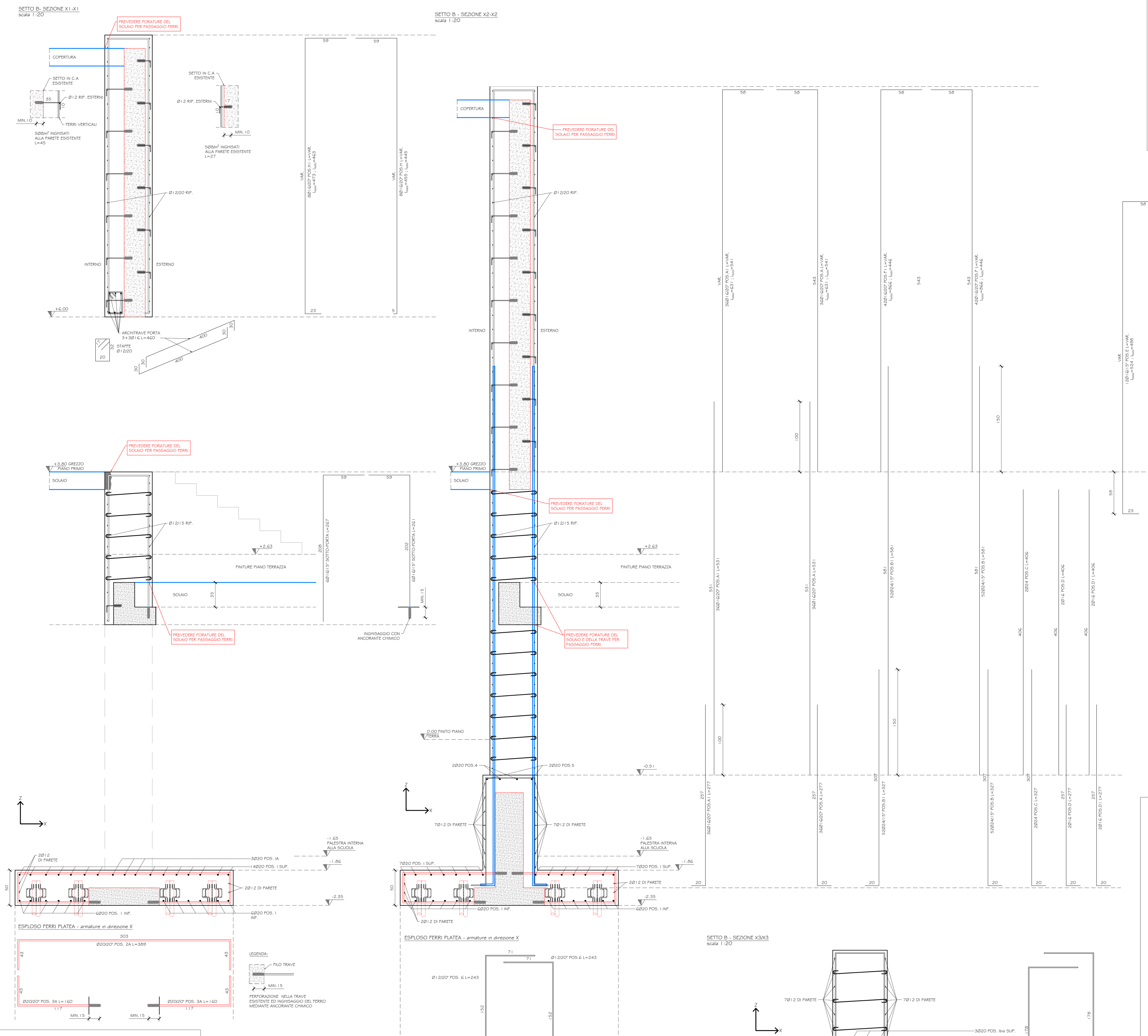

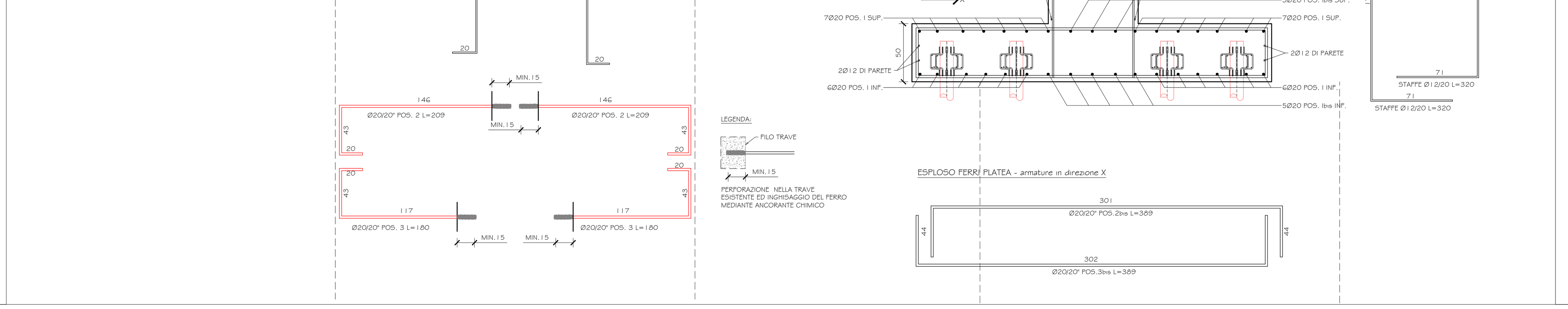

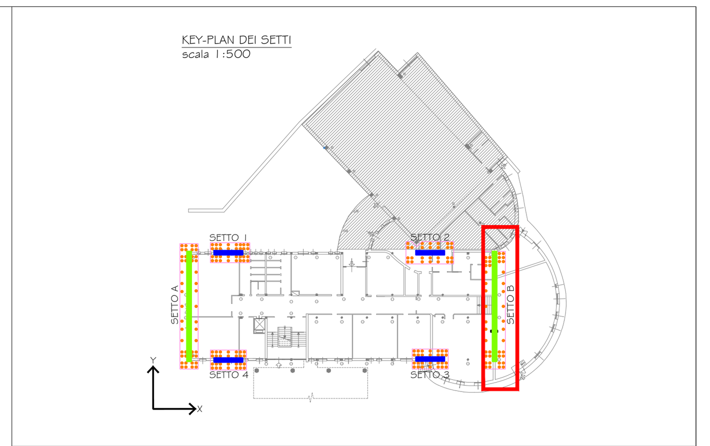

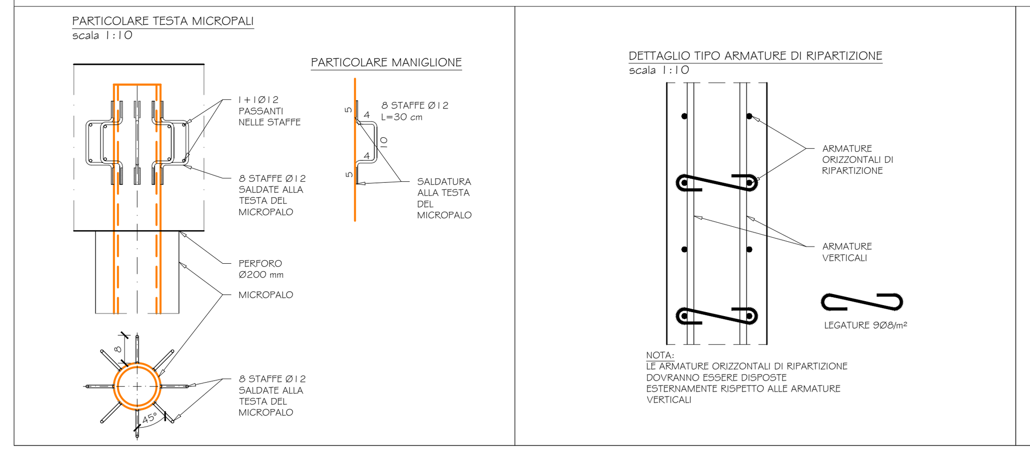

PRESCRIZIONI PER ELEMENTI IN CALCESTRUZZO

CAMPO DI IMPIEGO	MASSIMO RAPPORTO a/c	CLASSE DI ESPOSIZIONE MINIMA	RESISTENZA CARATTERISTICA MINIMA	RESISTENZA CARATTERISTICA CUBICA [N/mm²]	CLASSE DI CONSISTENZA MINIMA	COPRIFERRO MINIMO [mm]	ACCIAIO PER ARMATURE
Magrone	-	X0	C12/15	15	-	-	-
Elementi di fondazione	0.60	XC2 (cond. ordinarie)	C25/30	30	S4	35	B450C
Setti	0.55	XC4 (cond. aggressive)	C30/37	37	S4	45	B450C
Soletta alleggerita (*)	0.55	XC1 (cond. ordinarie)	LC30/33	33	S4	25	B450C

(*) PESO DI VOLUME = 1800 kg/m³

DETTAGLI COSTRUTTIVI

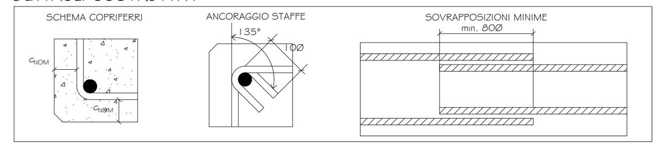

PRESCRIZIONI PER INGHISAGGI

CAMPO DI IMPIEGO	TIPOLOGIA	BARRE FILETTATE	DADI
Ancorante chimico ad iniezione per c.a.	Tipo HILTI HIT-RE 500 SD o similare	CLASSE 8.8 zincate	CLASSE 8 zincati
Ancorante chimico ad iniezione per murature	Tipo HILTI HIT-HY 270 o similare	CLASSE 8.8 zincate	CLASSE 8 zincati

PRESCRIZIONI PER ELEMENTI IN ACCIAIO DA CARPENTERIA

CAMPO DI IMPIEGO	CLASSE ACCIAIO	TENSIONE CARATTERISTICA DI SNERVAMENTO [N/mm²]	TENSIONE CARATTERISTICA DI ROTTURA [N/mm²]	CLASSE DI RESILIENZA	COLLEGAMENTI BULLONATI	DADI PER BULLONI	FINITURA
Profilati	S275	275	430	J0	CLASSE 8.8	CLASSE 8	VERNICIATURA

CLASSE DI ESECUZIONE STRUTTURE METALLICHE: EXC3 (Norma UNI-EN 1090)

SALDATURE

SALVO DOVE DIVERSAMENTE SPECIFICATO, TUTTE LE SALDATURE DOVRANNO ESSERE ESEGUITE A CORDONE D'ANGOLO CON ALTEZZA DI GOLA PARI A 0.70 t_{min} (t_{min}=SPESSORE MINIMO DEGLI ELEMENTI DA COLLEGARE)

Altezza di gola
a=0.7*min(t1,t2)

PRESCRIZIONI PER TESSUTI IN CFRP

PRODOTTO DA IMPIEGARE	DENSITA' FIBRE [g/cm³]	MASSA DEL TESSUTO PER UNITA' DI AREA [g/m²]	AREA EQUIVALENTE TESSUTO SECCO [mm²/m]	RESISTENZA A TRAZIONE TESSUTO SECCO [N/mm²]	MODULO ELASTICO TESSUTO SECCO [N/mm²]	ALLUNGAMENTO A ROTTURA [%]
Rinforzo con tessuti: MAPEWRAP C-UNI AX 600 o similare	1.78-1.81	600	337.08	≥ 4900	252000	≥ 2%

PRESCRIZIONI PER LAMINE IN CFRP

PRODOTTO DA IMPIEGARE	DENSITA' FIBRE [g/cm³]	SPESSORE LAMINA [mm]	RESISTENZA A TAGLIO [N/mm²]	RESISTENZA A TRAZIONE MEDIA [N/mm²]	MODULO ELASTICO [N/mm²]	ALLUNGAMENTO A ROTTURA [%]
Rinforzo con lamine: CARBOPLATE E250 o similare	1.80	1.40	79	2500	250000	≥ 0.77%

PRESCRIZIONI PER NUOVE MURATURE PORTANTI - caratteristiche dei blocchi

CAMPO DI IMPIEGO	MURATURA	MALTA	PESO SPECIFICO DEL BLOCCO [kg/m³]	PERCENTUALE DI FORATURA [%]	RESISTENZA CARATTERISTICA IN DIREZIONE VERTICALE [N/mm²]	RESISTENZA CARATTERISTICA NEL PIANO DEL MURO [N/mm²]	CLASSE DI REAZIONE AL FUOCO
- Nuove pareti - Chiusura vani	BLOCCHI SEMI-PIENI TIPO POROTON P800	M1	800-860	≤45%	>8.0	>1.5	A1

PRESCRIZIONI PER BETONCINO

PRODOTTO DA IMPIEGARE	PESO SPECIFICO DELLA POLVERE [kg/m³]	GRANULOMETRIA [mm]	RESISTENZA A COMPRESSIONE A 28 gg [N/mm²]	ACQUA D'IMPASTO [%]	DENSITA' PRODOTTO FRESCO [kg/m³]	MODULO ELASTICO A COMPRESSIONE [N/mm²]
Betoncino premiscelato "RS 30 Fassa Bortolo" o similare	ca. 1650	< 3	≥ 32	16.5-17.5%	ca. 2150	≥ 21000

PRESCRIZIONI PER INIEZIONI

PRODOTTO DA IMPIEGARE	PESO SPECIFICO DELLA POLVERE [kg/m³]	GRANULOMETRIA [mm]	RESISTENZA A COMPRESSIONE A 28 gg [N/mm²]	MODULO DI ELASTICITA' A 28 gg [N/mm²]	CONFORME ALLA EN 998-2	FLUIDITA' SECONDO EN 445 [mm]
LEGANTE PER INIEZIONI 790 "FASSA BORTOLO"	ca. 1000	< 0.1	>15	≥7000	M15	170-190

VERIFICARE LE QUOTE E LE MISURE IN CANTIERE
VERIFICARE LE QUOTE E LE MISURE CON GLI ELABORATI ARCHITETTONICI
N.B.: L'Impresa è tenuta al controllo di dimensioni, misure, allineamenti, quote, sezioni e, in genere, di ogni elemento che concorre alla costruzione del manufatto, essendo l'unica responsabile della corretta esecuzione dei lavori. Qualora l'impresa rilevi nei grafici discordanze o errori, è tenuta ad avvisare immediatamente il Progettista ed il Direttore dei Lavori prima dell'esecuzione delle opere.

COMUNE DI SAN BENEDETTO VAL DI SAMBRO
Provincia di Bologna

UFFICIO LAVORI PUBBLICI

ADEGUAMENTO SISMICO DELL'ISTITUTO COMPRENSIVO DI SAN BENEDETTO VAL DI SAMBRO IN VIA MARCONI N.48/B
Scuola elementare/media e palestra

PROGETTO STRUTTURALE
STUDIO TECNICO ASSOCIATO DI INGEGNERIA
Ing. Claudio Consorti - Ing. Alessio Consigli
Via F. Ferrucci n°232 - 59100 Prato
tel. e fax 0574/514173
e-Mail studio-ac@libero.it

R.U.P. Geom. Moreno Santarini

ELABORATO
INTERVENTI SCUOLA
SETTO B
ARMATURA ELEVAZIONE: PROSPETTO E SEZIONE VERTICALE

PROGETTO ESECUTIVO

FASE	CARTELLA	ELABORATO	PROG.	REVISIONE
E	03	EG	26	0

FILE NAME: | NOTE: | PROT. 0520 | SCALA: 1:100-1:500

REV.	DESCRIZIONE	DATA	REDATTO	VERIFICATO	APPROVATO
5					
4					
3					
2					
1					
0	PER CONSEGNA	LUGLIO 2020	CC	AC	

Il presente progetto è proprietà del Committente. A termine di legge tutti i diritti sono riservati.
E' vietata la riproduzione in qualsiasi forma senza esplicita autorizzazione.