Platea : Armatura superiore
Scala 1:100

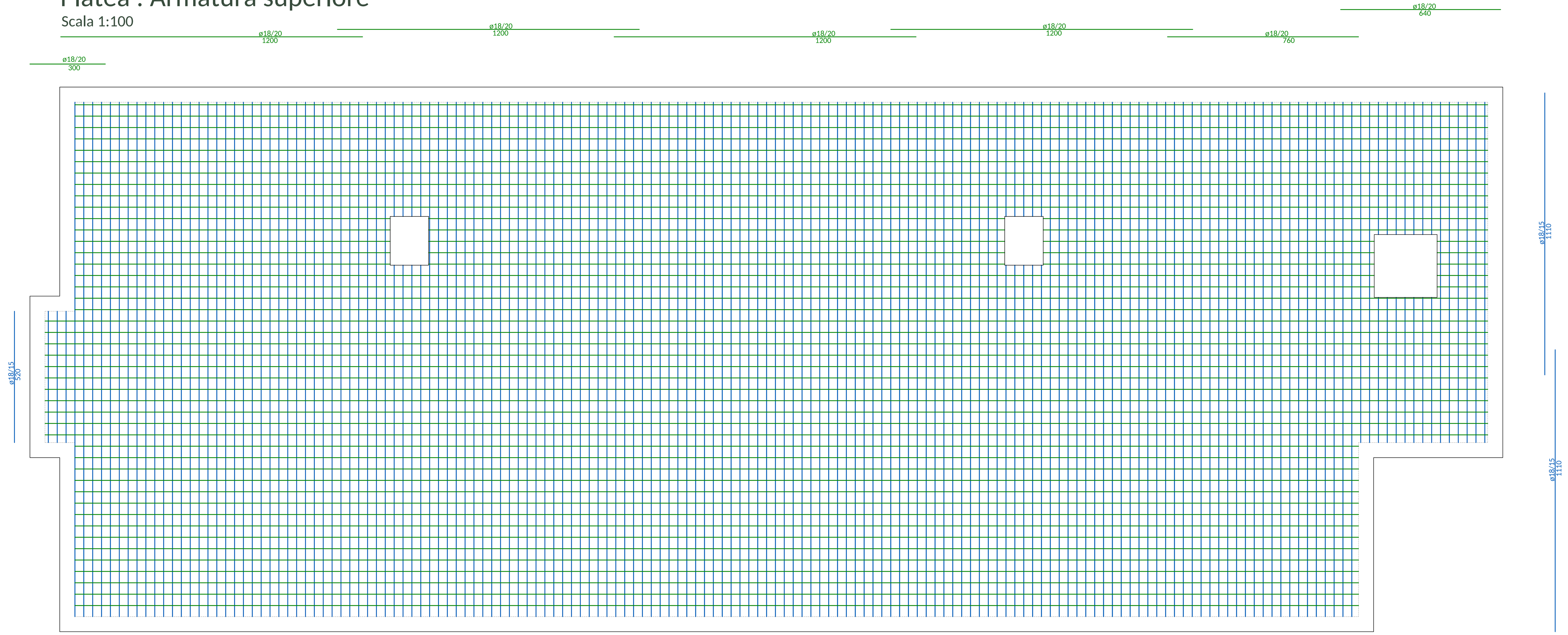

Platea : Armatura inferiore
Scala 1:100

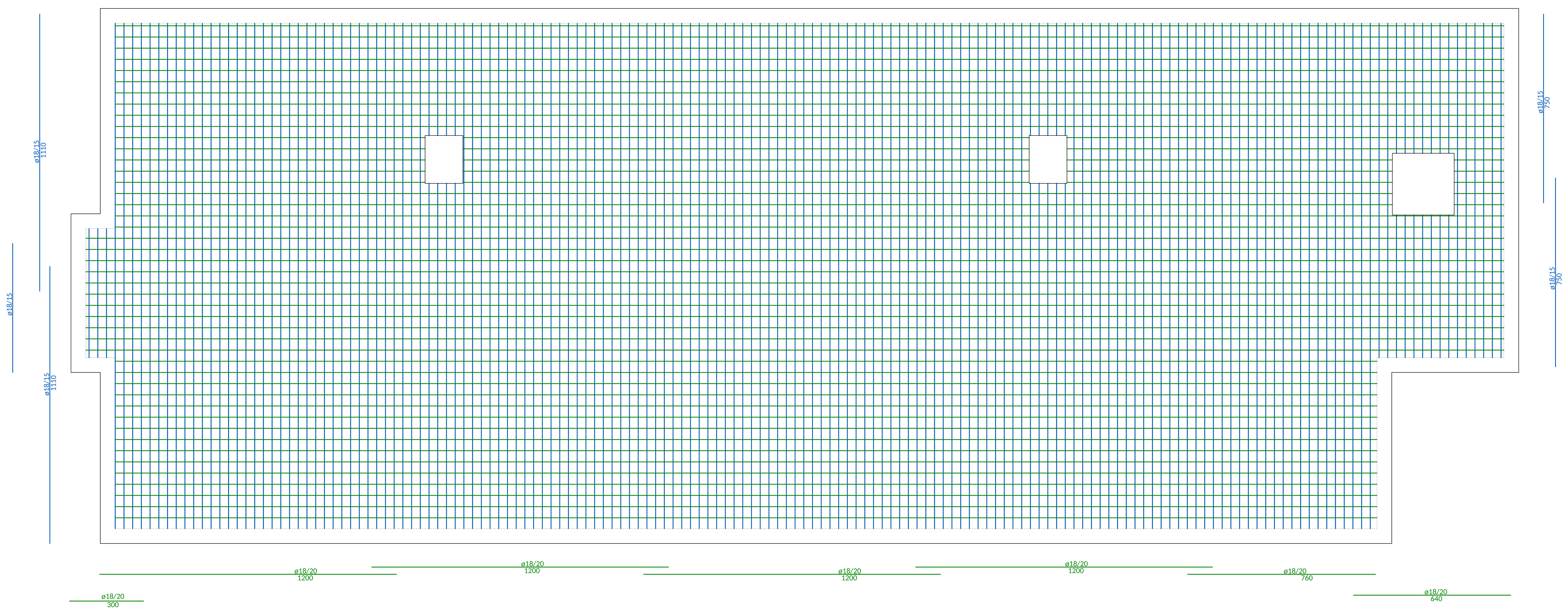

Sezione fossa CT
Platea H= 50 cm Scala 1:25

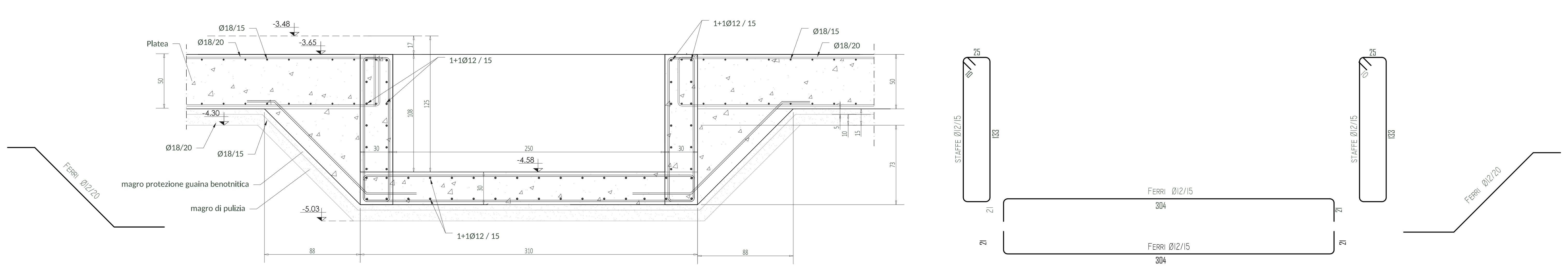

Sezione fossa ascensore
Platea H= 50 cm Scala 1:25

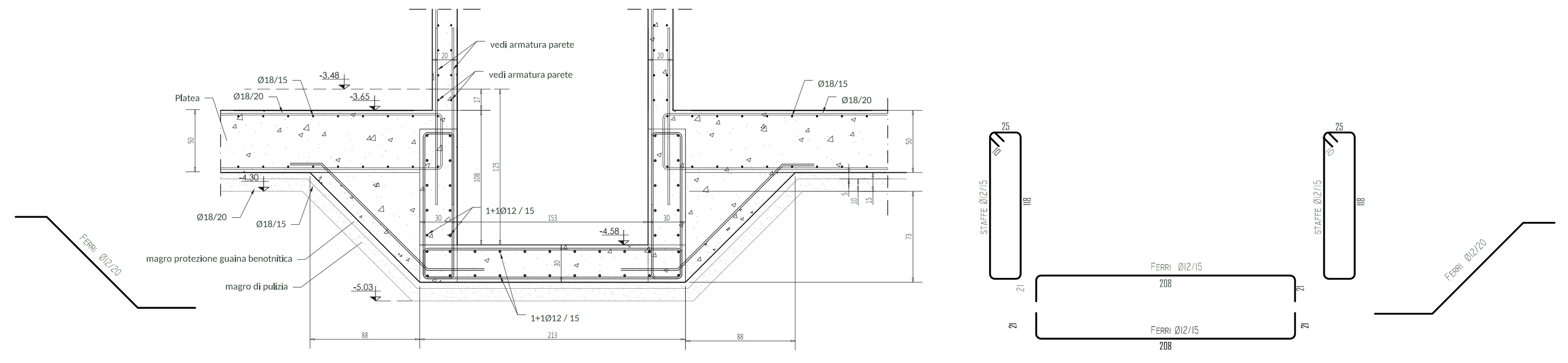

Ferri di ripresa muro controterra
Platea H= 50 cm

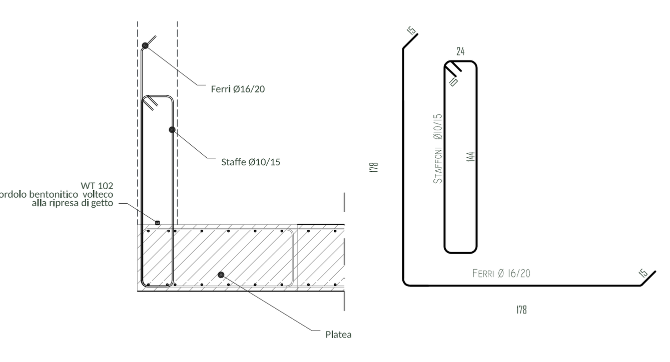

Ferri di ripresa pilastri
Platea H= 50 cm

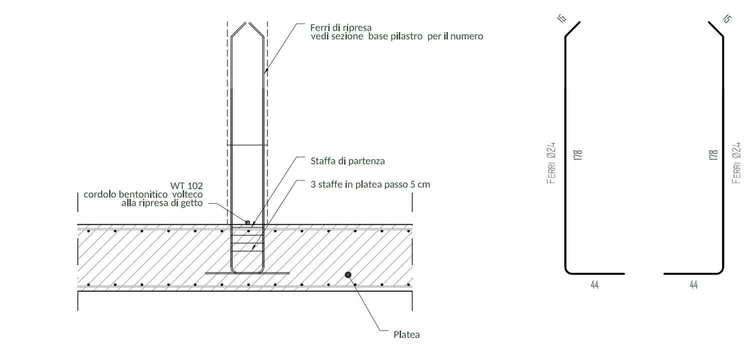

Ferri di ripresa setti
Platea H= 50 cm

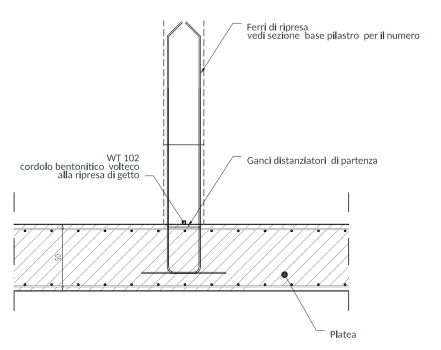

Ferri di ripresa muro rampa
fondazione 150x30

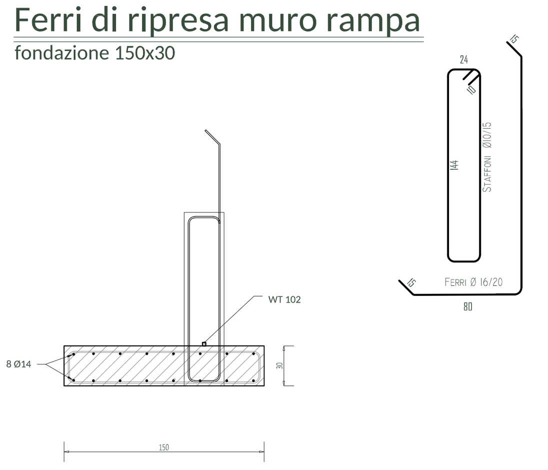

I° Rampa Scala
partenza interrato scala 1:25

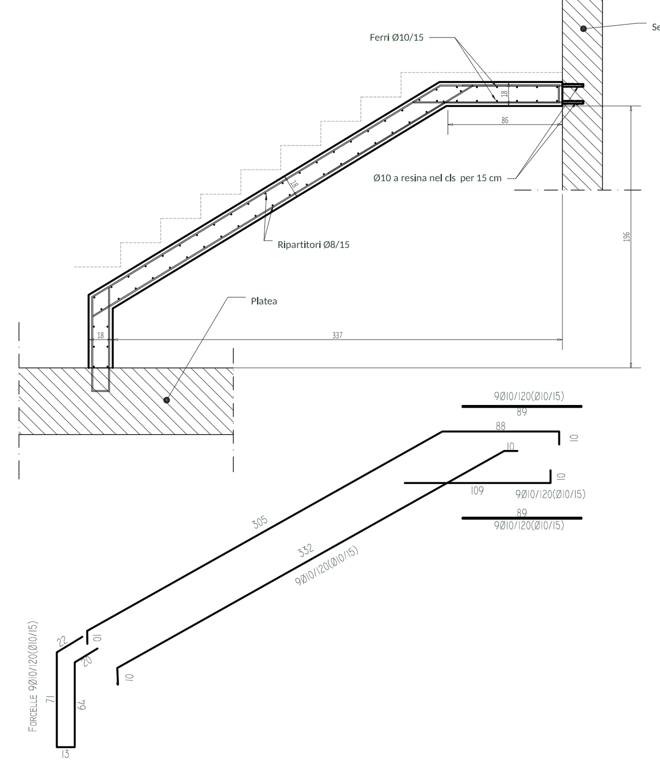

MATERIALI:
PALI A PERDERE.
CALCESTRUZZO RCK250-C20/25 , ACCIAIO B450C, XC1, S4/S5, INERTE MAX 20 MM , COPRIFERRO 30 MM

PLATEA E COLLETTI DI FONDAZIONE,
CALCESTRUZZO RCK300-C27/35 , ACCIAIO B450C, XC2, S4/S5, INERTE MAX 30 MM , COPRIFERRO 40 MM

STRUTTURA IN ELEVAZIONE
PER MURI , PILASTRI E SETTI , TRAVI DI SOLAIO
CALCESTRUZZO RCK370-C30/37 , ACCIAIO B450C, XC2, SCC(MISCELA AUTOCONPATTANTE) , INERTE MAX 20 MM , COPRIFERRO 30 MM

ACCIAIO PROFILATO S235
CONNETTORI, VITI E PERNI CLASSE 8.8 O SUPERIORE
RESINA PER INNESTI ACCIAO-CLS TIPO HIT-HY 170 O SUPERIORE

N.B.: MISCELA OMOGENEA INFERIORE AI 1500M^3 : CONTROLLO TIPO A
ESEGUIRE UN CONTROLLO D'ACCETTAZIONE OGNI 300 M^3 DI MISCELA OMOGENEA - OGNI 100 M^3 E PER OGNI GIORNO DI GETTO ESEGUIRE ALMENO UN PRELIEVO. IL PRELIEVO CONSISTE NEL CONFEZIONARE UN GRUPPO DI 2 PROVINI AL MOMENTO DELL POSA ED ALLA PRESENZA DEL D.L.
L'IMPRESA E' TENUTA A CONTROLLARE LE MISURE , A VERIFICARNE LA CORRISPONDENZA ED A COMUNICARE LA DATA DEI GETTI.

COMUNE di FORLI'

" PINQuA"
Programma Innovativo Nazionale per la Qualità dell'Abitare
cod. id. Pinqua 33 - cod. intervento 944
Progetto per la costruzione di un edificio di ERP comprendente n. 28 alloggi, in via Autoparco Comune di Forlì.

oggetto:

Fondazione: sviluppo e particolari

ACER
Azienda Casa EmiliaRomagna della Provincia Forlì-Cesena
Azienda con Sistema di Gestione certificato in conformità alle Norme ISO 9001:2015
Viale G. Matteotti, 44 47121 FORLI'
Tel. 0543 451011 Fax 0543 451012
www. aziendacasa.fc.it e-mail casa@aziendacasa.fc.it
C.f e P. IVA 00139940407

Finanziato dall'Unione europea
NextGenerationEU

COLLABORATORE ALLA PROGETTAZIONE geom. SANDRA LUCCHI	aggiornamenti : REVISIONE N. 0	data : Aprile 2022	4.2
scala : varie		tav. n	
PROGETTAZIONE arch. PAOLO SEVERI	RESPONSABILE UNICO DEL PROCEDIMENTO ing. PAOLO BERGONZONI		
REDATTO DA: ing. NICOLA CASADEI ROSSI			

Firmato digitalmente da
paolo severi
CN = severi paolo
O = Ordine Architetti di Forli' Cesena
T = Architetto
SerialNumber = TINIT-SVRPLA74B09C573Y
C = IT
PER PRESA VISIONE

Il Dirigente
del Settore Tecnico
(Dr. Ing. Paolo Bergonzoni)

Casadei Rossi Nicola
Ordine Ingegneri Provincia di Forlì-Cesena
Ingegnere
09.06.2022 07:50:16
GMT+00:00

PROPRIETA' : ACER DI FORLI'-CESENA - SONO VIETATE RIPRODUZIONI ED UTILIZZAZIONI, ANCHE PARZIALI, SE NON AUTORIZZATE