# Pianta fondazioni

Scala 1:100

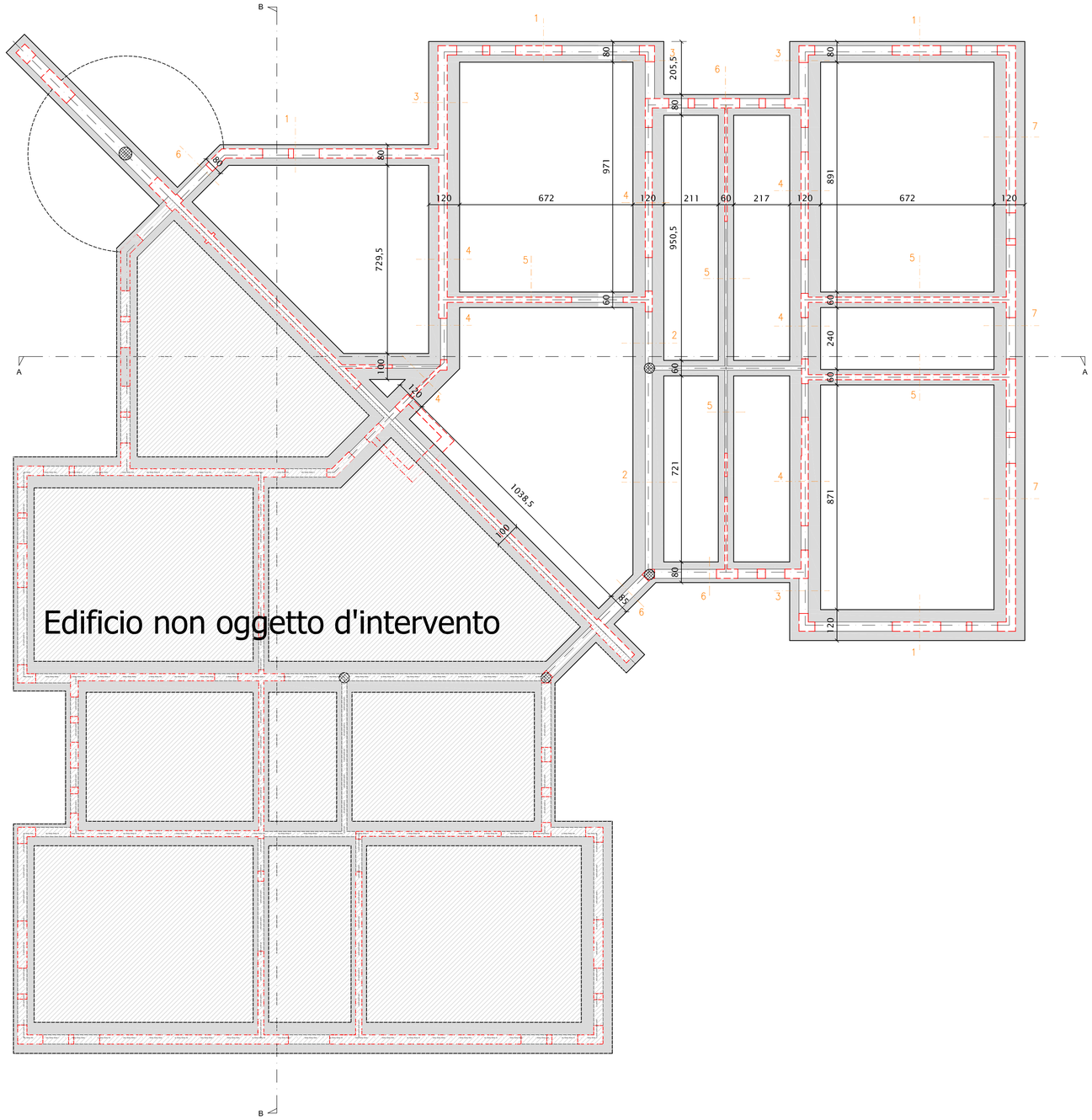


## LEGENDA

- muratura portante
- travi rovesce di fondazione
- elementi in cls
- elementi portanti soprastanti

## NOTA BENE:

Le quote e le misure vanno sempre confrontate col disegno architettonico e verificate in cantiere


ARCHISTRUTTURA

PROGETTAZIONE ARCHITETTONICA, STRUTTURALE, CIVILE
Via Malavolti 31 - Modena
Via del Tuscolano 9 - Bologna
Via Siepelunga 12 - Bologna
Tel. 059 7109442
studio@archistruttura.it
www.archistruttura.it


# COMUNE DI BASTIGLIA

## Piazza Tintori , n° 26-28

## SCUOLA DELL'INFANZIA "H.C. ANDERSEN"

INTERVENTO STRUTTURALE A SEGUITO DI INDAGINI DIAGNOSTICHE RELATIVE AGLI ELEMENTI STRUTTURALI DEI SOLAI

| | |
|---|---|
| PROGETTISTA STRUTTURALE:<br>Dott. Ing. Corrado Bonettini<br>Dott. Ing. Andrea Brighenti | COMMITTENTE:<br>Comune di Bastiglia<br>Piazza Repubblica n. 57<br>41030 Bastiglia |
| COLLABORATORI:<br>Dott. Ing. Gianluca Gaiani | REFERENTE PER IL COMMITTENTE:<br>Geom. Adriana Barbieri |
| DIRETTORE LAVORI STRUTTURALE:<br>Dott. Ing. Corrado Bonettini | PROTOCOLLO:<br>--------- |
| OGGETTO:<br>RILIEVO GEOMETRICO STRUTTURALE<br>Pianta fondazioni<br><br>Scala 1:100 | ES 15.1<br><br>DATA: 19/11/2018 |

# Pianta strutturale piano terra

Scala 1:100

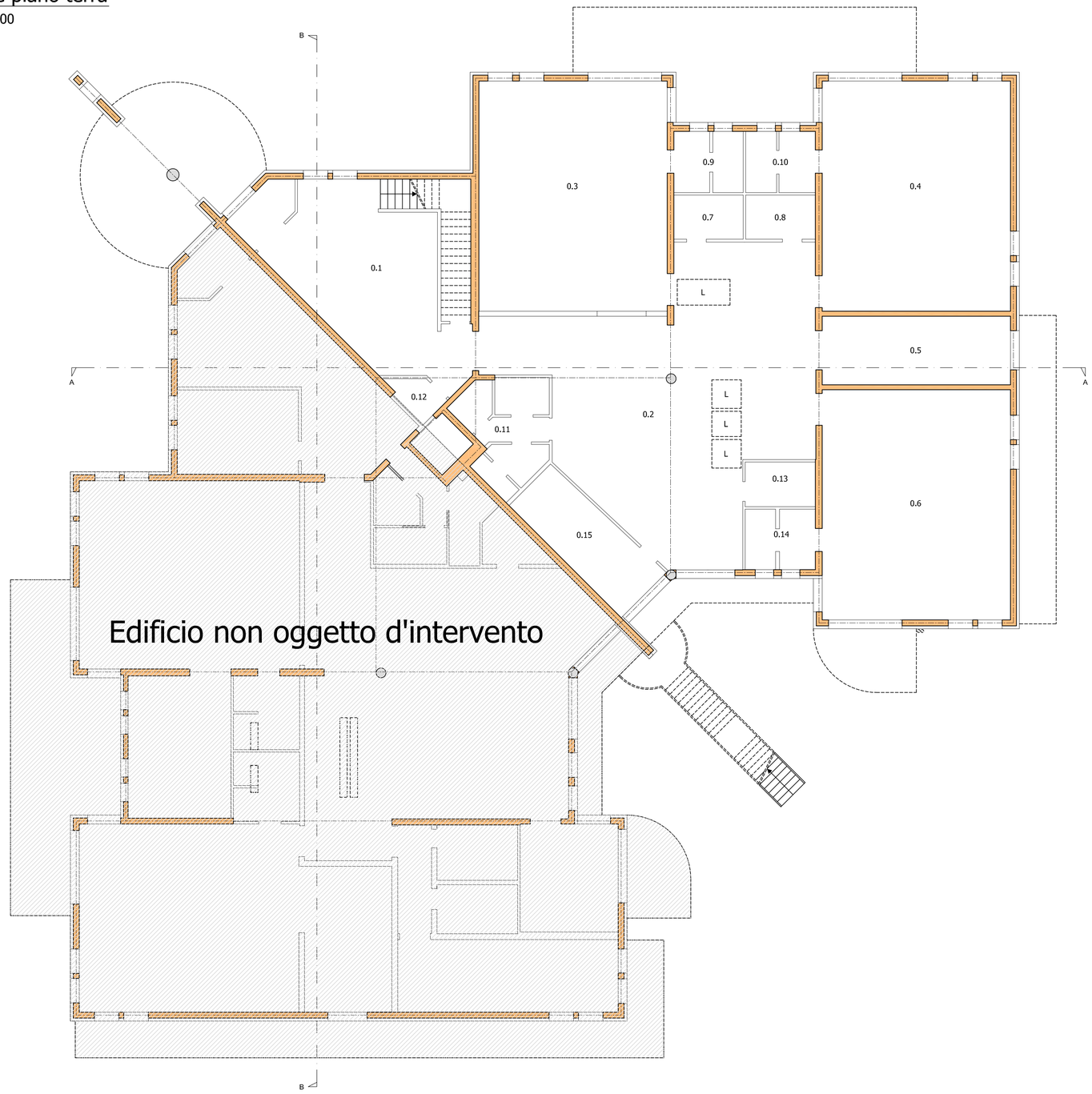


## LEGENDA

muratura portante

pilastri in c.a.

## NOTA BENE:

Le quote e le misure vanno sempre confrontate col disegno architettonico e verificate in cantiere


ARCHISTRUTTURA

PROGETTAZIONE ARCHITETTONICA, STRUTTURALE, CIVILE
Via Malavolti 31 - Modena
Via del Tuscolano 9 - Bologna
Via Siepelunga 12 - Bologna
Tel. 059 7109442
studio@archistruttura.it
www.archistruttura.it


# COMUNE DI BASTIGLIA

## Piazza Tintori , n° 26-28

## SCUOLA DELL'INFANZIA "H.C. ANDERSEN"

### INTERVENTO STRUTTURALE A SEGUITO DI INDAGINI DIAGNOSTICHE RELATIVE AGLI ELEMENTI STRUTTURALI DEI SOLAI


PROGETTISTA STRUTTURALE:
Dott. Ing. Corrado Bonettini
Dott. Ing. Andrea Brighenti

COLLABORATORI:
Dott. Ing. Gianluca Gaiani

DIRETTORE LAVORI STRUTTURALE:
Dott. Ing. Corrado Bonettini


COMMITTENTE:
Comune di Bastiglia
Piazza Repubblica n. 57
41030 Bastiglia

REFERENTE PER IL COMMITTENTE:
Geom. Adriana Barbieri

PROTOCOLLO:
---

OGGETTO:
RILIEVO GEOMETRICO STRUTTURALE
Pianta piano terra

Scala 1:100

ES 15.2

DATA: 19/11/2018

# Pianta strutturale primo impalcato

Scala 1:100

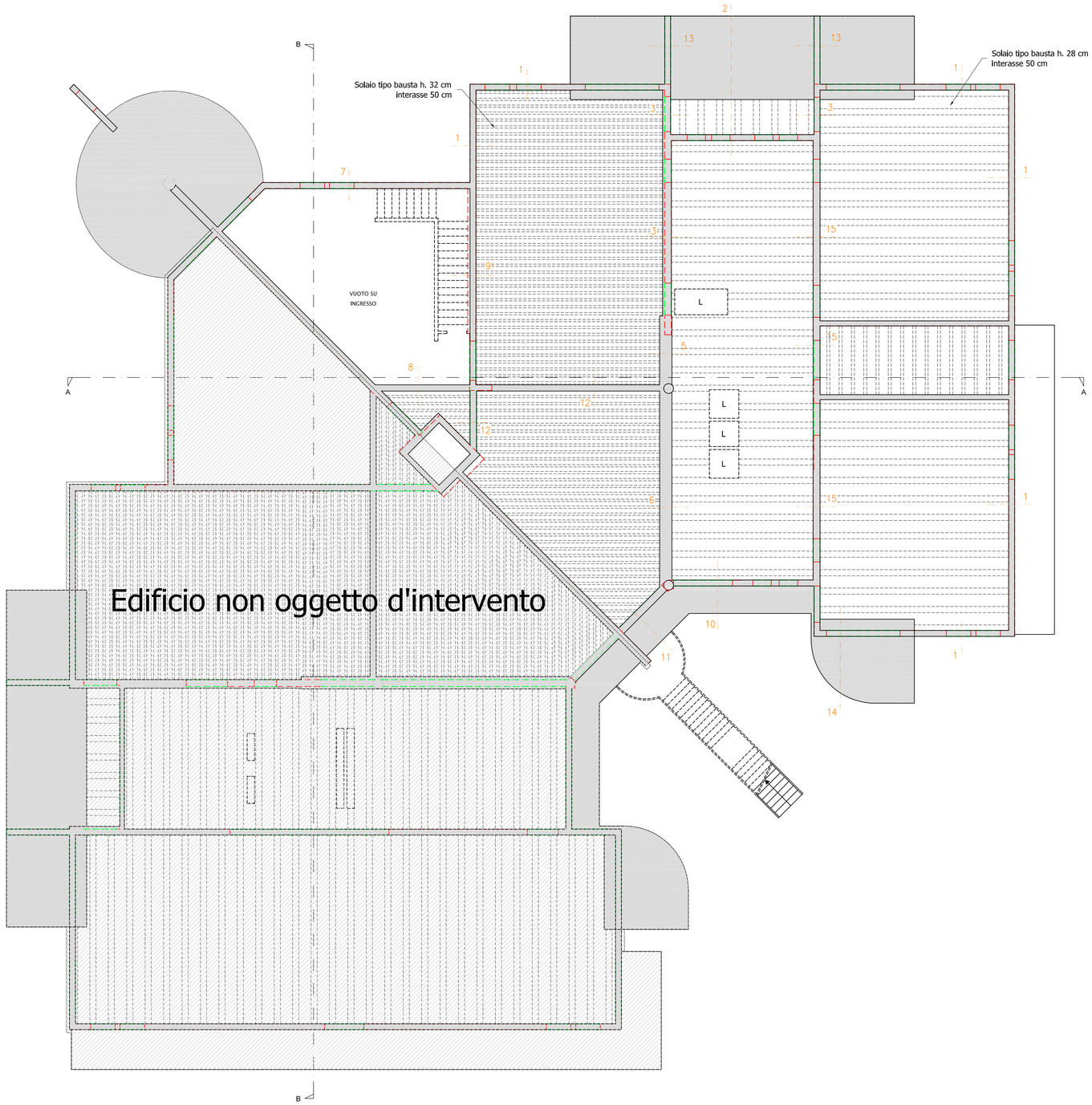


## LEGENDA

- muratura portante
- pilastri, cordoli, travi e solette in c.a.
- solai in latero-cemento
- muratura portante sottostante
- travi e architravi

## NOTA BENE:

Le quote e le misure vanno sempre confrontate col disegno architettonico e verificate in cantiere


ARCHISTRUTTURA

PROGETTAZIONE ARCHITETTONICA, STRUTTURALE, CIVILE
Via Malavolti 31 - Modena
Via del Tuscolano 9 - Bologna
Via Siepelunga 12 - Bologna
Tel. 059 7109442
studio@archistruttura.it
www.archistruttura.it


# COMUNE DI BASTIGLIA

## Piazza Tintori , n° 26-28

## SCUOLA DELL'INFANZIA "H.C. ANDERSEN"

## INTERVENTO STRUTTURALE A SEGUITO DI INDAGINI DIAGNOSTICHE RELATIVE AGLI ELEMENTI STRUTTURALI DEI SOLAI


PROGETTISTA STRUTTURALE:
Dott. Ing. Corrado Bonettini
Dott. Ing. Andrea Brighenti

COLLABORATORI:
Dott. Ing. Gianluca Gaiani

COMMITTENTE:
Comune di Bastiglia
Piazza Repubblica n. 57
41030 Bastiglia

REFERENTE PER IL COMMITTENTE:
Geom. Adriana Barbieri

DIRETTORE LAVORI STRUTTURALE:
Dott. Ing. Corrado Bonettini


PROTOCOLLO:
---

OGGETTO:
RILIEVO GEOMETRICO STRUTTURALE
Pianta primo solaio

Scala 1:100

ES 14.3

DATA: 19/11/2018

# Pianta strutturale piano primo

Scala 1:100

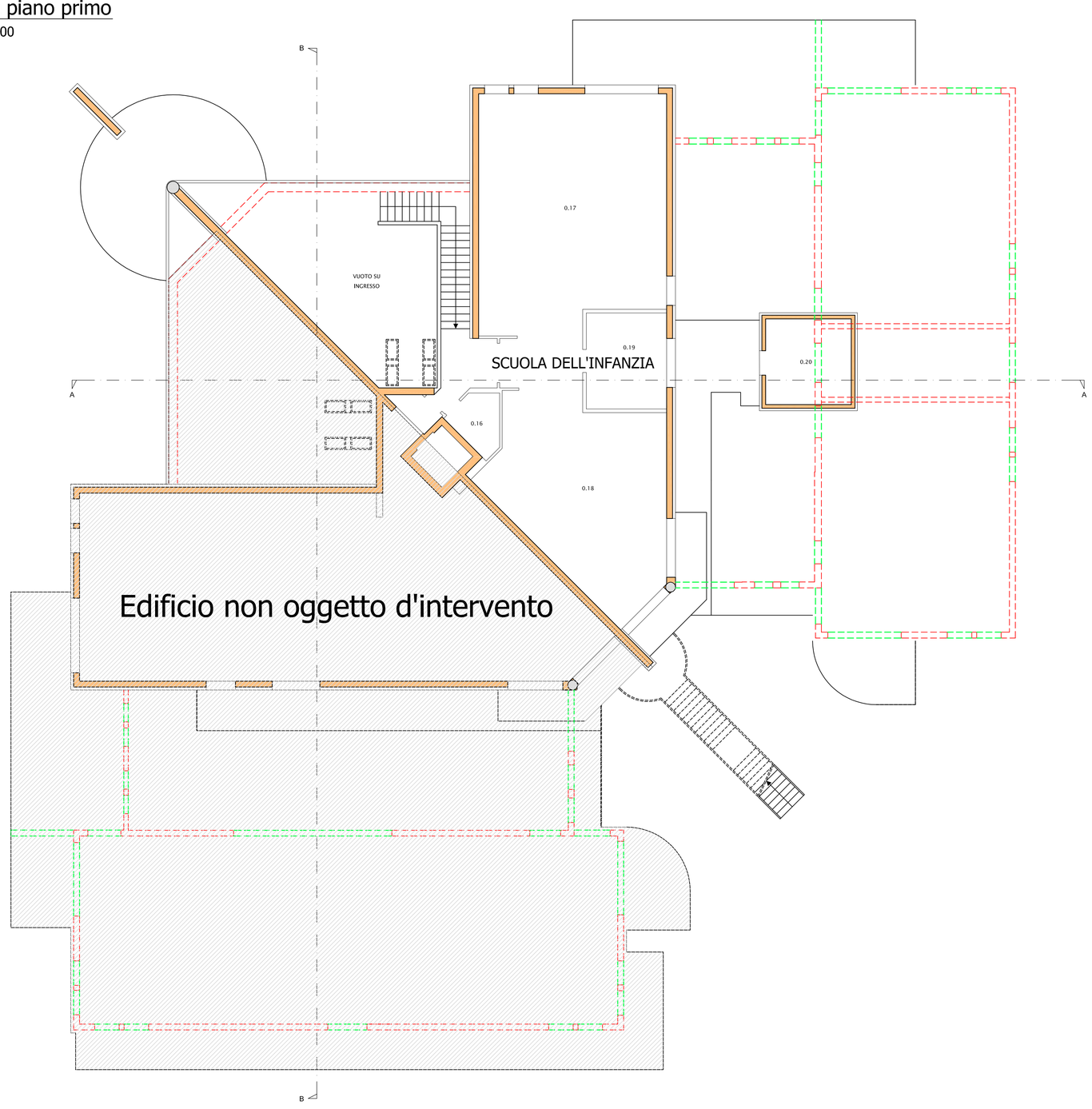


## LEGENDA

- muratura portante
- pilastri, cordoli, travi e solette in c.a.
- solai in latero-cemento
- muratura portante sottostante
- travi e architravi

## NOTA BENE:

Le quote e le misure vanno sempre confrontate col disegno architettonico e verificate in cantiere


ARCHISTRUTTURA

PROGETTAZIONE ARCHITETTONICA, STRUTTURALE, CIVILE
Via Malavolti 31 - Modena
Via del Tuscolano 9 - Bologna
Via Siepelunga 12 - Bologna
Tel. 059 7109442
studio@archistruttura.it
www.archistruttura.it


# COMUNE DI BASTIGLIA

## Piazza Tintori , n° 26-28

## SCUOLA DELL'INFANZIA "H.C. ANDERSEN"

### INTERVENTO STRUTTURALE A SEGUITO DI INDAGINI DIAGNOSTICHE RELATIVE AGLI ELEMENTI STRUTTURALI DEI SOLAI

PROGETTISTA STRUTTURALE:
Dott. Ing. Corrado Bonettini
Dott. Ing. Andrea Brighenti

COLLABORATORI:
Dott. Ing. Gianluca Gaiani

COMMITTENTE:
Comune di Bastiglia
Piazza Repubblica n. 57
41030 Bastiglia

REFERENTE PER IL COMMITTENTE:
Geom. Adriana Barbieri

DIRETTORE LAVORI STRUTTURALE:
Dott. Ing. Corrado Bonettini

PROTOCOLLO:
---------

OGGETTO:
RILIEVO GEOMETRICO STRUTTURALE
Pianta primo piano

Scala 1:100

ES 15.4

DATA: 19/11/2018

## Pianta strutturale impalcato di copertura

Scala 1:100

### LEGENDA

- muratura portante
- pilastri, cordoli, travi e solette in c.a.
- solai in latero-cemento
- muratura portante sottostante
- travi e architravi

### NOTA BENE:

Le quote e le misure vanno sempre confrontate col disegno architettonico e verificate in cantiere


ARCHISTRUTTURA

PROGETTAZIONE ARCHITETTONICA, STRUTTURALE, CIVILE
Via Malavolti 31 - Modena
Via del Tuscolano 9 - Bologna
Via Siepelunga 12 - Bologna
Tel. 059 7109442
studio@archistruttura.it
www.archistruttura.it


# COMUNE DI BASTIGLIA

## Piazza Tintori , n° 26-28

## SCUOLA DELL'INFANZIA "H.C. ANDERSEN"

### INTERVENTO STRUTTURALE A SEGUITO DI INDAGINI DIAGNOSTICHE RELATIVE AGLI ELEMENTI STRUTTURALI DEI SOLAI


PROGETTISTA STRUTTURALE:
Dott. Ing. Corrado Bonettini
Dott. Ing. Andrea Brighenti

COLLABORATORI:
Dott. Ing. Gianluca Gaiani

DIRETTORE LAVORI STRUTTURALE:
Dott. Ing. Corrado Bonettini


COMMITTENTE:
Comune di Bastiglia
Piazza Repubblica n. 57
41030 Bastiglia

REFERENTE PER IL COMMITTENTE:
Geom. Adriana Barbieri

PROTOCOLLO:
---------

OGGETTO:
RILIEVO GEOMETRICO STRUTTURALE
Pianta copertura

Scala 1:100

ES 15.5

DATA: 19/11/2018

## PARTICOLARE 1
Scala 1:20

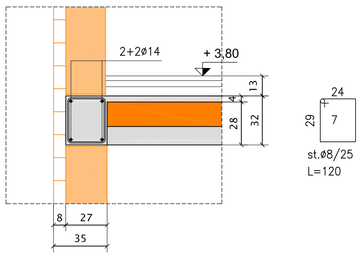


Particolare strutturale ottenuto da elaborati non confermato rilevamento da Indagini diagnostiche

## PARTICOLARE 2
Scala 1:20

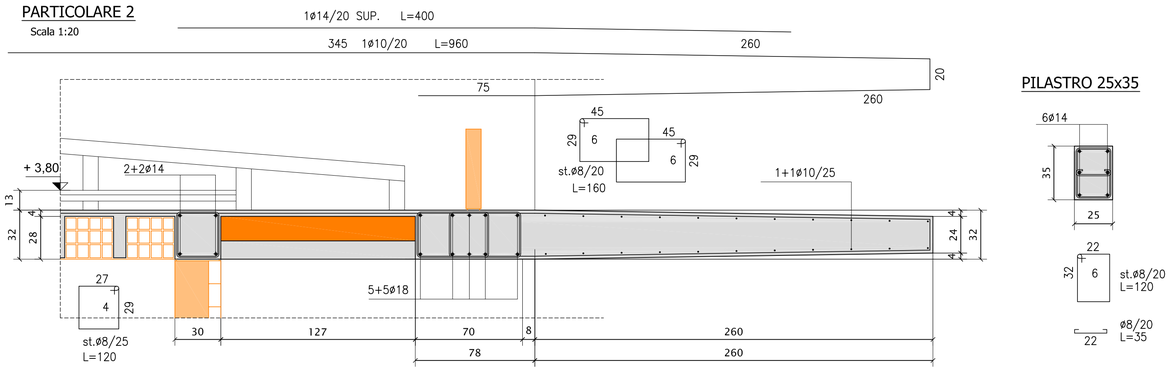


## PILASTRO 25x35




Particolare strutturale ottenuto da elaborati non confermato rilevamento da Indagini diagnostiche

## PARTICOLARE 3
Scala 1:20

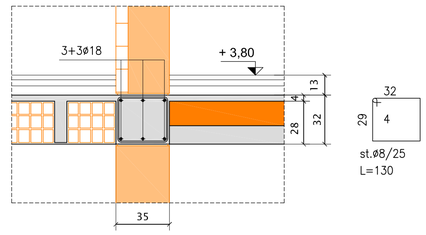


Particolare strutturale ottenuto da elaborati non confermato rilevamento da Indagini diagnostiche

## PARTICOLARE 5
Scala 1:20

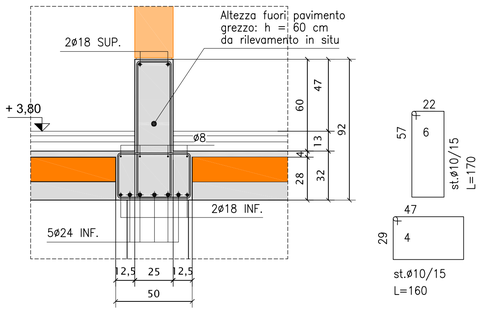


Particolare strutturale ottenuto da elaborati non confermato rilevamento da Indagini diagnostiche

## PARTICOLARE 6
Scala 1:20

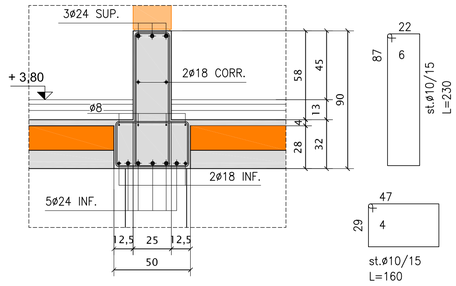


Particolare strutturale ottenuto da elaborati non confermato rilevamento da Indagini diagnostiche

## PARTICOLARE 7
Scala 1:20

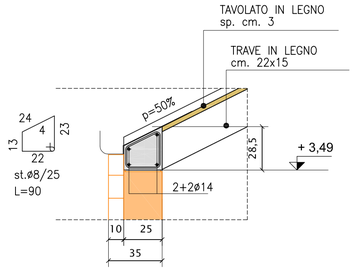


Particolare strutturale ottenuto da elaborati non confermato rilevamento da Indagini diagnostiche

## PARTICOLARE 8
Scala 1:20

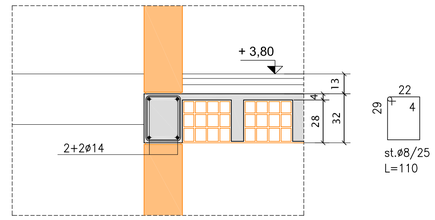


Particolare strutturale ottenuto da elaborati non confermato rilevamento da Indagini diagnostiche

## PARTICOLARE 9
Scala 1:20

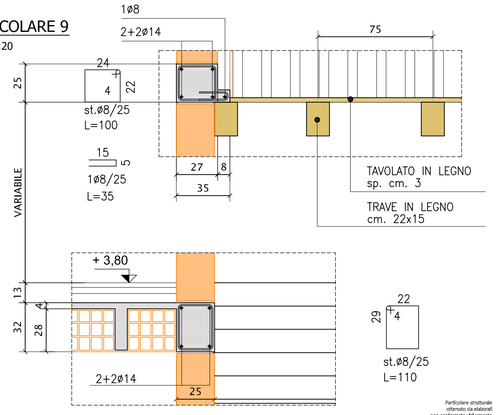


Particolare strutturale ottenuto da elaborati non confermato rilevamento da Indagini diagnostiche

## PARTICOLARE 10
Scala 1:20

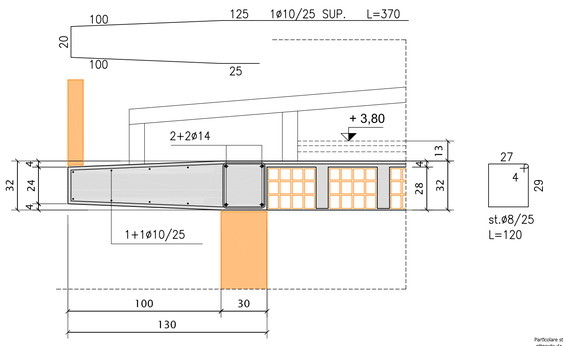


Particolare strutturale ottenuto da elaborati non confermato rilevamento da Indagini diagnostiche

## PARTICOLARE 11
Scala 1:20

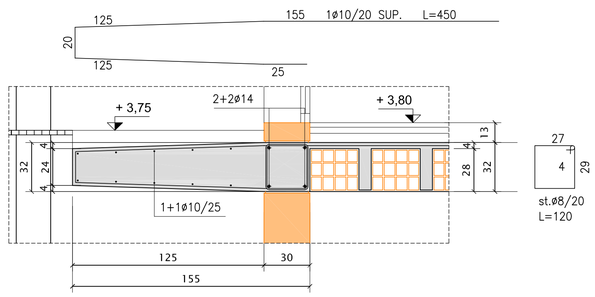


Particolare strutturale ottenuto da elaborati non confermato rilevamento da Indagini diagnostiche

## PARTICOLARE 12
Scala 1:20

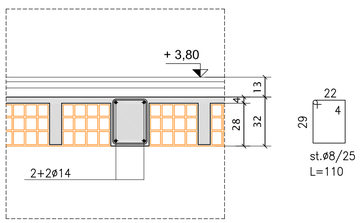


Particolare strutturale ottenuto da elaborati non confermato rilevamento da Indagini diagnostiche

## PARTICOLARE 13
Scala 1:20

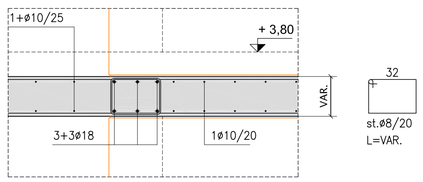


Particolare strutturale ottenuto da elaborati non confermato rilevamento da Indagini diagnostiche

## PARTICOLARE 14
Scala 1:20

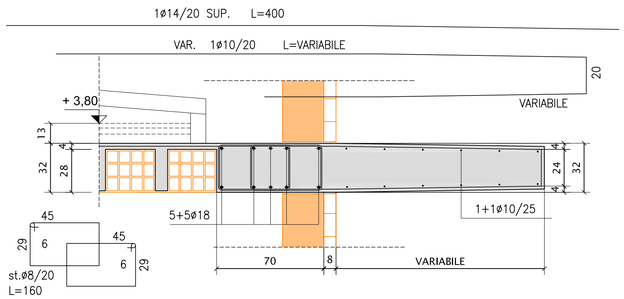


Particolare strutturale ottenuto da elaborati non confermato rilevamento da Indagini diagnostiche


ARCHISTRUTTURA

PROGETTAZIONE ARCHITETTONICA, STRUTTURALE, CIVILE
Via Malavolti 31 - Modena
Via del Tuscolano 9 - Bologna
Via Siepelunga 12 - Bologna
Tel. 059 7109442
studio@archistruttura.it
www.archistruttura.it


# COMUNE DI BASTIGLIA

## Piazza Tintori , n° 26-28

## SCUOLA DELL'INFANZIA "H.C. ANDERSEN"

### INTERVENTO STRUTTURALE A SEGUITO DI INDAGINI DIAGNOSTICHE RELATIVE AGLI ELEMENTI STRUTTURALI DEI SOLAI


PROGETTISTA STRUTTURALE:
Dott. Ing. Corrado Bonettini
Dott. Ing. Andrea Brighenti

COLLABORATORI:
Dott. Ing. Gianluca Gaiani

DIRETTORE LAVORI STRUTTURALE:
Dott. Ing. Corrado Bonettini

COMMITTENTE:
Comune di Bastiglia
Piazza Repubblica n. 57
41030 Bastiglia

REFERENTE PER IL COMMITTENTE:
Geom. Adriana Barbieri


PROTOCOLLO:
---

OGGETTO:
RILIEVO GEOMETRICO STRUTTURALE
Particolari costruttivi impalcati

Scala 1:100

ES 15.6

DATA: 19/11/2018

Sezione A-A

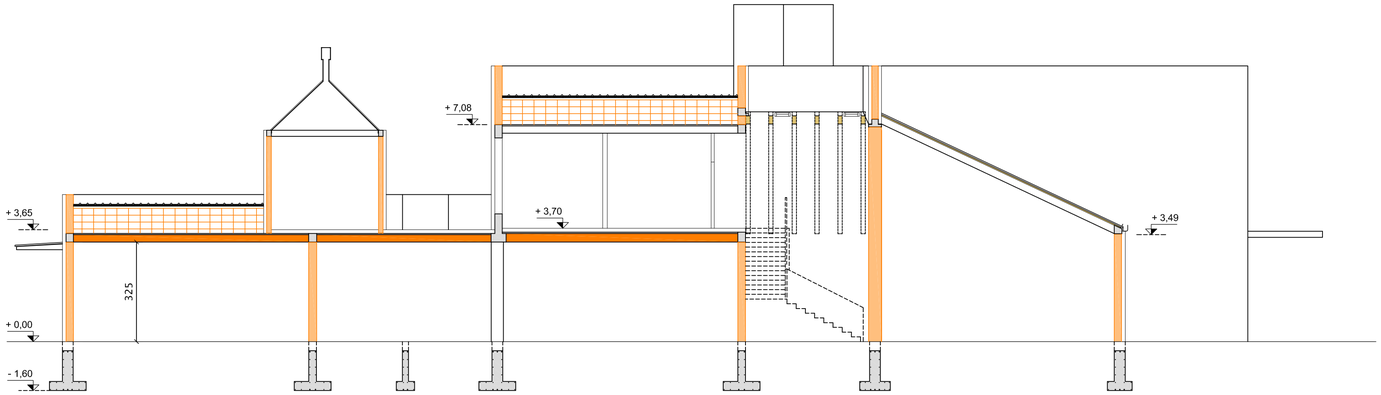


Sezione B-B

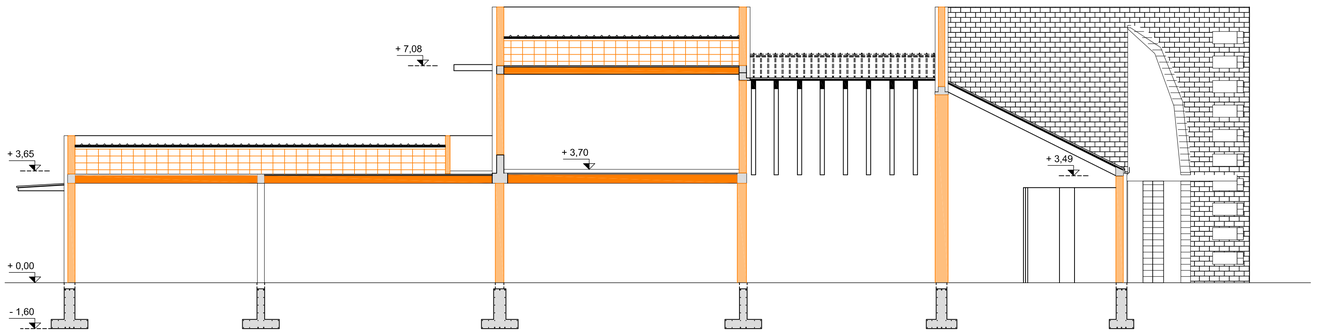



ARCHISTRUTTURA

PROGETTAZIONE ARCHITETTONICA, STRUTTURALE, CIVILE
Via Malavolti 31 - Modena
Via del Tuscolano 9 - Bologna
Via Siepelunga 12 - Bologna
Tel. 059 7109442
studio@archistruttura.it
www.archistruttura.it


# COMUNE DI BASTIGLIA

## Piazza Tintori , n° 26-28

## SCUOLA DELL'INFANZIA "H.C. ANDERSEN"

### INTERVENTO STRUTTURALE A SEGUITO DI INDAGINI DIAGNOSTICHE RELATIVE AGLI ELEMENTI STRUTTURALI DEI SOLAI

PROGETTISTA STRUTTURALE:
Dott. Ing. Corrado Bonettini
Dott. Ing. Andrea Brighenti

COLLABORATORI:
Dott. Ing. Gianluca Gaiani

COMMITTENTE:
Comune di Bastiglia
Piazza Repubblica n. 57
41030 Bastiglia

REFERENTE PER IL COMMITTENTE:
Geom. Adriana Barbieri

DIRETTORE LAVORI STRUTTURALE:
Dott. Ing. Corrado Bonettini

PROTOCOLLO:
---------

OGGETTO:
RILIEVO GEOMETRICO STRUTTURALE
Sezioni

Scala 1:100

ES 15.7

DATA: 19/11/2018

## SEZIONE 1
Scala 1:12.5

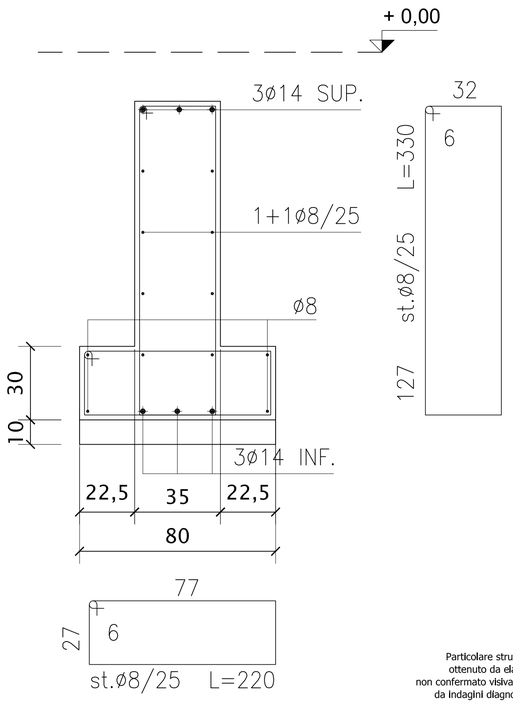


Particolare strutturale
ottenuto da elaborati
non confermato visivamente
da indagini diagnostiche

## SEZIONE 2
Scala 1:12.5

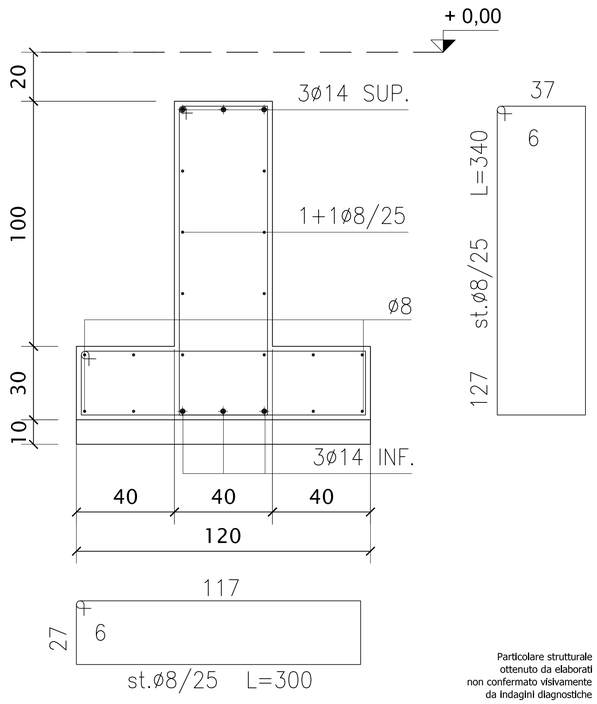


Particolare strutturale
ottenuto da elaborati
non confermato visivamente
da indagini diagnostiche

## SEZIONE 3
Scala 1:12.5

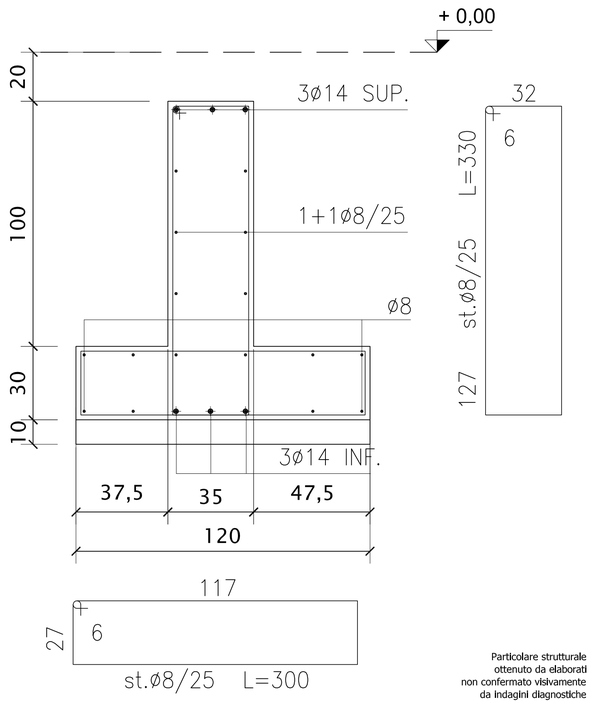


Particolare strutturale
ottenuto da elaborati
non confermato visivamente
da indagini diagnostiche

## SEZIONE 4
Scala 1:12.5

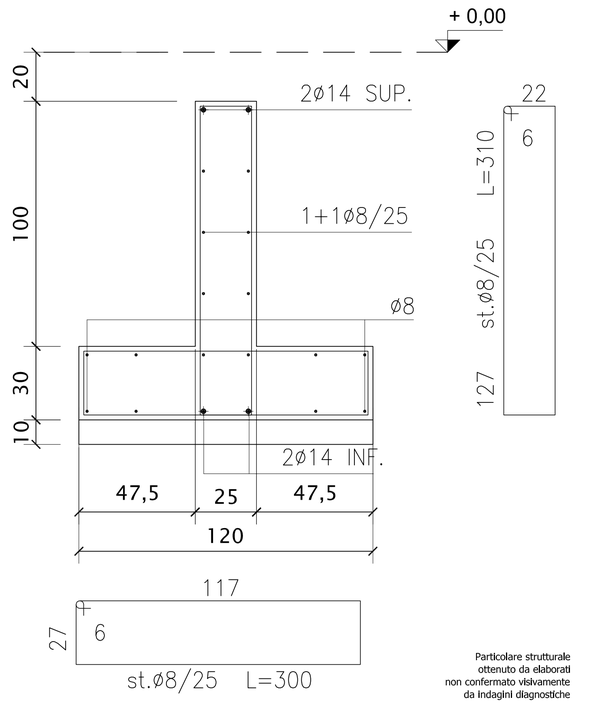


Particolare strutturale
ottenuto da elaborati
non confermato visivamente
da indagini diagnostiche

## SEZIONE 5
Scala 1:12.5

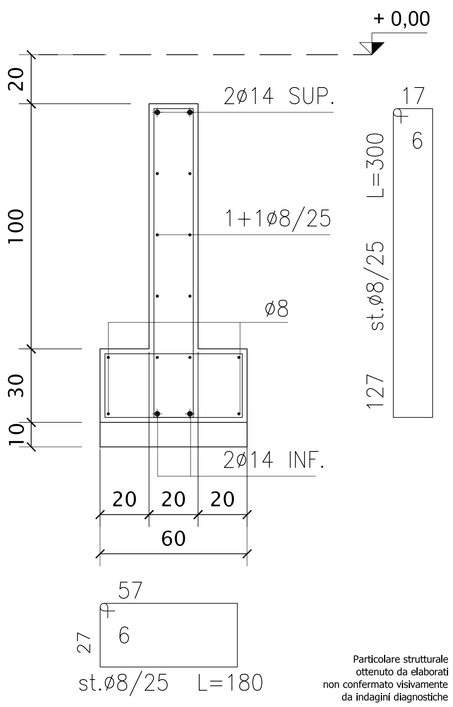


Particolare strutturale
ottenuto da elaborati
non confermato visivamente
da indagini diagnostiche

## SEZIONE 6
Scala 1:12.5

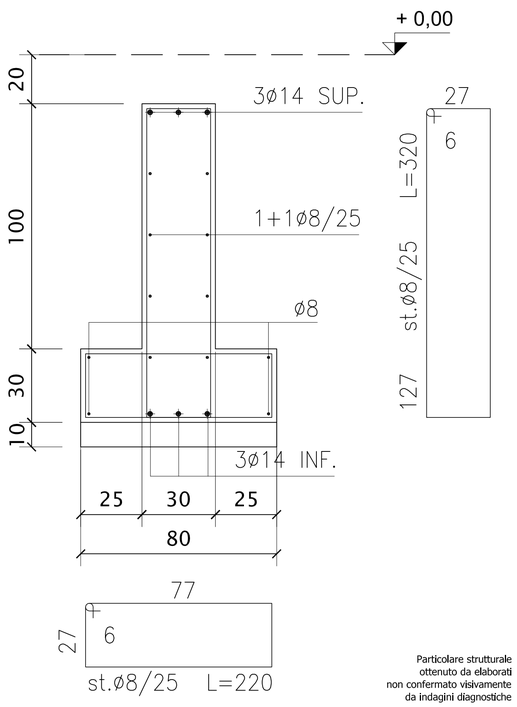


Particolare strutturale
ottenuto da elaborati
non confermato visivamente
da indagini diagnostiche

## SEZIONE 7
Scala 1:12.5

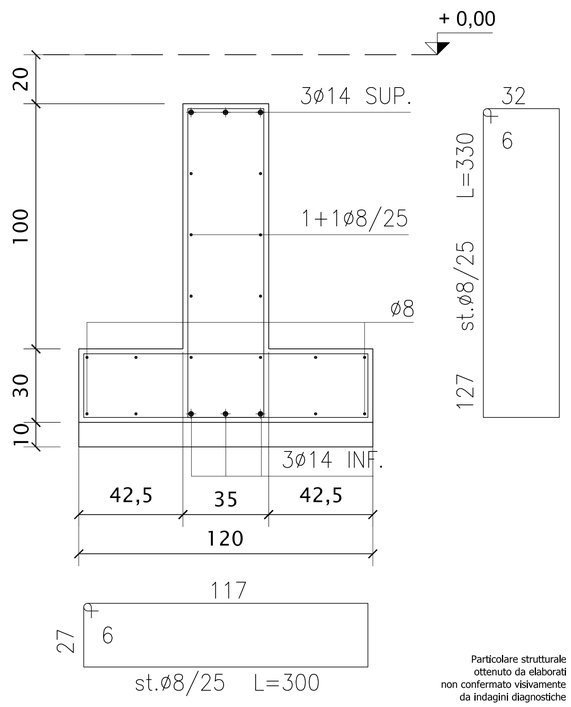


Particolare strutturale
ottenuto da elaborati
non confermato visivamente
da indagini diagnostiche

## PIL. ø40

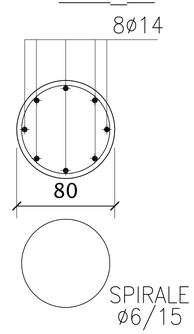


## PIL. ø45

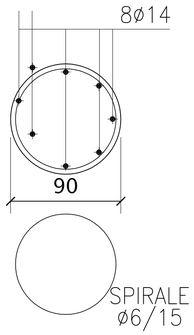


Particolare strutturale
ottenuto da elaborati
non confermato visivamente
da indagini diagnostiche


ARCHISTRUTTURA

PROGETTAZIONE ARCHITETTONICA, STRUTTURALE, CIVILE
Via Malavolti 31 - Modena
Via del Tuscolano 9 - Bologna
Via Siepelunga 12 - Bologna
Tel. 059 7109442
studio@archistruttura.it
www.archistruttura.it


# COMUNE DI BASTIGLIA

Piazza Tintori , n° 26-28

## SCUOLA DELL'INFANZIA "H.C. ANDERSEN"

### INTERVENTO STRUTTURALE A SEGUITO DI INDAGINI DIAGNOSTICHE RELATIVE AGLI ELEMENTI STRUTTURALI DEI SOLAI

| | |
|---|---|
| PROGETTISTA STRUTTURALE:<br>Dott. Ing. Corrado Bonettini<br>Dott. Ing. Andrea Brighenti | COMMITTENTE:<br>Comune di Bastiglia<br>Piazza Repubblica n. 57<br>41030 Bastiglia |
| COLLABORATORI:<br>Dott. Ing. Gianluca Gaiani | REFERENTE PER IL COMMITTENTE:<br>Geom. Adriana Barbieri |
| DIRETTORE LAVORI STRUTTURALE:<br>Dott. Ing. Corrado Bonettini | PROTOCOLLO:<br>--------- |
| OGGETTO:<br>RILIEVO GEOMETRICO STRUTTURALE<br>Particolari costruttivi fondazioni<br><br>Scala 1:50 | ES 15.8<br><br>DATA: 19/11/2018 |

## PARTICOLARE 1

Scala 1:20

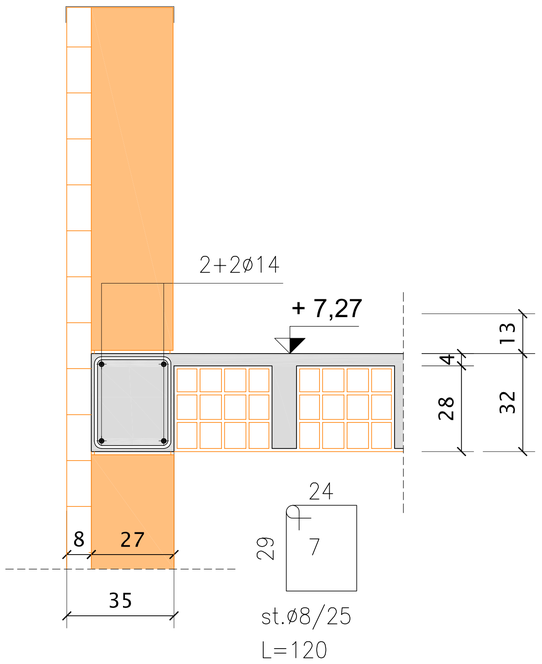


Particolare strutturale
ottenuto da elaborati
non confermato visivamente
da indagini diagnostiche

## PARTICOLARE 2

Scala 1:20

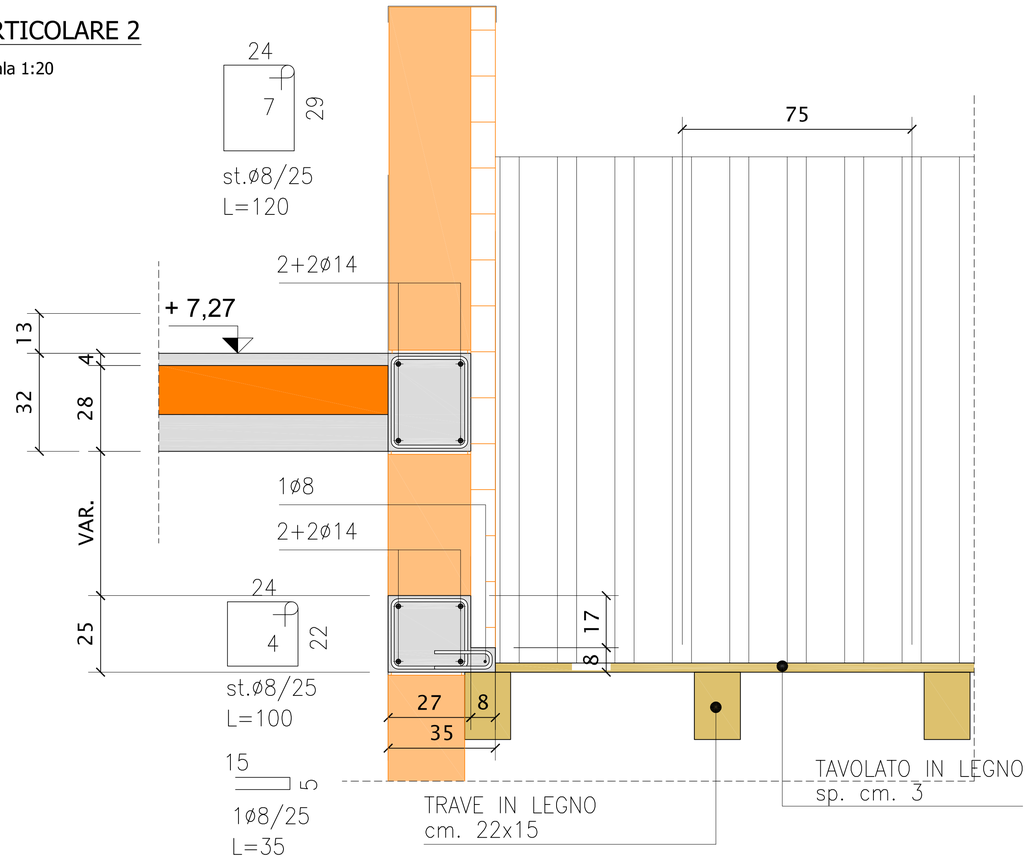


Particolare strutturale
ottenuto da elaborati
non confermato visivamente
da indagini diagnostiche

## PARTICOLARE 5

Scala 1:20

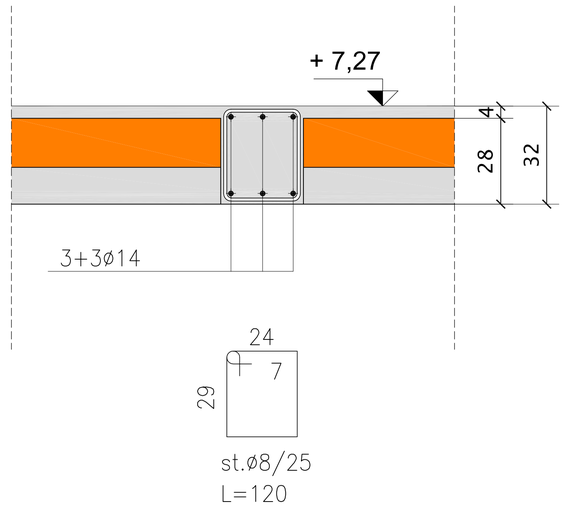


Particolare strutturale
ottenuto da elaborati
non confermato visivamente
da indagini diagnostiche

## PARTICOLARE 3

Scala 1:20

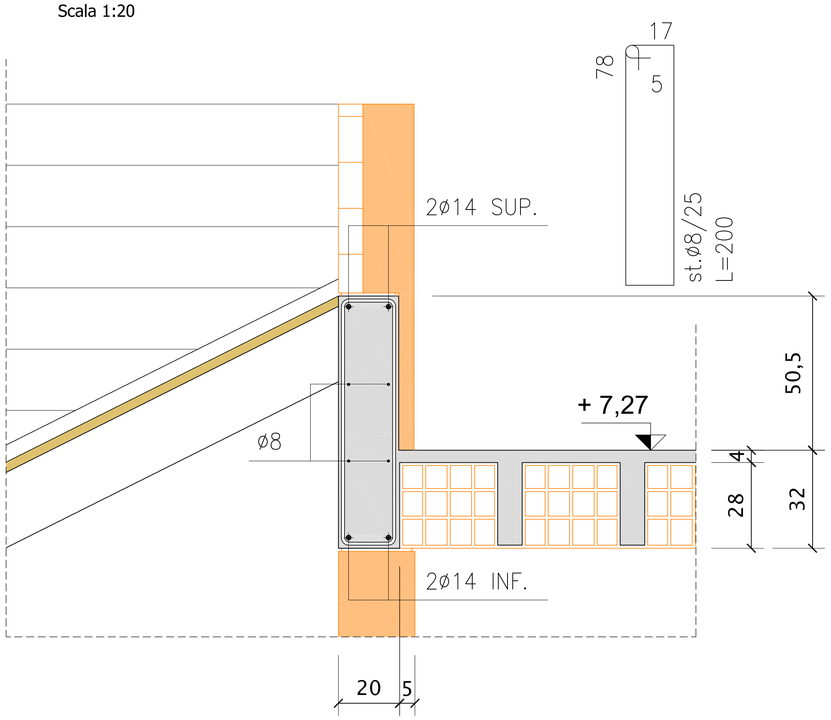


Particolare strutturale
ottenuto da elaborati
non confermato visivamente
da indagini diagnostiche

## PARTICOLARE 4

Scala 1:20

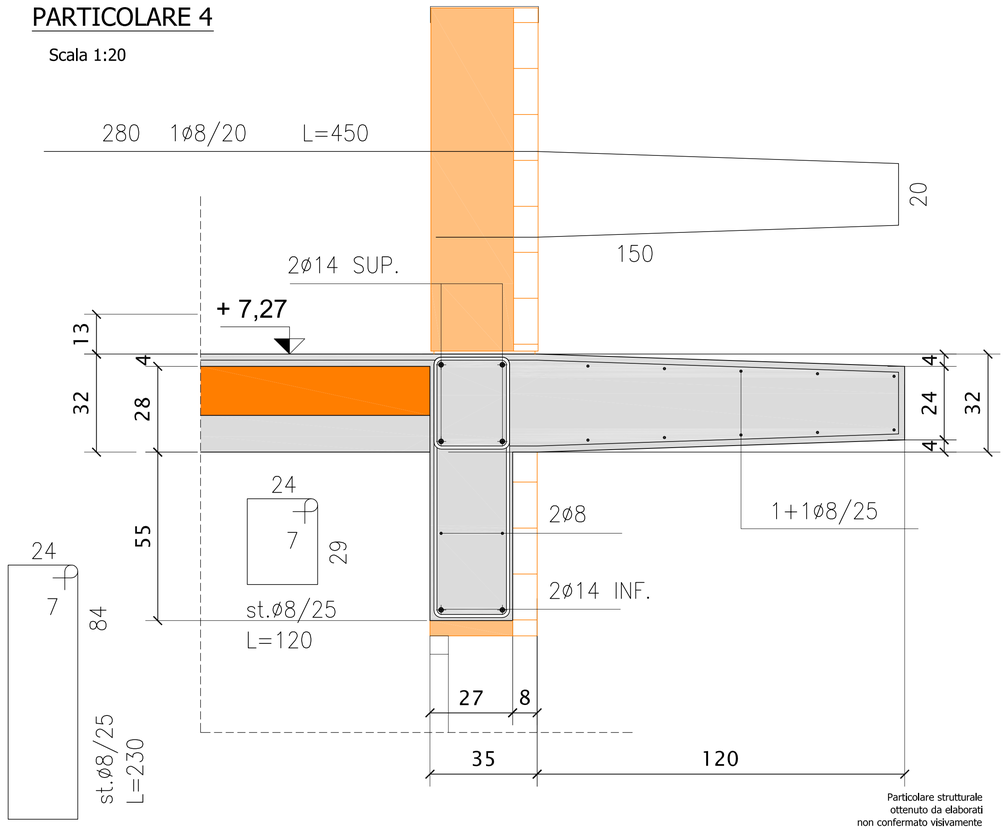


Particolare strutturale
ottenuto da elaborati
non confermato visivamente
da indagini diagnostiche


ARCHISTRUTTURA

PROGETTAZIONE ARCHITETTONICA, STRUTTURALE, CIVILE
Via Malavolti 31 - Modena
Via del Tuscolano 9 - Bologna
Via Siepelunga 12 - Bologna
Tel. 059 7109442
studio@archistruttura.it
www.archistruttura.it


# COMUNE DI BASTIGLIA

## Piazza Tintori , n° 26-28

### SCUOLA DELL'INFANZIA "H.C. ANDERSEN"

### INTERVENTO STRUTTURALE A SEGUITO DI INDAGINI DIAGNOSTICHE RELATIVE AGLI ELEMENTI STRUTTURALI DEI SOLAI

| | |
|---|---|
| PROGETTISTA STRUTTURALE:<br>Dott. Ing. Corrado Bonettini<br>Dott. Ing. Andrea Brighenti | COMMITTENTE:<br>Comune di Bastiglia<br>Piazza Repubblica n. 57<br>41030 Bastiglia |
| COLLABORATORI:<br>Dott. Ing. Gianluca Gaiani | REFERENTE PER IL COMMITTENTE:<br>Geom. Adriana Barbieri |
| DIRETTORE LAVORI STRUTTURALE:<br>Dott. Ing. Corrado Bonettini | PROTOCOLLO:<br>--------- |
| OGGETTO:<br>RILIEVO GEOMETRICO STRUTTURALE<br>Particolari costruttivi impalcati<br><br>Scala 1:50 | ES 15.9<br><br>DATA: 19/11/2018 |