LEGENDA SIMBOLI

Simbolo	Descrizione
Q....	Quadro elettrico simbolo generico
	PozzettO ESISTENTE
	Tubazione ESISTENTE
	Canale portacavi in PVC per circuito energia
	Conduttura montante - discendente
TP/TD	ARMADI DATI FONIA E TELEFONICA
C.R.	CENTRALE RIVELAZIONE INCENDI ESISTENTI MARCA ESSER

PARTICOLARE INTERRUTTORE DA CUI VERRA' ATTESTATO IL PREFABBRICATO E SCHEMA DI PRINCIPIO QUADRO GENERALE PREFABBRICATO

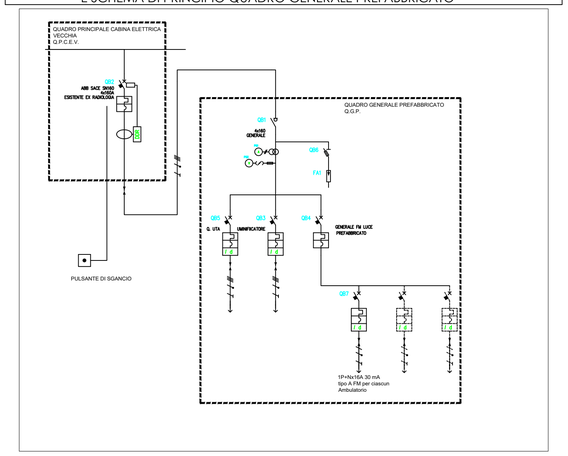

COMUNE DI VALSAMOGGIA

SERVIZIO SANITARIO REGIONALE
EMILIA-ROMAGNA
Azienda Unità Sanitaria Locale di Bologna
Dipartimento Tecnico Patrimoniale

Istituto delle Scienze Neurologiche
Istituto di Ricovero e Cura a Carattere Scientifico

N° PROGR.

CONSEGNA	VERIFICA/VALIDAZIONE/APPROVAZIONE
DATA E PROT.	DATA E PROT.

TIMBRI E FIRME DI ATTESTAZIONE DELLA VERIFICA/VALIDAZIONE

OSPEDALE DI BAZZANO

REALIZZAZIONE DI STRUTTURA PREFABBRICATA
PER IL TRASFERIMENTO DI AMBULATORI
A SEGUITO DELL'EMERGENZA COVID-19 (EX-ART.2, D.L. 34/20)

PROGETTO DI FATTIBILITA'

SPAZIO RISERVATO PER APPROVAZIONE TITOLO EDILIZIO

PROGETTO ARCHITETTONICO Ing. Franco Emiliani	PROGETTO STRUTTURALE	PROPRIETA' AZIENDA USL DI BOLOGNA DELEGATO CON DELIBERA N. 263 del 12/07/2019 IL DIRETTORE DEL DIPARTIMENTO TECNICO PATRIMONIALE (Ing. Francesco Rainaldi)
PROGETTO IMPIANTI ELETTRICI Per. Ind. Antonio Spata	PROGETTO IMPIANTI MECCANICI Per. Ind. Giovanni Bonfiglioli	DIRETTORE GENERALE Dott. Paolo Bordon
COORDINATORE SICUREZZA FASE PROGETTAZIONE	COORDINATORE SICUREZZA FASE ESECUZIONE	RESPONSABILE UO Servizi di Supporto alla Gestione Patrimoniale e alla Progettazione (SC) Ing. Franco Emiliani RESPONSABILE PROCEDIMENTO Ing. Franco Emiliani
PRESIDIO: OSPEDALE DI BAZZANO		COLLABORATORE/ESTENSORE Geom. Erica Forlani
EDIFICIO: OSPEDALE DI BAZZANO	CODICE EDIFICIO 001	
PIANO: / PIANO TERRA		DIREZIONE LAVORI
ELABORATO: Distribuzione esterna impianti elettrici Alimentazioni prefabbricato		CODICE PROG. PP ELAB. N. IE 01
		SOSTITUISCE IL N.
		SOSTITUITO DAL N.

ARCHIVIO USL N.:	DATA: 30/6/2018	SCALA: 1:100	REFERENTE AMMINISTRATIVO:	AGGIORNAMENTI			
	ARCHIVIO N.:	FILE: PPIE01	MOD01 PsqB01 ADT Rev. 5.1 del 26/10/2016	1		3	
				2		4	