PARTICOLARI RACCORDI CANALI

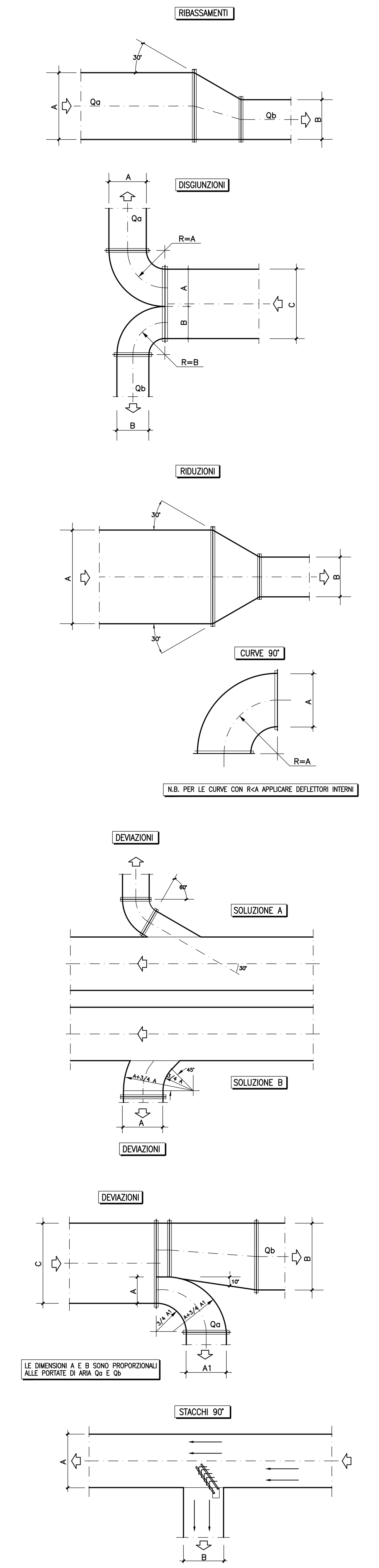

PARTICOLARE PORTELLA ISPEZIONE CANALI

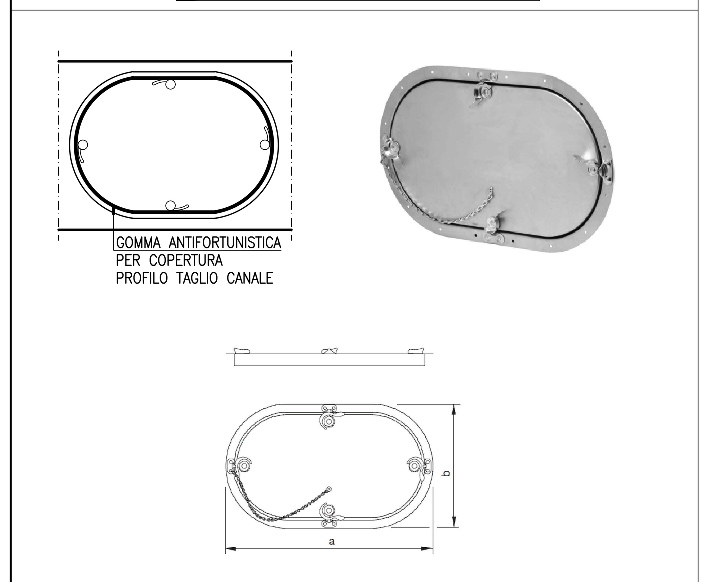

PARTICOLARI STAFFAGGIO CANALI CIRCOLARI

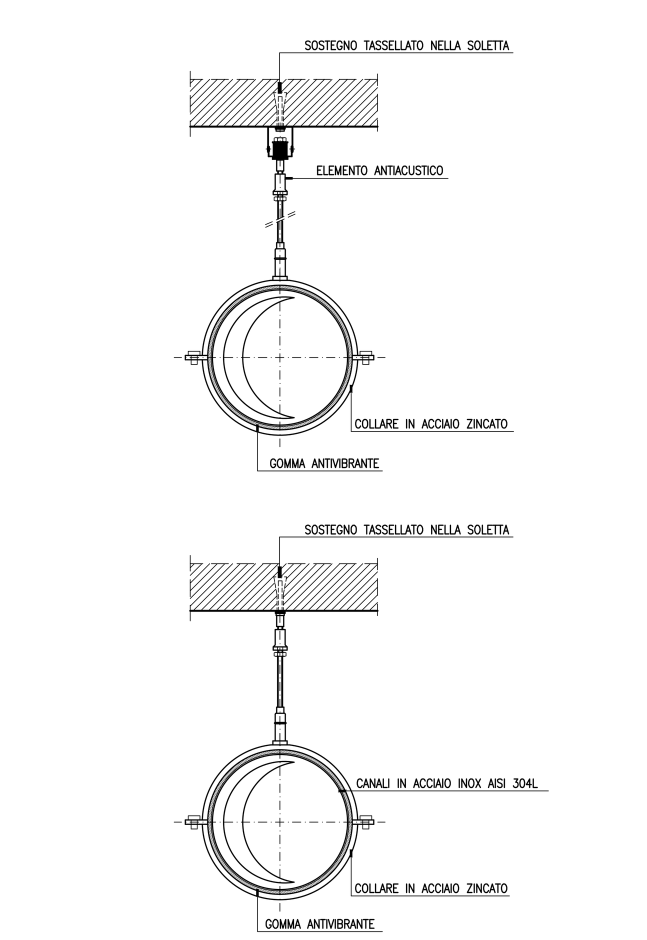

PARTICOLARI STAFFAGGIO CANALI RETTANGOLARI

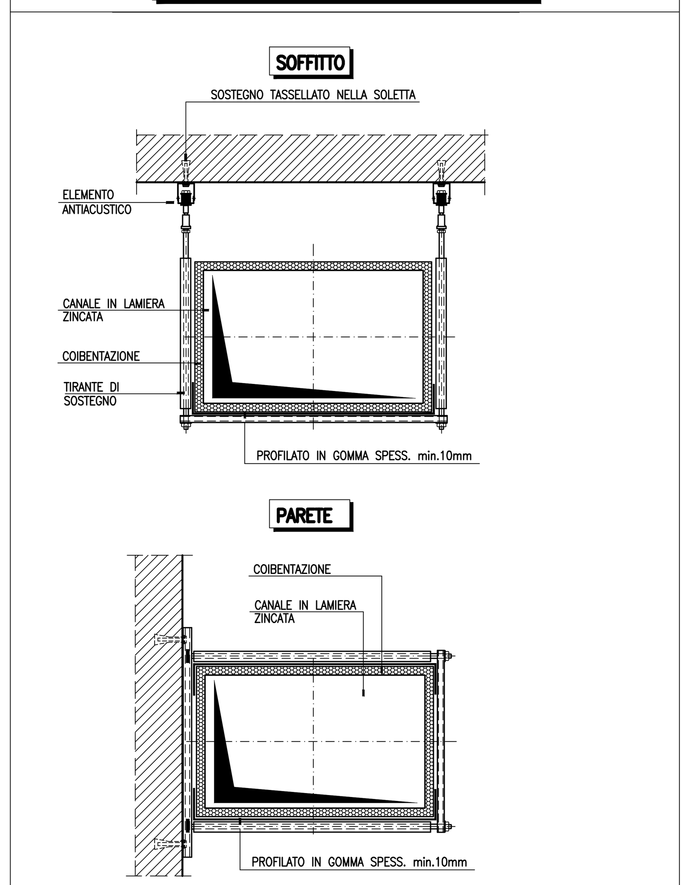

PARTICOLARE INSTALLAZIONE SERRANDA TAGLAFUOCO

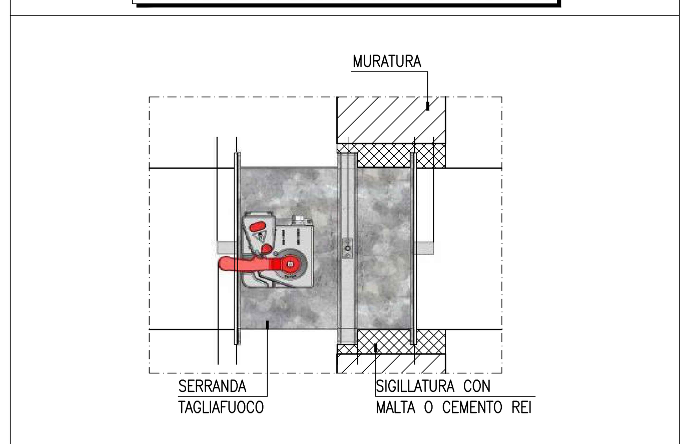

PARTICOLARE TUBAZIONE ATTRAVERSAMENTO SOLETTA

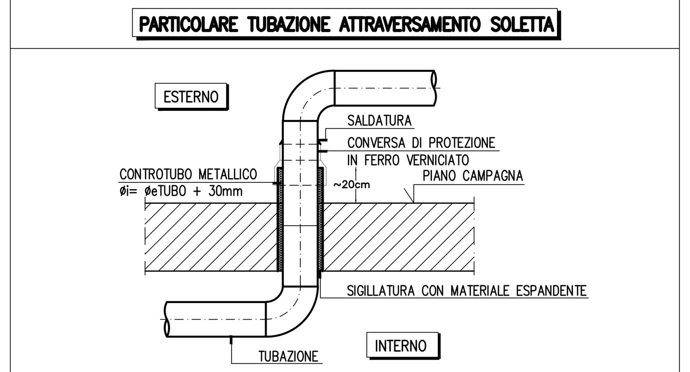

PARTICOLARE USCITA TUBAZIONE INTERRATA GAS

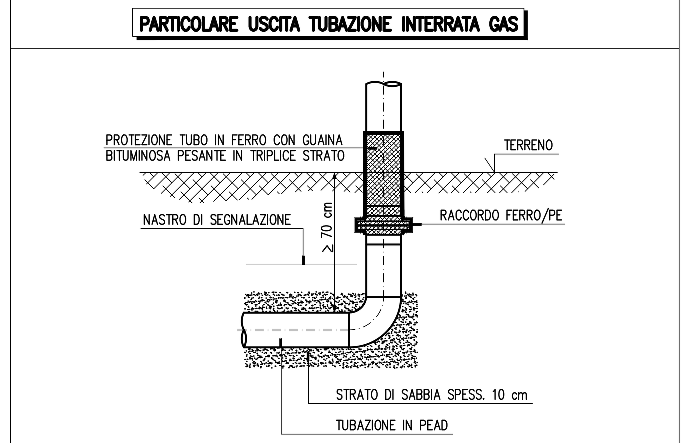

PARTICOLARI STAFFAGGIO TUBAZIONI

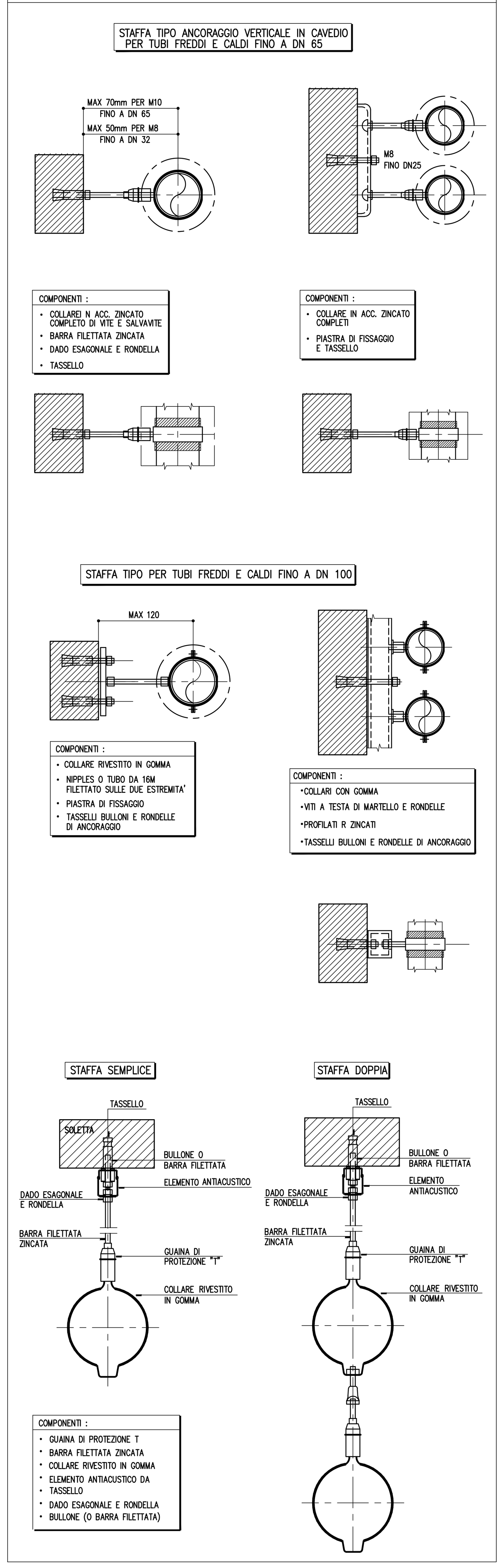

PARTICOLARE STAFFA DI APPOGGIO COLLETTORI

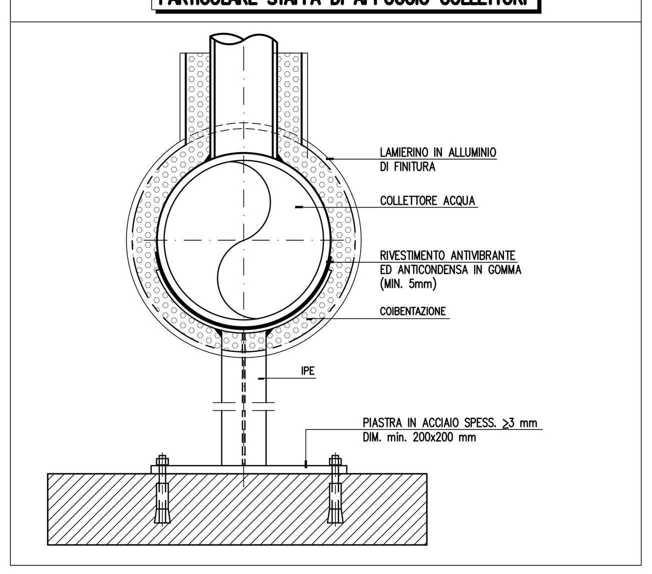

PARTICOLARE SIGILLATURA COIBENTAZIONE

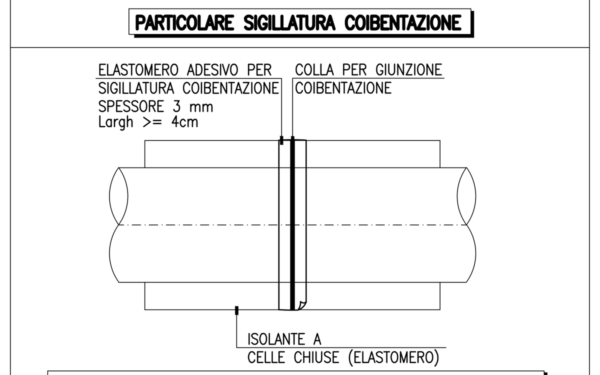

N.B. OGNI 3 m INCOLLARE IL COIBENTE ALLA TUBAZIONE SIGILLARE ACCURATAMENTE L' ISOLANTE PER EVITARE QUALSIASI POSSIBILE FORMAZIONE DI CONDENSA

SEGUE PARTICOLARI STAFFAGGIO TUBAZIONI

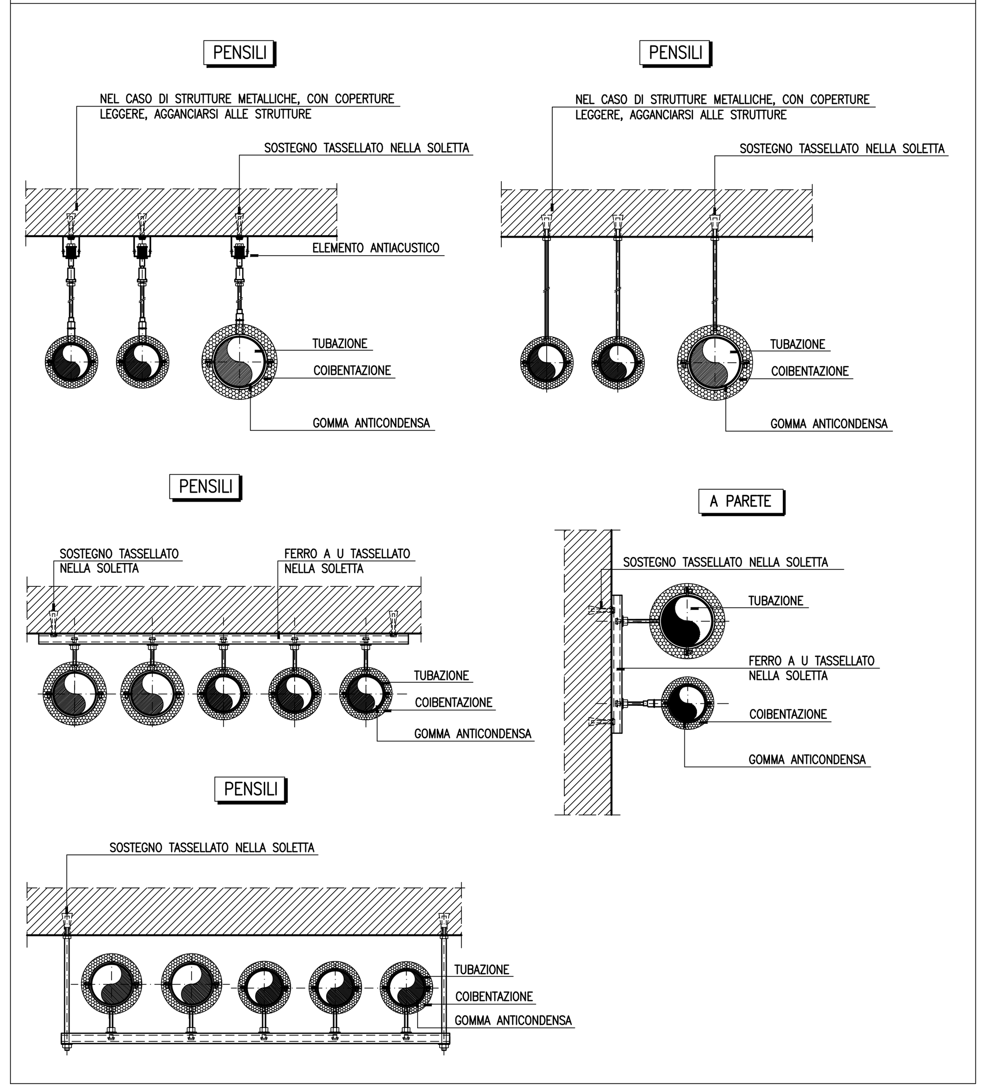

DETTAGLIO ATTRAVERSAMENTO TUBAZIONI MURATURE O SOLAIO

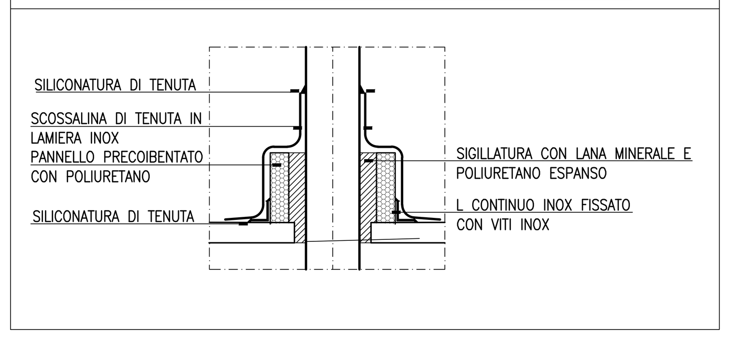

PARTICOLARE APPOGGIO UTA

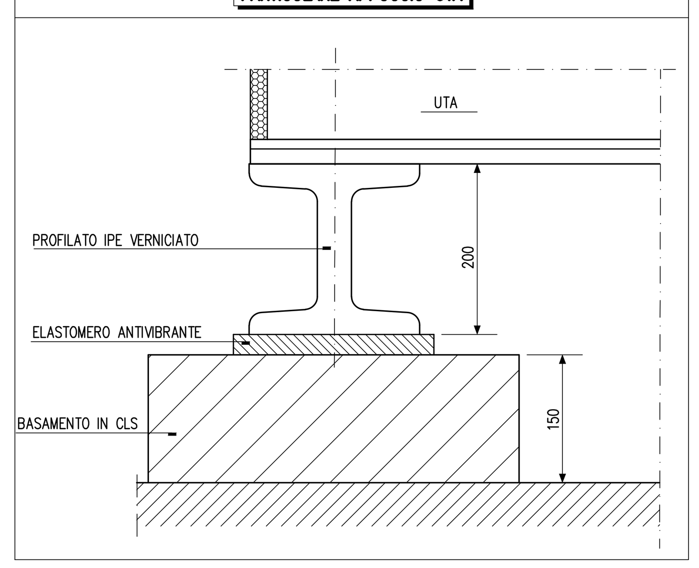

PARTICOLARE TIPICO GRUPPO DI POMPAGGIO A BASAMENTO

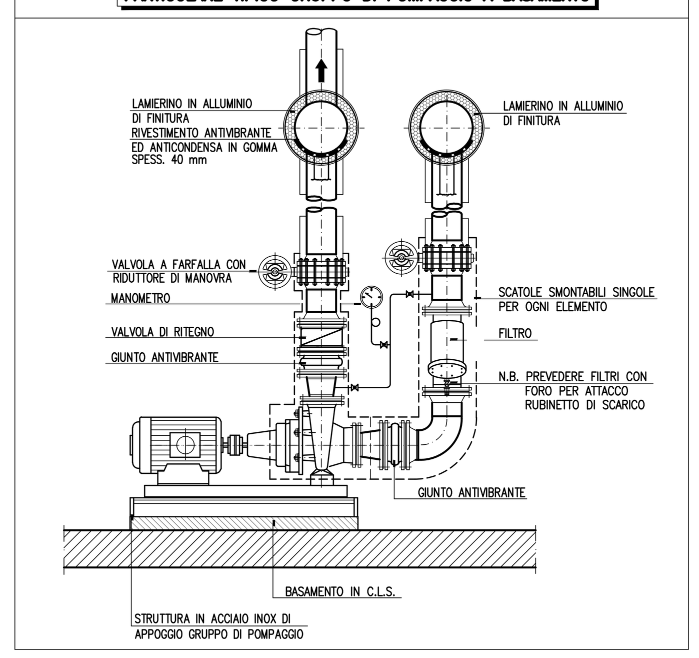

PARTICOLARE APPOGGIO GRUPPI FRIGO

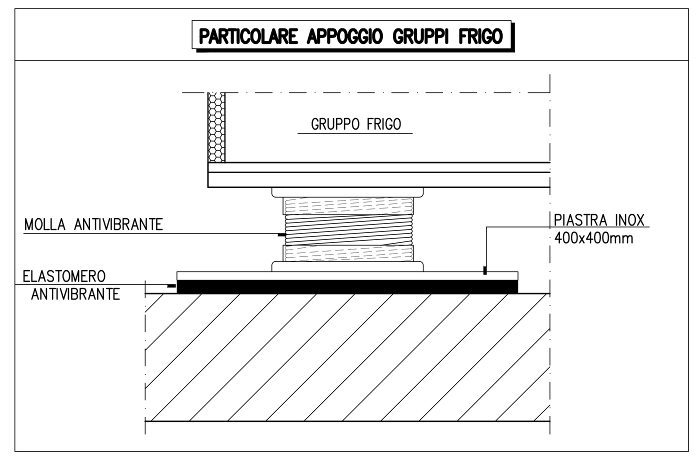

TIPICI STAFFAGGI SISMICI PRINCIPALI

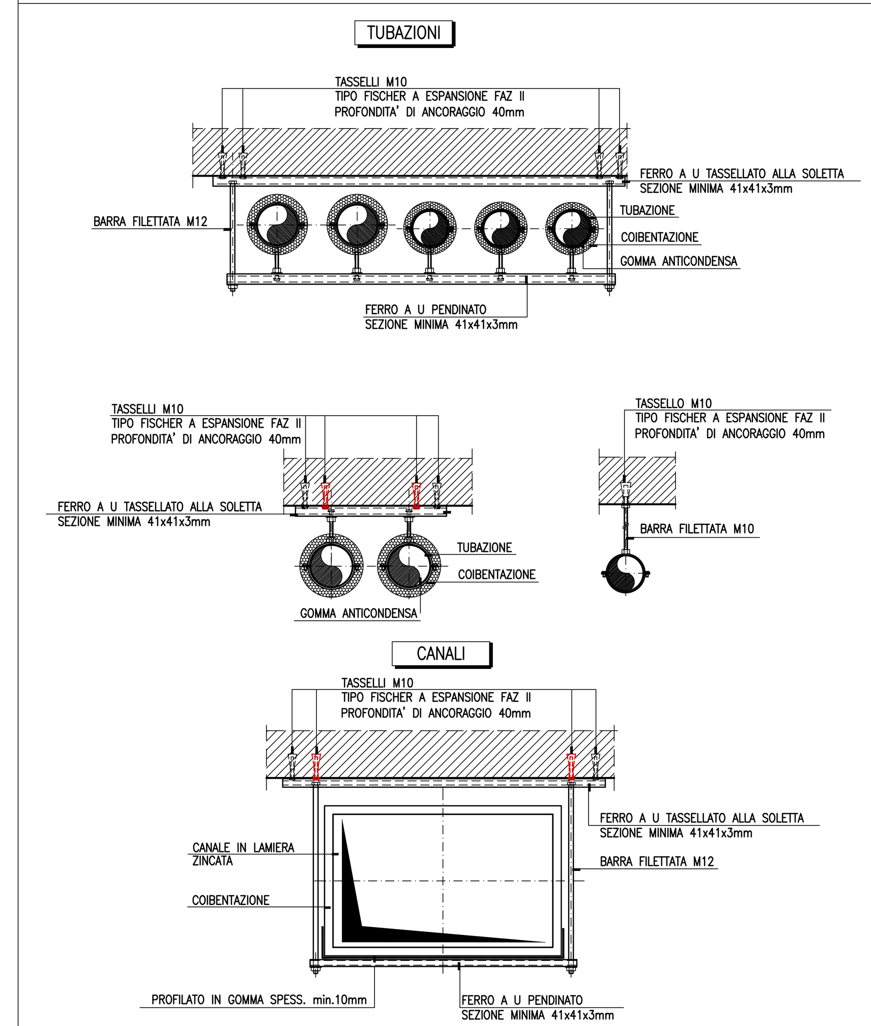

RIEPILOGO ANCORAGGI PER STAFFAGGIO IMPIANTI	
– CARICHI <= 35 kg/m	N°1 TASSELLO M10 PER CIASCUN PUNTO DI ANCORAGGIO
– CARICHI > 35 kg/m	N°2 TASSELLI M10 PER CIASCUN PUNTO DI ANCORAGGIO

N.B. PASSO MASSIMO STAFFE 3,0 m

TIPICO GIUNTO SISMICO PER TUBAZIONI

TIPICI COMPARTIMENTAZIONI ACUSTICHE

PARTICOLARE CANALE ARIA

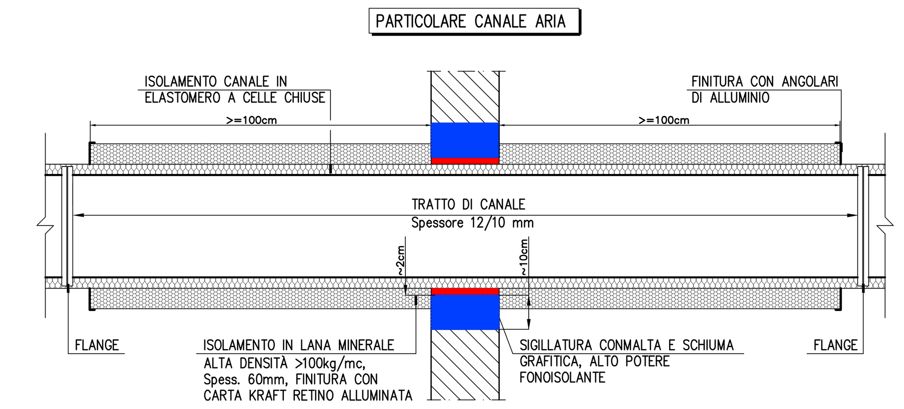

PARTICOLARE CANALINA ELETTRICA

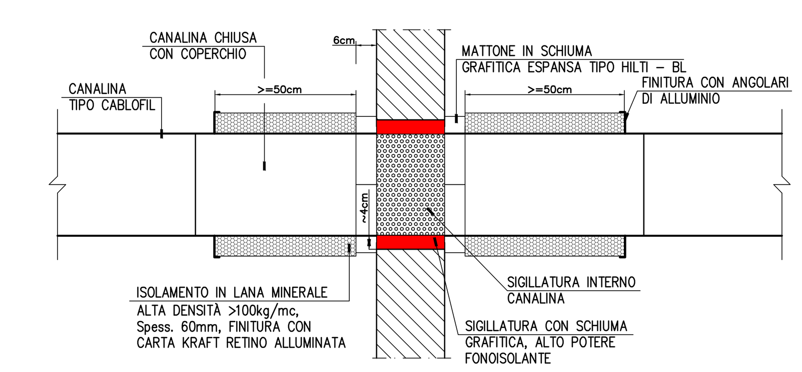

PARTICOLARE TUBAZIONI

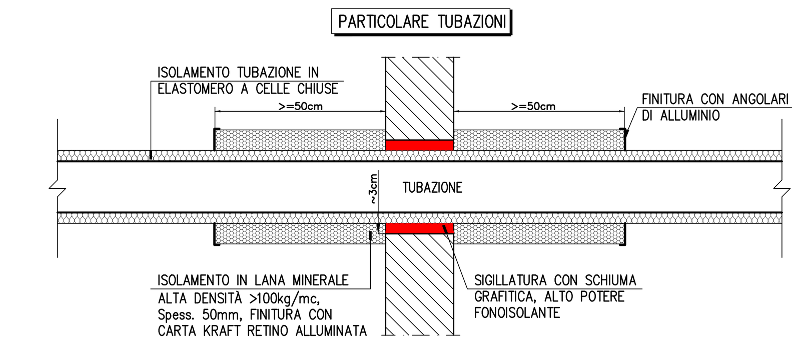

POTERE FONOISOLANTE CHIUSURA Rw>35dB

LE COMPARTIMENTAZIONI ACUSTICHE, COMUNQUE ESEGUITE, OLTRE A GARANTIRE SINGOLARMENTE UN POTERE FONOISOLANTE Rw MAGGIORE DI 35 dB, DEVONO GARANTIRE UN POTERE FONOISOLANTE COMPLESSIVO DELLA PARTIZIONE SU CUI SONO APPLICATE NON INFERIORE A 50dB

PARTICOLARE CHIUSURA BOCCHETTE E CANALE CONNETTIVO

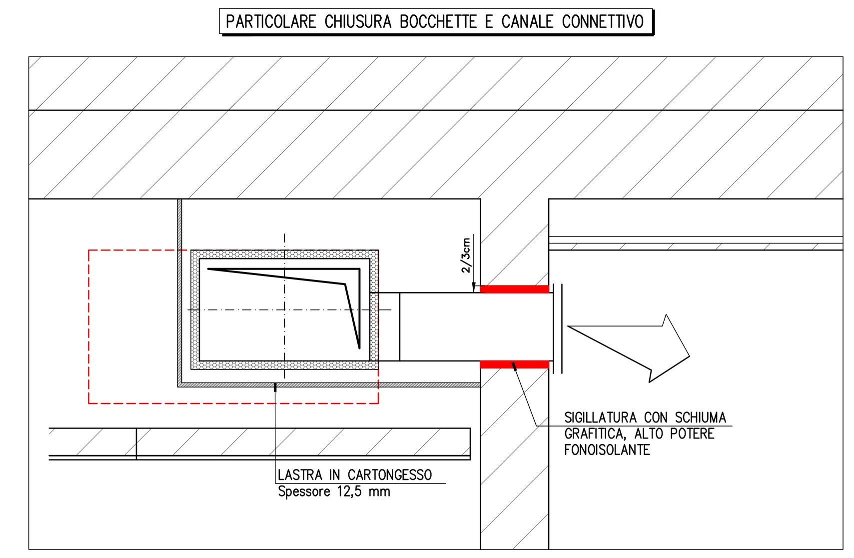

POTERE FONOISOLANTE CHIUSURA (ESCLUSO LASTRA IN CARTONGESSO) Rw>30dB

POTERE FONOISOLANTE COMPLESSIVO DELLA PARTIZIONE SU CUI E' APPLICATA (ESCLUSO LASTRA IN CARTONGESSO) NON INFERIORE A 45dB

N.B PARTICOLARI TIPICI
DEFINIRE IN OPERA CARATTERISTICHE COSTRUTTIVE

Nuova scuola media Enrico Panzacchi
Viale II Giugno, 49 - Ozzano dell'Emilia

committente
Comune di Ozzano dell'Emilia
Via della Repubblica, 10

responsabile unico del procedimento
ing. Chiara De Plato

raggruppamento temporaneo di professionisti

_progettazione architettonica
AREA PROGETTI srl Arch. Giorgio Gazzera
Via Regaldi 3, 10154 Torino, tel. 011 2386221, info@area-progetti.it
Archisbang associati Arch. Silvia Minutolo, Arch. Marco Giai Via
Via Bogino 4, 10123 Torino, tel. 011 026 7246, info@archisbang.com

_progettazione strutturale
AREA PROGETTI srl Ing. Marco Cuccureddu
Via Regaldi 3, 10154 Torino, tel. 011 2386221, info@area-progetti.it

_progettazione impianti meccanici, elettrici e speciali
AREA PROGETTI srl Ing. Sergio Cerioni, Ing. Gabriele Pisani
Via Regaldi 3, 10154 Torino, tel. 011 2386221, info@area-progetti.it

_progettazione antincendio
AREA PROGETTI srl Ing. Sergio Cerioni
Via Regaldi 3, 10154 Torino, tel. 011 2386221, info@area-progetti.it

_progettazione urbanistica
arch. Andrea Cavaliere
Via Cassini 43 - 10129 Torino, tel. 3284240491, archicavaliere@gmail.com

_consulenza LEED
arch. Elisa Sirombo
Via Stampatori 21, 10122 Torino, tel. 3356277109, elisa.sirombo@gmail.com

_piano di sicurezza e coordinamento
AREA PROGETTI srl Arch. Domenico Racca
Via Regaldi 3, 10154 Torino, tel. 011 2386221, info@area-progetti.it

consulenti
_arch. Chiara Devecchi (progettazione acustica)
Via Principi d'Acaja 19, 10138 Torino, tel. 011 4172277, devecchichiara@yahoo.it

IG_Z_1304
Generali Impianti

pratica	PAN
fase	PE_Progetto Esecutivo
oggetto	GNR_IGE - Generali Impianti
elaborato	Particolari e Dettagli
file	PAN_PE_IG_Z_1304_GNR_IGE
scala	/
data	27 marzo 2020

rev.	data	redatto	verificato	approvato	oggetto revisione
	27/03/20				prima emissione

L' UTILIZZO E LA RIPRODUZIONE DEL PRESENTE DOCUMENTO SONO RISERVATE A NORMA DI LEGGE