COMMITTENTE:

COMUNE DI PORTOMAGGIORE

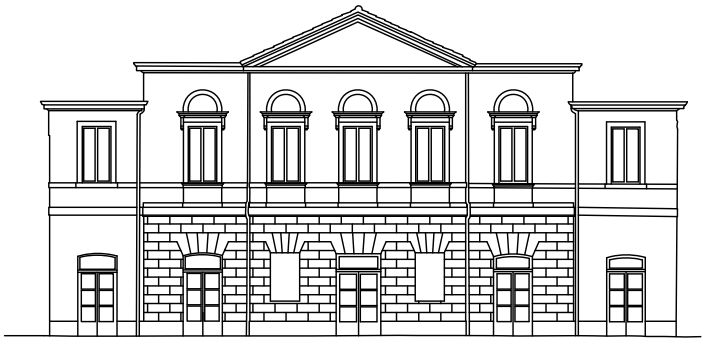

LAVORI DI RESTAURO E RECUPERO DEL PICCOLO TEATRO DELLA CONCORDIA
Corso Vittorio Emanuele II, 52 - Portomaggiore (FE)

PROGETTO ESECUTIVO

Raggruppamento temporaneo di progettisti

Capogruppo, progetto architettonico, strutturale, impiantistico, sicurezza e prevenzione incendi:

studio Berlucchi società di ingegneria dal 1920

Studio Berlucchi srl
Contrada Soncin Rotto 4 - 25122 Brescia
Tel: +39 030 291583 - E- mail: restauro@studioberlucchi.it

Ing. Nicola Berlucchi, Ing. Nicola Fumagalli, Arch. Samuele Ferlicca
Arch. Flavia Mainardi, Ing. Annacarla Tognoli, Ing. Mariana Napoli, Ing. Gemma Mininno
Consulente impianti: Ing. Raphel Caratti

Professionista scenotecnico:

Ing. Silvano Cova
Via Mancini 3 - Torino

Tecnico acustico:

Ing. Cesare Trebeschi
Via del Castello 1 - Brescia

Responsabile del procedimento:	Timbro e firma del responsabile:
Ing. Luisa Cesari	

E						
D						
C						
B						
A						
-	07-2021	prima emissione	PRJ0297_C01_E5xxA.dwg	RC	RC	RC
	DATA	REVISIONE	NOME FILE	DIS.	CONTR.	APPR.

TITOLO:
PROGETTO IMPIANTI ELETTRICI E SPECIALI
Schemi quadri elettrici

TIMBRO E FIRMA:

CODICE COMMESSA	ELABORATO				
	PRATICA	PARTE	DISC. PROG.	NUMERO	REV.
C236	-	P	Ele	R06	

SCALA: -

A TERMINE DELLE VIGENTI LEGGI SUI DIRITTI DI AUTORE QUESTO DISEGNO NON PUO' ESSERE COPIATO O RIPRODOTTO SENZA L'AUTORIZZAZIONE DEL PROGETTISTA

CARATTERISTICHE GENERALI DEL QUADRO

DENOMINAZIONE DEL QUADRO	Q.E. SOTTOCONTATORE TEATRO
SIGLA DEL QUADRO	QE/SWH/TEA
VALORE DI I.cto PRESUNTA SUL QUADRO	INTERRUTTORI: TRIFASE 15kA – MONOFASE: 6kA [NOTA: Pdi dei dispositivi secondo norma CEI EN 60947-2]
TENSIONE NOMINALE DI IMPIEGO	400V
FREQUENZA	50Hz
SISTEMA DI NEUTRO	TT
GRADO DI PROTEZIONE DEL QUADRO	–
FORMA DI SEGREGAZIONE	–
DIMENSIONI ESTERNE INDICATIVE	–

REV.	DATA/DATE	DESCRIZIONE REVISIONE/REVISION DESCRIPTION
06		
05		
04		
03		
02		
01	30.04.2021	PROGETTO ESECUTIVO
00	05.11.2020	PROGETTO DEFINITIVO

COMMITTENTE:
CLIENT:

COMUNE DI PORTOMAGGIORE

Portomaggiore (FE)

OGGETTO:
OBJECT:

PICCOLO TEATRO DELLA CONCORDIA

SCHEMI ELETTRICI UNIFILARI

Q.E. SOTTOCONTATORE TEATRO

DISEGNATO DRAWN BY	CONTROLATO CHECKED BY	APPROVATO APPROVED BY	PRELIMINARE DATE	DEFINITIVO DATE	ESECUTIVO DATE
RC	RC	RC			

Caratti Engineering

Ing. Raphel Caratti

Via Cassala, 60 25126 Brescia - Tel: 030/2906327 fax: 02/30133042

e-mail: info@carattiengineering.com - web site: www.carattiengineering.com

PRJ 0297 C 01 E5 01 A

SIGLA	DENOMINAZIONE QUADRO	SIGLA	FONTE DI ALIMENTAZIONE	SCHEMA ELETTRICO UNIFILARE
QE/SWH/TEA	Q.E. SOTTOCONTATORE TEATRO	WH	CONTATORE ENERGIA ELETTRICA	

FRONTE QUADRO INDICATIVO

(dimensioni da verificare a cura del quadrista)

Q.E. SOTTOCONTATORE TEATRO

DIMENSIONI ESTERNE INDICATIVE (BxHxP): 660x1250x251mm

quadro elettrico in metallo IP55 con portella chiusa a chiave

marca SIEMENS ALPHA 630 o similare

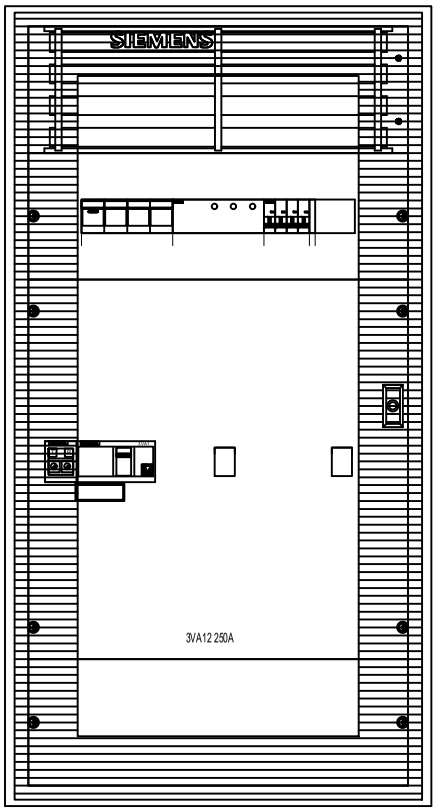

DATI IDENTIFICATIVI DEL QUADRO

TIPO DI QUADRO: ALPHA 630
NORMA DI RIFERIMENTO: CEI EN 61439-2

TENSIONE NOMINALE (V):	400/230
CORRENTE NOMINALE SBARRE (A):	250
CORRENTE NOMINALE AMMISSIBILE DI BREVE DURATA (Icw) x 1s (kA):	25
CORRENTE NOMINALE AMMISSIBILE DI PICCO (Ipk) (kA):	53

ALTEZZA (mm): 1.250
LARGHEZZA (mm): 660
PROFONDITA' (mm): 251

GRADO DI PROTEZIONE: IP55 (senza porta IP3X)
FORMA COSTRUTTIVA: Forma 1

COLORE INVOLUCRO: RAL 7035
TIPO DI PORTA: VEDI DISEGNO
ACCESSIBILITA': ANTERIORE

RIFERIMENTI PORTATA SBARRE:
SB OS: Sbarre orizzontali superiori
SB OM: Sbarre orizzontali nel mezzo
SB VL: Sbarre verticali laterali
SB VP: Sbarre verticali posteriori

NOTE:
1 - PREVEDERE INGRESSO LINEE NEL QUADRO, DEL TIPO A DOPPIO ISOLAMENTO

COMMITTENTE: COMUNE DI PORTOMAGGIORE
LOCALITA': Portomaggiore (FE)
OGGETTO: PICCOLO TEATRO DELLA CONCORDIA

Caratti Engineering
Ing. Raphel Caratti
Via Cassala, 60 25126 Brescia
Tel: 030/2906327 fax: 02/30133042
e-mail: info@carattiengineering.com
web site: www.carattiengineering.com

COMMESSA N°	DISEGNO N°	N° PAG.	SEGUE
PRJ0297	E501A	02	03
FILE: PRJ0297_C01_E501A			

SIGLA	DENOMINAZIONE QUADRO	SIGLA	FONTE DI ALIMENTAZIONE	SCHEMA ELETTRICO UNIFILARE
QE/SWH/TEA	Q.E. SOTTOCONTATORE TEATRO	WH	CONTATORE ENERGIA ELETTRICA	

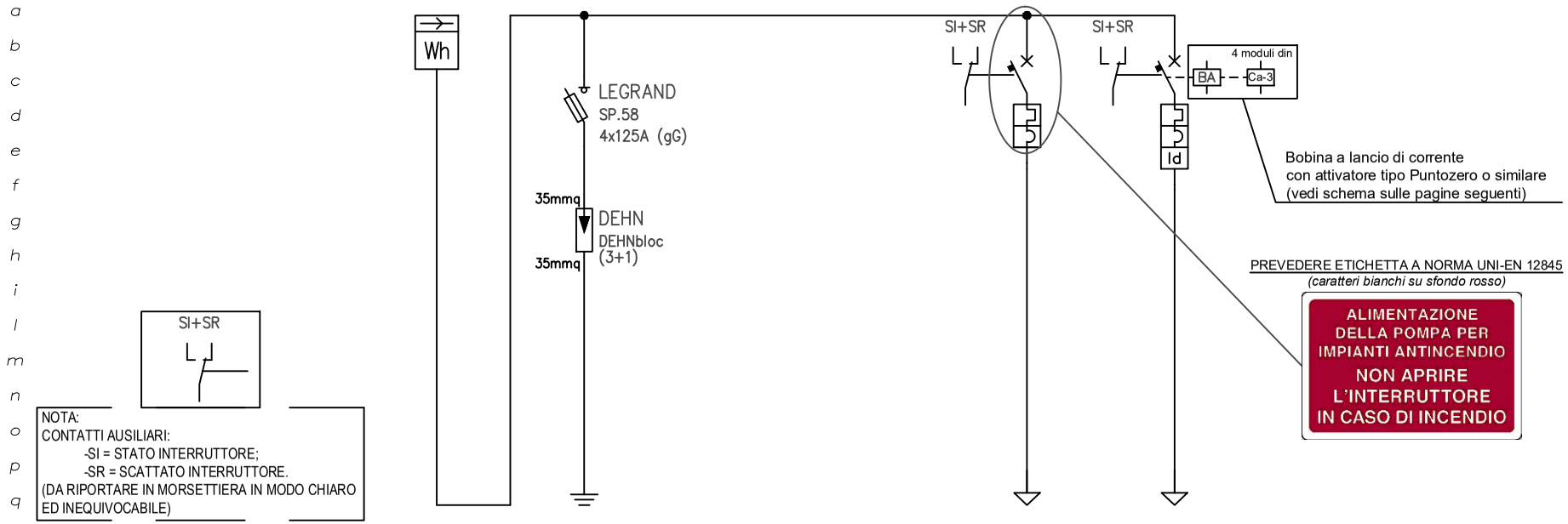

FASE		L1–L2–L3–N	L1–L2–L3–N			L1–L2–L3–N	L1–L2–L3–N				
Numerazione circuito		01	02	03	04	05	06	07	08	09	10
DATI UTENZA	Tensione (V)	400	400			400	400				
	Potenza (kW)					7,5					
	Corrente (Ib)										
INTERRUTTORE	TIPO					MODULARE	SCATOLATO				
	N. Poli x In (A)					4x18	4x250				
	Curva/Sganc.					D	R250				
	Soglia Irth (A)					18	250				
	Soglia Irm (A)										
	P.D.I. (kA)					VEDI PAGINA 1	VEDI PAGINA 1				
DIFFERENZIALE	Soglia Id (A)						3				
	Ritardo (s)						1				
	Classe						Asi				
LINEA	Tipo Cavo	FG16(O)M16				FTG18(O)M16	FG16(O)M16				
	Sez. Conduttura (mm²)	3x240+1x120				5G4	3x240+2x120				
	Iz (A)										
	Lunghezza (m)	<3m				25	20				
DESCRIZIONE DEL CIRCUITO		DORSALE DA CONTATORE MAX 3m	SCARICATORI CLASSE I			DORSALE AL Q.E. CENTRALE VVF GPA01 – Elettropompa	DORSALE AL Q.E. GENERALE				

COMMITTENTE: COMUNE DI PORTOMAGGIORE

LOCALITA': Portomaggiore (FE)

OGGETTO: PICCOLO TEATRO DELLA CONCORDIA

Caratti Engineering

Ing. Raphel Caratti
Via Cassala, 60 25126 Brescia
Tel: 030/2906327 fax: 02/30133042
e-mail: info@carattiengineering.com
web site: www.carattiengineering.com

COMMESSA N°	DISEGNO N°	N° PAG.	SEGUE
PRJ0297	E501A	03	04

FILE: PRJ0297_C01_E501A

SIGLA	DENOMINAZIONE QUADRO	SIGLA	FONTE DI ALIMENTAZIONE	SCHEMA ELETTRICO UNIFILARE
QE/SWH/TEA	Q.E. SOTTOCONTATORE TEATRO	WH	CONTATORE ENERGIA ELETTRICA	

SCHEMA INDICATIVO
"SGANCIO IMPIANTI ELETTRICI TEATRO - Sezione rete ENEL"

SISTEMA PER LA GESTIONE ED IL MONITORAGGIO DI BOBINE A LANCIO DI CORRENTE AZIONATE DA PULSANTI NORMALMENTE CHIUSI (tipo Puntozero o similare):
- Linea pulsanti tensione 24Vcc
- Sistema a sicurezza attiva (pulsanti normalmente chiusi)
- Sistema insensibile alle micro e alle macro interruzioni (assenza di alimentazione di rete).
- Sistema insensibile alla lunghezza dei conduttori della linea dei pulsanti di sgancio ed al loro numero

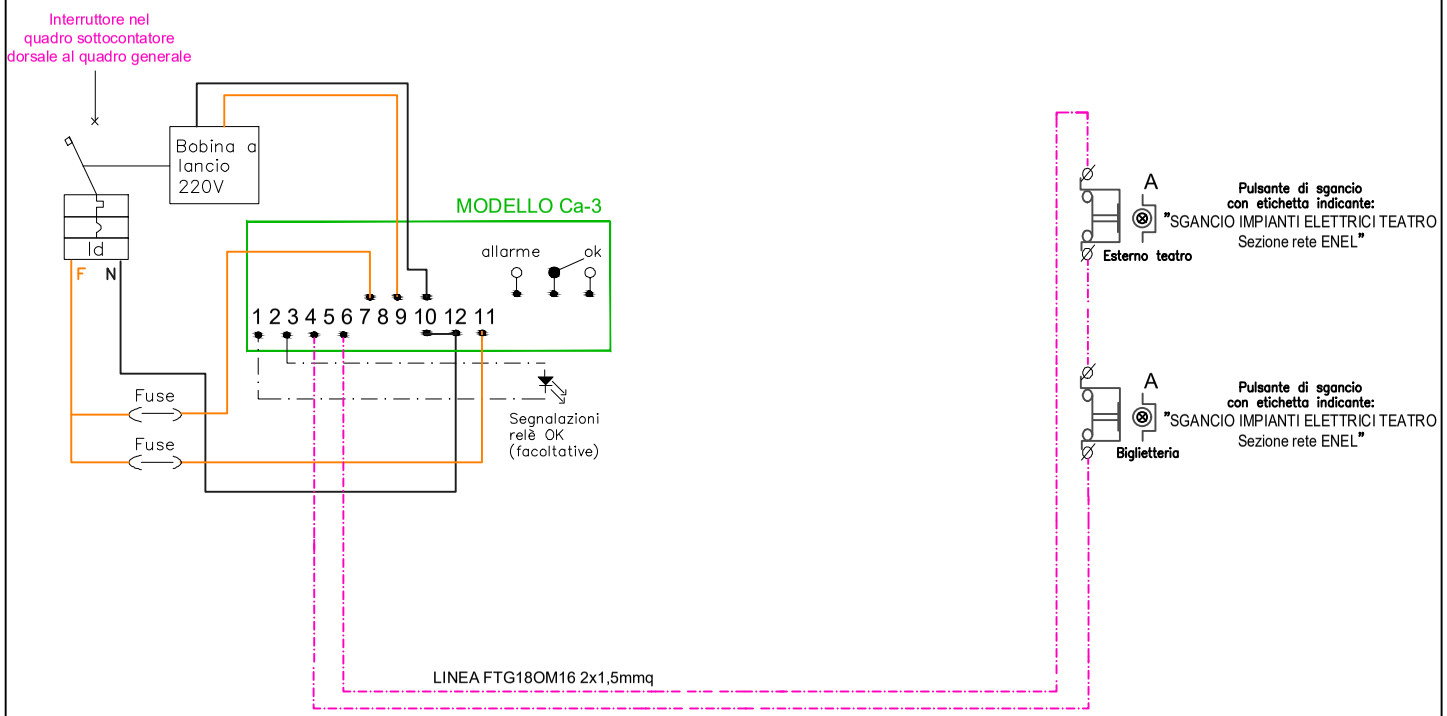

COMMITTENTE: COMUNE DI PORTOMAGGIORE	Ing. Raphel Caratti Via Cassala, 60 25126 Brescia Tel: 030/2906327 fax: 02/30133042 e-mail: info@carattiengineering.com web site: www.carattiengineering.com	COMMESSA N°	DISEGNO N°	N° PAG.	SEGUE
LOCALITA': Portomaggiore (FE)		PRJ0297	E501A	04	05
OGGETTO: PICCOLO TEATRO DELLA CONCORDIA		FILE: PRJ0297_C01_E501A			

SIGLA	DENOMINAZIONE QUADRO	SIGLA	FONTE DI ALIMENTAZIONE	SCHEMA ELETTRICO UNIFILARE
QE/SWH/TEA	Q.E. SOTTOCONTATORE TEATRO	WH	CONTATORE ENERGIA ELETTRICA	

SCHEMA INDICATIVO
"SGANCIO IMPIANTI ELETTRICI TEATRO - Sezione Ups riserva"

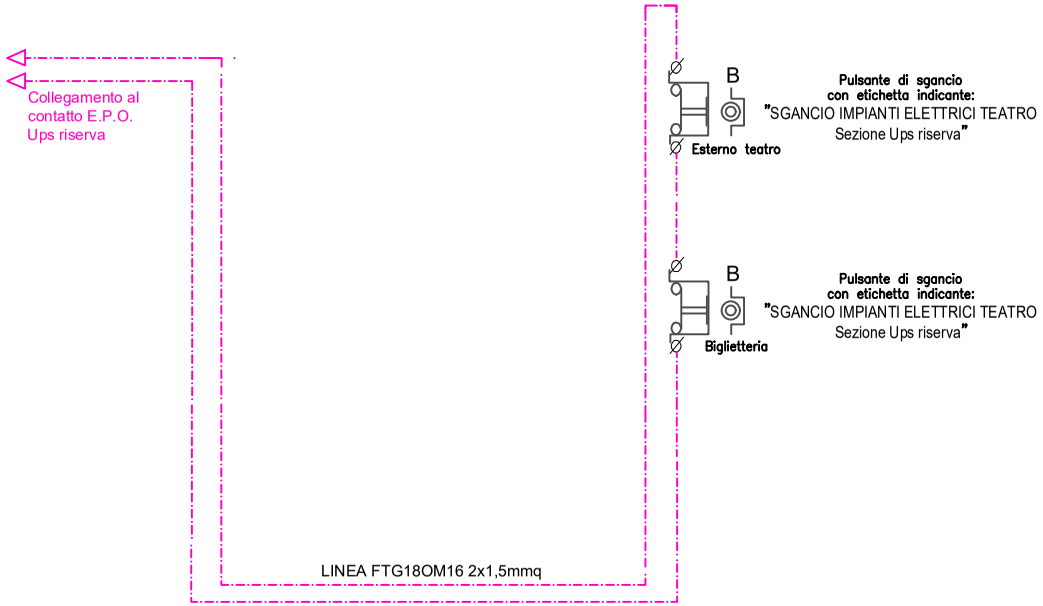

COMMITTENTE: COMUNE DI PORTOMAGGIORE	**Ing. Raphel Caratti** Via Cassala, 60 25126 Brescia Tel: 030/2906327 fax: 02/30133042 e-mail: info@carattiengineering.com web site: www.carattiengineering.com	COMMESSA N°	DISEGNO N°	N° PAG.	SEGUE
LOCALITA': Portomaggiore (FE)		PRJ0297	E501A	05	06
OGGETTO: PICCOLO TEATRO DELLA CONCORDIA		FILE: PRJ0297_C01_E501A			

SIGLA	DENOMINAZIONE QUADRO	SIGLA	FONTE DI ALIMENTAZIONE	SCHEMA ELETTRICO UNIFILARE
QE/SWH/TEA	Q.E. SOTTOCONTATORE TEATRO	WH	CONTATORE ENERGIA ELETTRICA	

SCHEMA INDICATIVO
"SGANCIO IMPIANTI ELETTRICI TEATRO - Sezione Sicurezza"

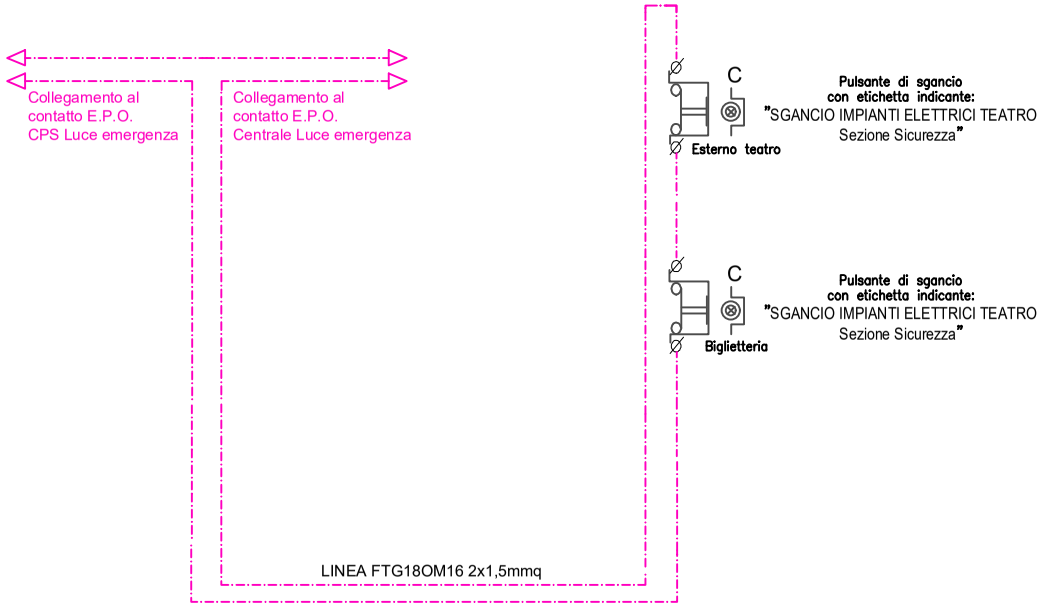

COMMITTENTE: COMUNE DI PORTOMAGGIORE LOCALITA': Portomaggiore (FE) OGGETTO: PICCOLO TEATRO DELLA CONCORDIA	Caratti Engineering	**Ing. Raphel Caratti** Via Cassala, 60 25126 Brescia Tel: 030/2906327 fax: 02/30133042 e-mail: info@carattiengineering.com web site: www.carattiengineering.com	COMMESSA N° PRJ0297	DISEGNO N° E501A	N° PAG. 06 / SEGUE
			FILE: PRJ0297_C01_E501A		

CARATTERISTICHE GENERALI DEL QUADRO

DENOMINAZIONE DEL QUADRO	Q.E. GENERALE TEATRO
SIGLA DEL QUADRO	QE/GEN/TEA
VALORE DI I.cto PRESUNTA SUL QUADRO	INTERRUTTORI: TRIFASE 15kA – MONOFASE: 6kA [NOTA: Pdi dei dispositivi secondo norma CEI EN 60947-2]
TENSIONE NOMINALE DI IMPIEGO	400V
FREQUENZA	50Hz
SISTEMA DI NEUTRO	TT
GRADO DI PROTEZIONE DEL QUADRO	–
FORMA DI SEGREGAZIONE	–
DIMENSIONI ESTERNE INDICATIVE	–

REV.	DATA/DATE	DESCRIZIONE REVISIONE/REVISION DESCRIPTION
06		
05		
04		
03		
02		
01	30.04.2021	PROGETTO ESECUTIVO
00	05.11.2020	PROGETTO DEFINITIVO

COMMITTENTE:
CLIENT:

COMUNE DI PORTOMAGGIORE

Portomaggiore (FE)

OGGETTO:
OBJECT:

PICCOLO TEATRO DELLA CONCORDIA

SCHEMI ELETTRICI UNIFILARI

Q.E. GENERALE TEATRO

DISEGNATO DRAWN BY	CONTROLATO CHECKED BY	APPROVATO APPROVED BY	PRELIMINARE DATE	DEFINITIVO DATE	ESECUTIVO DATE
RC	RC	RC			

Caratti Engineering

Ing. Raphel Caratti

Via Cassala, 60 25126 Brescia - Tel: 030/2906327 fax: 02/30133042

e-mail: info@carattiengineering.com - web site: www.carattiengineering.com

PRJ 0297 C 01 E5 02 A

SIGLA	DENOMINAZIONE QUADRO	SIGLA	FONTE DI ALIMENTAZIONE
QE/GEN/TEA	Q.E. GENERALE TEATRO	QE/SWH/TEA	Q.E. SOTTOCONTATORE TEATRO

SCHEMA ELETTRICO UNIFILARE

QUADRO CON DIVERSE SEZIONI

- PREVEDERE SEPARAZIONI FISICHE TRA LE DIVERSE SEZIONI (NORMALE, CPS, UPS)
- PREVEDERE APPOSITO CARTELLO

FRONTE QUADRO INDICATIVO

(dimensioni da verificare a cura del quadrista)

Q.E. GENERALE TEATRO

DIMENSIONI ESTERNE INDICATIVE (BxHxP): 3033x2000x402mm

armadio metallico da pavimento con porte dotate di serrature IP55

marca SIEMENS ALPHA 630 o similare

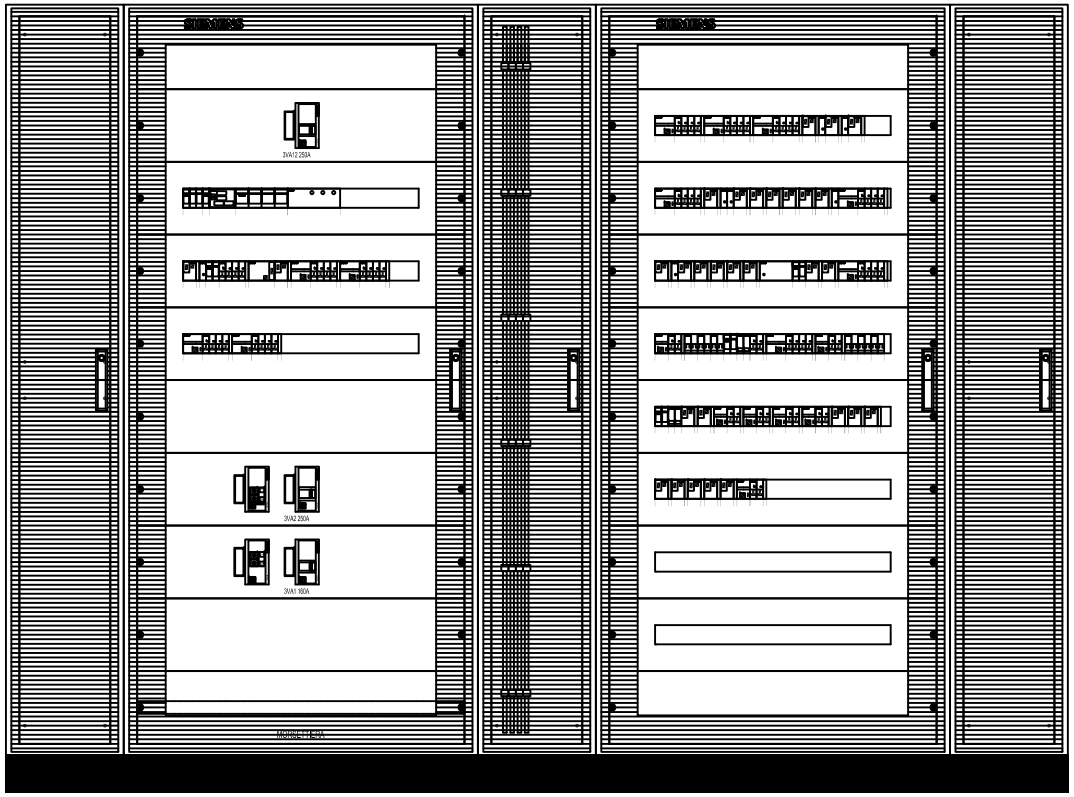

DATI IDENTIFICATIVI DEL QUADRO

TIPO DI QUADRO: ALPHA AS
NORMA DI RIFERIMENTO: CEI EN 61439-2

TENSIONE NOMINALE (V):	400/230
CORRENTE NOMINALE SBARRE (A):	250
CORRENTE NOMINALE AMMISSIBILE DI BREVE DURATA (Icw) x 1s (kA):	35
CORRENTE NOMINALE AMMISSIBILE DI PICCO (Ipk) (kA):	74

ALTEZZA (mm):	2000
LARGHEZZA (mm):	3.033
PROFONDITA' (mm):	402

GRADO DI PROTEZIONE:	IP55 (senza porta IP3X)
FORMA COSTRUTTIVA:	F 1
COLORE INVOLUCRO:	RAL 7035
TIPO DI PORTA:	VEDI DISEGNO
ACCESSIBILITA':	ANTERIORE

RIFERIMENTI PORTATA SBARRE:
SB OS: Sbarre orizzontali superiori
SB OM: Sbarre orizzontali nel mezzo
SB VL: Sbarre verticali laterali
SB VP: Sbarre verticali posteriori

NOTE:

1 - I SEZIONATORI/INTERRUTTORI GENERALI DI OGNI QUADRO ELETTRICO DOVRANNO ESSERE COORDINATI CON I RELATIVI INTERRUTTORI AUTOMATICI INSTALLATI NEI QUADRI A MONTE;
2 - PREVEDERE SPAZIO NEL QUADRO PER EVENTUALI APPARECCHIATURE SPECIALI/DALI/SUPERVISIONE e APPARECCHIATURE IMPIANTI TERMOFLUIDICI;
3 - PREVEDERE ULTERIORE SPAZIO LIBERO PER AMPLIAMENTI PARI A CIRCA IL 10-15%
4 - USARE PER QUANTO POSSIBILE APPARECCHIATURE DI TIPO COMPATTO; E' POSSIBILE UTILIZZARE ANCHE INTERRUTTORI DEL TIPO 1P+N.

COMMITTENTE: COMUNE DI PORTOMAGGIORE
LOCALITA': Portomaggiore (FE)
OGGETTO: PICCOLO TEATRO DELLA CONCORDIA

Caratti Engineering
Ing. Raphel Caratti
Via Cassala, 60 25126 Brescia
Tel: 030/2906327 fax: 02/30133042
e-mail: info@carattiengineering.com
web site: www.carattiengineering.com

COMMESSA N°	DISEGNO N°	N° PAG.	SEGUE
PRJ0297	E502A	02	03

FILE: PRJ0297_C01_E502A

SIGLA	DENOMINAZIONE QUADRO	SIGLA	FONTE DI ALIMENTAZIONE	SCHEMA ELETTRICO UNIFILARE
QE/GEN/TEA	Q.E. GENERALE TEATRO	QE/SWH/TEA	Q.E. SOTTOCONTATORE TEATRO	

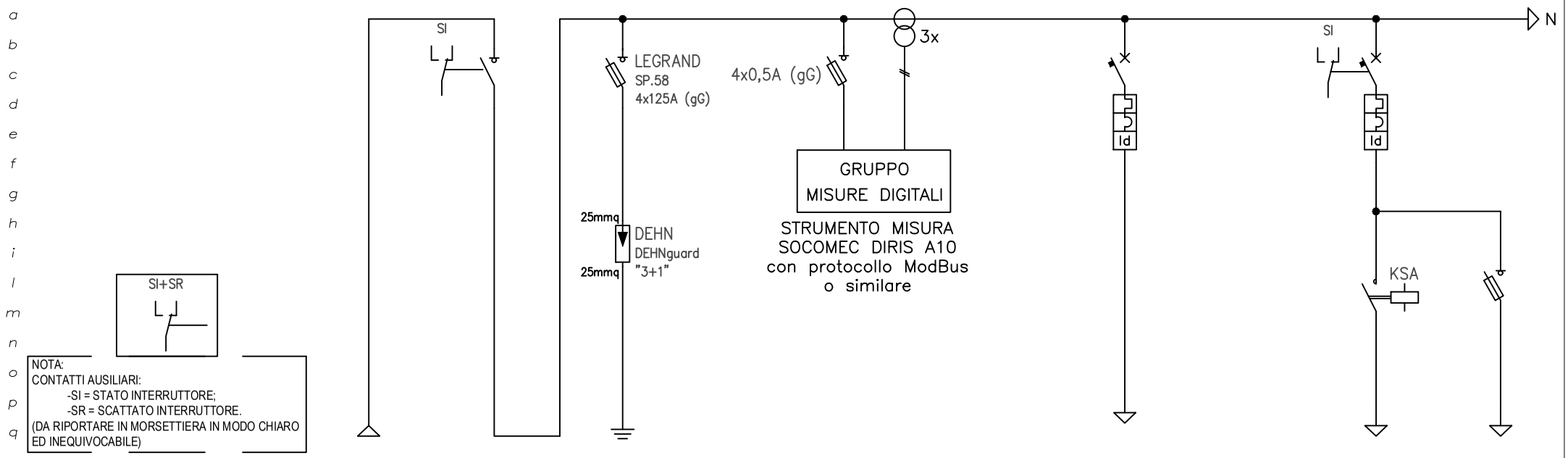

FASE		L1–L2–L3–N	L1–L2–L3–N	L1–L2–L3–N		L1–L2–L3–N		L1–L2–L3–N		L1–N	L1–N
Numerazione circuito		01	02	03	04	05	06	07	08	09	10
DATI UTENZA	Tensione (V)	400	400	400		400		400		230	230
	Potenza (kW)							47kVar (450Vac)			
	Corrente (Ib)										
INTERRUTTORE	TIPO		SCATOLATO					MODULARE		MODULARE	MODULARE
	N. Poli x In (A)		4x250					4x100		2x10	2x16
	Curva/Sganc.							C		C	
	Soglia Irth (A)							100		10	
	Soglia Irm (A)							1000		100	
	P.D.I. (kA)							VEDI PAGINA 1		VEDI PAGINA 1	
DIFFERENZIALE	Soglia Id (A)							0,5		0,03	
	Ritardo (s)							IST		IST	
	Classe							AC		A	
LINEA	Tipo Cavo							FG16(O)M16		FG16(O)M16	FG16(O)M16
	Sez. Conduttura (mm²)							3x70+1x35		3G2,5	3G2,5
	Iz (A)										
	Lunghezza (m)							5		15	15
DESCRIZIONE DEL CIRCUITO		DORSALE DA Q.E. A MONTE (sez. NORMALE)	GENERALE QUADRO (sez. NORMALE)	SCARICATORI CLASSE II		STRUMENTO MULTIFUNZIONE		CIRCUITO RIFAMENTO AUTOMATICO		CIRCUITO LUCE EMERGENZA PITTOGRAMMI – SA	CIRCUITO LUCE EMERGENZA PITTOGRAMMI – SE

COMMITTENTE: COMUNE DI PORTOMAGGIORE

LOCALITA': Portomaggiore (FE)

OGGETTO: PICCOLO TEATRO DELLA CONCORDIA

Caratti Engineering

Ing. Raphel Caratti
Via Cassala, 60 25126 Brescia
Tel: 030/2906327 fax: 02/30133042
e-mail: info@carattiengineering.com
web site: www.carattiengineering.com

COMMESSA N°	DISEGNO N°	N° PAG.	SEGUE
PRJ0297	E502A	03	04

FILE: PRJ0297_C01_E502A

SIGLA	DENOMINAZIONE QUADRO	SIGLA	FONTE DI ALIMENTAZIONE	SCHEMA ELETTRICO UNIFILARE
QE/GEN/TEA	Q.E. GENERALE TEATRO	QE/SWH/TEA	Q.E. SOTTOCONTATORE TEATRO	

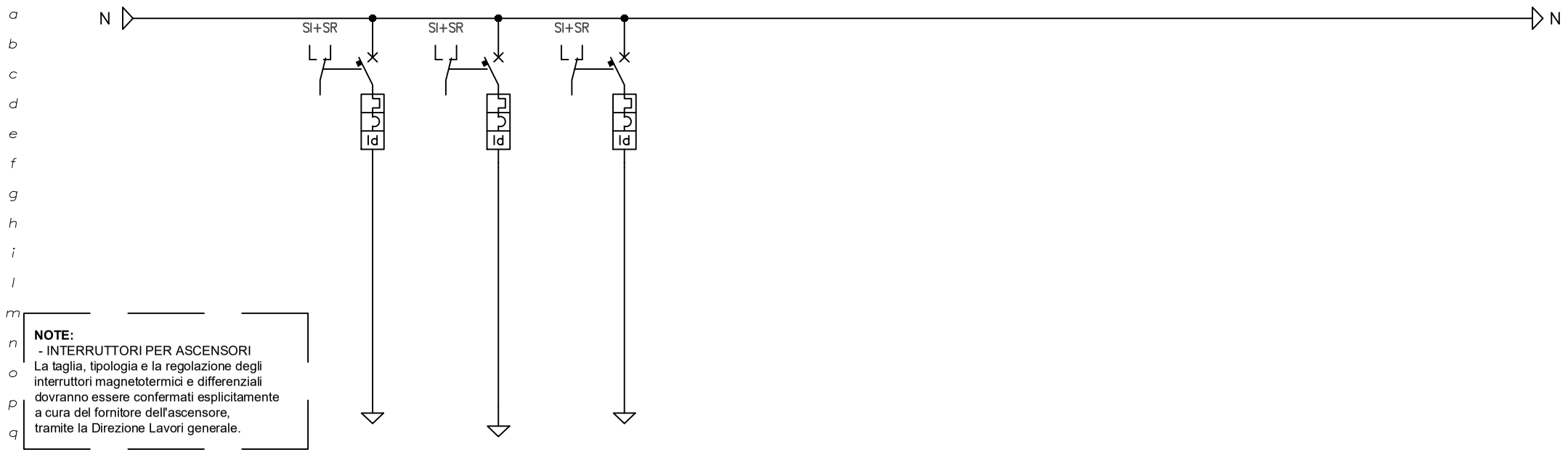

NOTE:
- INTERRUTTORI PER ASCENSORI
La taglia, tipologia e la regolazione degli interruttori magnetotermici e differenziali dovranno essere confermati esplicitamente a cura del fornitore dell'ascensore, tramite la Direzione Lavori generale.

FASE		L1–L2–L3–N	L1–N	L1–L2–L3–N							
Numerazione circuito		11	12	13	14	15	16	17	18	19	20
DATI UTENZA	Tensione (V)	400	230	400							
	Potenza (kW)	5		5,0							
	Corrente (Ib)										
INTERRUTTORE	TIPO	MODULARE	MODULARE	MODULARE							
	N. Poli x In (A)	4x25	2x25	4x32							
	Curva/Sganc.	C	C	C							
	Soglia Irth (A)	25	25	32							
	Soglia Irm (A)	250	250	320							
	P.D.I. (kA)	VEDI PAGINA 1	VEDI PAGINA 1	VEDI PAGINA 1							
DIFFERENZIALE	Soglia Id (A)	0,3	0,03	1							
	Ritardo (s)	IST	IST	SEL							
	Classe	B	A	A							
LINEA	Tipo Cavo	FG16(O)M16	FG16(O)M16	FG16(O)M16							
	Sez. Conduttura (mm²)	5G6	3G6	5G10							
	Iz (A)										
	Lunghezza (m)	65	65	25							
DESCRIZIONE DEL CIRCUITO		DORSALE AL Q.E. ASCENSORE A01 (linea forza motrice)	DORSALE AL Q.E. ASCENSORE A01 (linea illuminazione)	DORSALE AL Q.E. CENTRALE VVF (linea servizio)							

COMMITTENTE: COMUNE DI PORTOMAGGIORE
LOCALITA': Portomaggiore (FE)
OGGETTO: PICCOLO TEATRO DELLA CONCORDIA

Ing. Raphel Caratti
Via Cassala, 60 25126 Brescia
Tel: 030/2906327 fax: 02/30133042
e-mail: info@carattiengineering.com
web site: www.carattiengineering.com

COMMESSA N°	DISEGNO N°	N° PAG.	SEGUE
PRJ0297	E502A	04	05

FILE: PRJ0297_C01_E502A

SIGLA	DENOMINAZIONE QUADRO	SIGLA	FONTE DI ALIMENTAZIONE	SCHEMA ELETTRICO UNIFILARE
QE/GEN/TEA	Q.E. GENERALE TEATRO	QE/SWH/TEA	Q.E. SOTTOCONTATORE TEATRO	

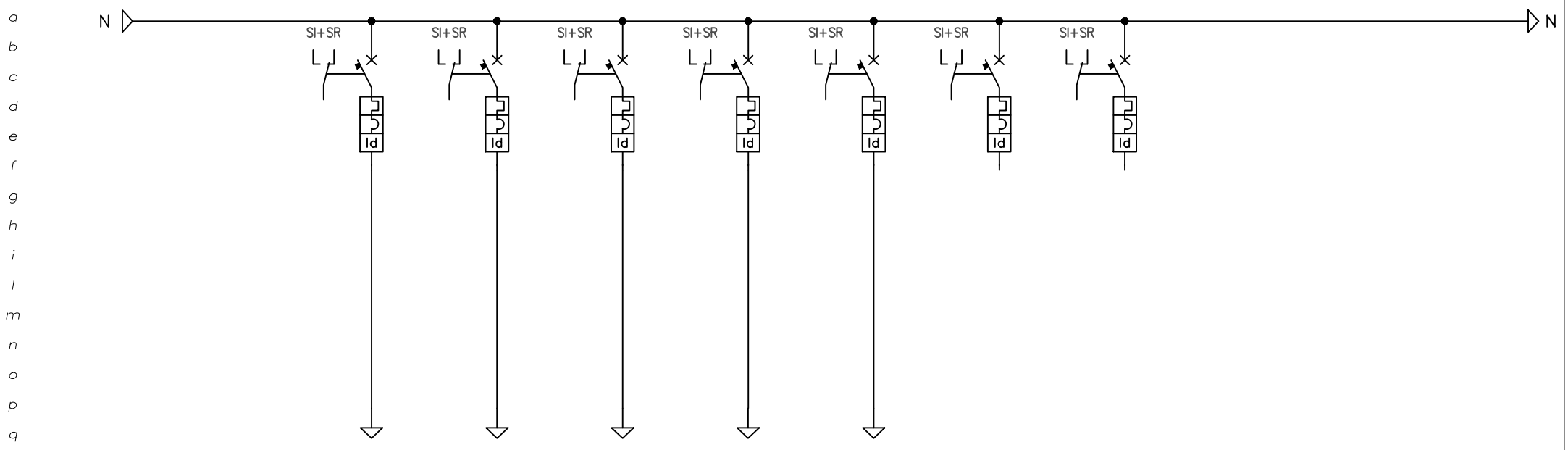

FASE		L1–L2–L3–N	L1–L2–L3–N	L1–L2–L3–N	L1–L2–L3–N	L1–L2–L3–N	L1–L2–L3–N	L1–L2–L3–N			
Numerazione circuito		21	22	23	24	25	26	27	28	29	30
DATI UTENZA	Tensione (V)	400	400	400	400	400	400	400			
	Potenza (kW)										
	Corrente (Ib)										
INTERRUTTORE	TIPO	MODULARE	MODULARE	MODULARE	SCATOLATO	MODULARE	MODULARE	MODULARE			
	N. Poli x In (A)	4x32	4x63	4x63	4x250/R250	4x40	4x63	4x32			
	Curva/Sganc.	C	C	C	ELETTRONICO	C	C	C			
	Soglia Irth (A)	32	63	63	200	40	63	32			
	Soglia Irm (A)	320	630	630	–	400	630	320			
	P.D.I. (kA)	VEDI PAGINA 1	VEDI PAGINA 1	VEDI PAGINA 1	VEDI PAGINA 1	VEDI PAGINA 1	VEDI PAGINA 1	VEDI PAGINA 1			
DIFFERENZIALE	Soglia Id (A)	1	1	1	1 (REGOLABILE)	1	1	1			
	Ritardo (s)	SEL	SEL	SEL	0,15 (REGOLABILE)	SEL	SEL	SEL			
	Classe	A	A	A	A	A	A	A			
LINEA	Tipo Cavo	FG16(O)M16	FG16(O)M16	FG16(O)M16	FG16(O)M16	FG16(O)M16					
	Sez. Conduttura (mm²)	5G10	3x35+2x25	3x35+2x25	3x150+2x95	5G16					
	Iz (A)										
	Lunghezza (m)	35	25	25	20	20					
DESCRIZIONE DEL CIRCUITO		DORSALE AL Q.E. SOTTOTETTO (sez. NORMALE)	DORSALE AL Q.E. PALCHI (sez. NORMALE)	DORSALE AL Q.E. LOCALI DI SERVIZIO (sez. NORMALE)	DORSALE AL Q.E. PALCO E GRATICCIA (sez. NORMALE)	DORSALE AL Q.E. PLATEA (sez. NORMALE)	FUTURA ALIMENTAZIONE Q.E. LOCALI INGRESSO	RISERVA			

COMMITTENTE: COMUNE DI PORTOMAGGIORE

LOCALITA': Portomaggiore (FE)

OGGETTO: PICCOLO TEATRO DELLA CONCORDIA

Caratti Engineering

Ing. Raphel Caratti
Via Cassala, 60 25126 Brescia
Tel: 030/2906327 fax: 02/30133042
e-mail: info@carattiengineering.com
web site: www.carattiengineering.com

COMMESSA N°	DISEGNO N°	N° PAG.	SEGUE
PRJ0297	E502A	05	06

FILE: PRJ0297_C01_E502A

SIGLA	DENOMINAZIONE QUADRO	SIGLA	FONTE DI ALIMENTAZIONE	SCHEMA ELETTRICO UNIFILARE
QE/GEN/TEA	Q.E. GENERALE TEATRO	QE/SWH/TEA	Q.E. SOTTOCONTATORE TEATRO	

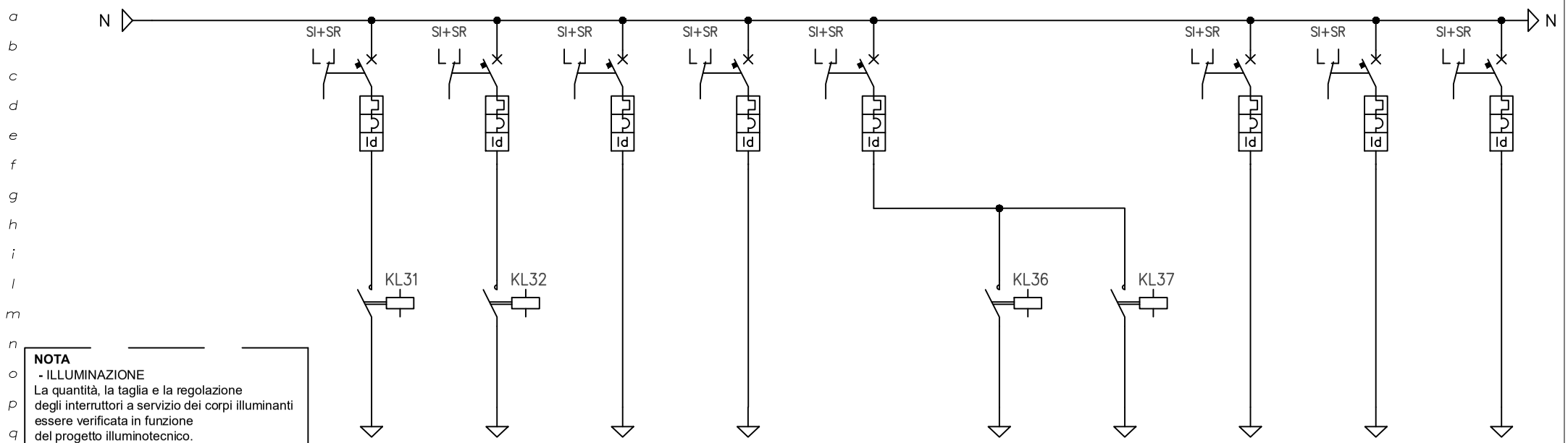

NOTA
- ILLUMINAZIONE
La quantità, la taglia e la regolazione degli interruttori a servizio dei corpi illuminanti essere verificata in funzione del progetto illuminotecnico.

FASE		L1–N	L2–N	L2–N	L1–L2–L3–N	L3–N	L3–N	L3–N	L3–N	L1–N	L2–N
Numerazione circuito		31	32	33	34	35	36	37	38	39	40
DATI UTENZA	Tensione (V)	230	230	230	400	230	230	230	230	230	230
	Potenza (kW)	0,3	0,3				0,1	0,1			
	Corrente (Ib)										
INTERRUTTORE	TIPO	MODULARE	MODULARE	MODULARE	MODULARE	MODULARE			MODULARE	MODULARE	MODULARE
	N. Poli x In (A)	2x10	2x10	2x16	4x16	2x10			2x16	2x16	2x16
	Curva/Sganc.	C	C	C	C	C			C	C	C
	Soglia Irth (A)	10	10	16	16	10			16	16	16
	Soglia Irm (A)	100	100	160	160	100			160	160	160
	P.D.I. (kA)	VEDI PAGINA 1	VEDI PAGINA 1	VEDI PAGINA 1	VEDI PAGINA 1	15kA			VEDI PAGINA 1	VEDI PAGINA 1	VEDI PAGINA 1
DIFFERENZIALE	Soglia Id (A)	0,03	0,03	0,03	0,03	0,03			0,03	0,03	0,03
	Ritardo (s)	IST	IST	IST	IST	IST			IST	IST	IST
	Classe	A	A	AC	AC	A			AC	AC	A
LINEA	Tipo Cavo	FG16(O)M16	FG16(O)M16	FG16(O)M16	FG16(O)M16		FG16(O)M16	FG16(O)M16	FG16(O)M16	FG16(O)M16	FG16(O)M16
	Sez. Conduttura (mm²)	3G2,5	3G2,5	3G4	5G4		3G2,5	3G2,5	3G4	3G4	3G4
	Iz (A)										
	Lunghezza (m)	15	15	15	15		15	15	15	15	10
DESCRIZIONE DEL CIRCUITO		CIRCUITO LUCE ORDINARIA LOCALI SOTTOPALCO	CIRCUITO LUCE ORDINARIA SOTTOPALCO	CIRCUITO PRESE UNEL SERVIZIO SOTTOPALCO	CIRCUITO PRESE CEE SERVIZIO SOTTOPALCO	CIRCUITO LUCE ORDINARIA FOSSA ORCHESTRA	ACCENSIONE LUCE ORDINARIA n°1	ACCENSIONE LUCE ORDINARIA n°2	CIRCUITO PRESE UNEL SERVIZIO FOSSA ORCHESTRA	CIRCUITO FORZA MOTRICE SERVIZI	CIRCUITO PRESE UNEL LOCALE QUADRI

COMMITTENTE: COMUNE DI PORTOMAGGIORE
LOCALITA': Portomaggiore (FE)
OGGETTO: PICCOLO TEATRO DELLA CONCORDIA

Caratti Engineering
Ing. Raphel Caratti
Via Cassala, 60 25126 Brescia
Tel: 030/2906327 fax: 02/30133042
e-mail: info@carattiengineering.com
web site: www.carattiengineering.com

COMMESSA N°	DISEGNO N°	N° PAG.	SEGUE
PRJ0297	E502A	06	07

FILE: PRJ0297_C01_E502A

SIGLA	DENOMINAZIONE QUADRO	SIGLA	FONTE DI ALIMENTAZIONE	SCHEMA ELETTRICO UNIFILARE
QE/GEN/TEA	Q.E. GENERALE TEATRO	QE/SWH/TEA	Q.E. SOTTOCONTATORE TEATRO	

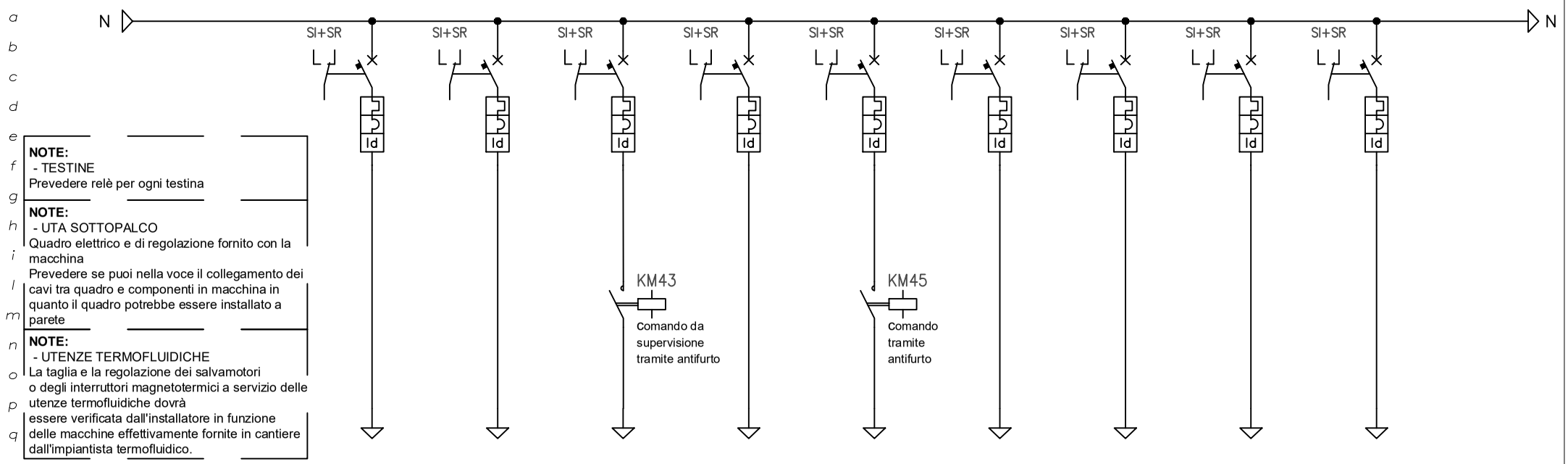

FASE		L1–N	L2–N	L3–N	L1–L2–L3–N	L1–N	L2–N	L3–N	L1–N	L2–N	
Numerazione circuito		41	42	43	44	45	46	47	48	49	50
DATI UTENZA	Tensione (V)	230	230	230	400	230	230	230	230	230	
	Potenza (kW)	1,4	2,0	0,05	5,90	0,42		1,5	0,03	1,0	
	Corrente (Ib)										
INTERRUTTORE	TIPO	MODULARE	MODULARE	MODULARE	MODULARE	MODULARE	MODULARE	MODULARE	MODULARE	MODULARE	
	N. Poli x In (A)	2x16	2x16	2x10	4x16	2x10	2x16	2x16	2x10	2x16	
	Curva/Sganc.	C	C	C	C	C	C	C	C	C	
	Soglia Irth (A)	16	16	10	16	10	16	16	10	16	
	Soglia Irm (A)	160	160	100	160	100	160	160	100	160	
	P.D.I. (kA)	VEDI PAGINA 1	VEDI PAGINA 1	VEDI PAGINA 1	VEDI PAGINA 1	VEDI PAGINA 1	VEDI PAGINA 1	VEDI PAGINA 1	VEDI PAGINA 1	VEDI PAGINA 1	
DIFFERENZIALE	Soglia Id (A)	0,03	0,03	0,03	0,03	0,03	0,03	0,03	0,03	0,03	
	Ritardo (s)	IST	IST	IST	IST	IST	IST	IST	IST	IST	
	Classe	A	AC	A	A	A	AC	AC	A	AC	
LINEA	Tipo Cavo	FG16(O)M16	FG16(O)M16	FG16(O)M16	FG16(O)M16	FG16(O)M16	FG16(O)M16	FG16(O)M16	FG16(O)M16	FG16(O)M16	
	Sez. Conduttura (mm²)	3G4	3G4	3G2,5	5G4	3G2,5	3G4	3G4	3G2,5	3G4	
	Iz (A)										
	Lunghezza (m)	10	15	15	15	15	15	15	15	15	
DESCRIZIONE DEL CIRCUITO		CIRCUITO SPLIT LOC. QUADRI MC01 – SOTTOPALCO	CIRCUITO BOILER SERVIZI ACS01 – SOTTOPALCO	CIRCUITO POMPA RICIRCOLO P01 – ACS	CIRCUITO UTA PLATEA/PALCHI UTA1 – SOTTOPALCO	CIRCUITO FANCOIL SOTTOPALCO	CIRCUITO ADDOLCITORE ADD1 SOTTOPALCO	CIRCUITO GR. PRESURIZZAZIONE GP01	CIRCUITO TESTINE RADIATORI	CIRCUITO 2 POMPE SOMMERSE PS02	

COMMITTENTE: COMUNE DI PORTOMAGGIORE
LOCALITA': Portomaggiore (FE)
OGGETTO: PICCOLO TEATRO DELLA CONCORDIA

Caratti Engineering
Ing. Raphel Caratti
Via Cassala, 60 25126 Brescia
Tel: 030/2906327 fax: 02/30133042
e-mail: info@carattiengineering.com
web site: www.carattiengineering.com

COMMESSA N°	DISEGNO N°	N° PAG.	SEGUE
PRJ0297	E502A	07	08

FILE: PRJ0297_C01_E502A

SIGLA	DENOMINAZIONE QUADRO	SIGLA	FONTE DI ALIMENTAZIONE	SCHEMA ELETTRICO UNIFILARE
QE/GEN/TEA	Q.E. GENERALE TEATRO	QE/SWH/TEA	Q.E. SOTTOCONTATORE TEATRO	

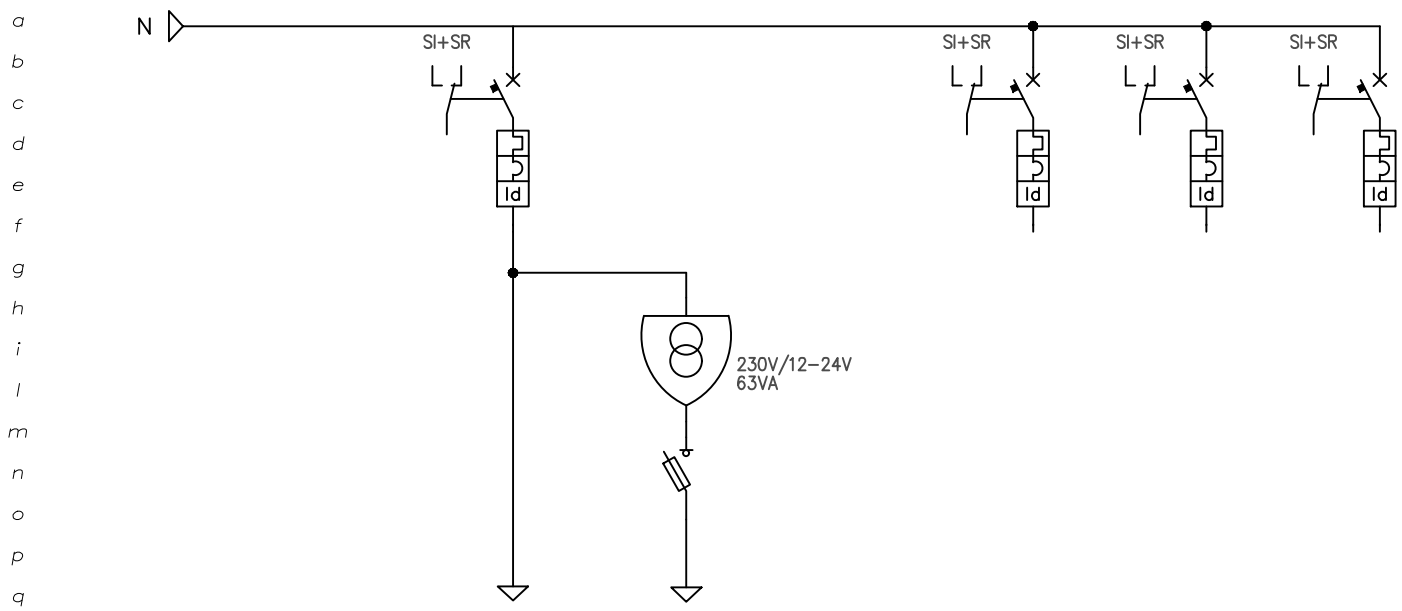

FASE		L1-N	L1-N		L2-N	L3-N	L1-L2-L3-N				
Numerazione circuito		51	52	53	54	55	56	57	58	59	60
DATI UTENZA	Tensione (V)	230	230		230	230	400				
	Potenza (kW)										
	Corrente (Ib)										
INTERRUTTORE	TIPO	MODULARE	FUSIBILE		MODULARE	MODULARE	MODULARE				
	N. Poli x In (A)	2x10	2x4A (gG)		2x10	2x16	4x16				
	Curva/Sganc.	C			C	C	C				
	Soglia Irth (A)	10			10	16	16				
	Soglia Irm (A)	100			100	160	160				
	P.D.I. (kA)	VEDI PAGINA 1			VEDI PAGINA 1	VEDI PAGINA 1	VEDI PAGINA 1				
DIFFERENZIALE	Soglia Id (A)	0,03			0,03	0,03	0,03				
	Ritardo (s)	IST			IST	IST	IST				
	Classe	AC			AC	AC	AC				
LINEA	Tipo Cavo										
	Sez. Conduttura (mm²)										
	Iz (A)										
	Lunghezza (m)										
DESCRIZIONE DEL CIRCUITO		CIRCUITO AUSILIARI 230V (sez. NORMALE)	CIRCUITO AUSILIARI 12-24V (sez. NORMALE)		RISERVA	RISERVA	RISERVA				

COMMITTENTE: COMUNE DI PORTOMAGGIORE

LOCALITA': Portomaggiore (FE)

OGGETTO: PICCOLO TEATRO DELLA CONCORDIA

Ing. Raphel Caratti
Via Cassala, 60 25126 Brescia
Tel: 030/2906327 fax: 02/30133042
e-mail: info@carattiengineering.com
web site: www.carattiengineering.com

COMMESSA N°	DISEGNO N°	N° PAG.	SEGUE
PRJ0297	E502A	08	09

FILE: PRJ0297_C01_E502A

SIGLA	DENOMINAZIONE QUADRO	SIGLA	FONTE DI ALIMENTAZIONE	SCHEMA ELETTRICO UNIFILARE
QE/GEN/TEA	Q.E. GENERALE TEATRO	QE/SWH/TEA	Q.E. SOTTOCONTATORE TEATRO	

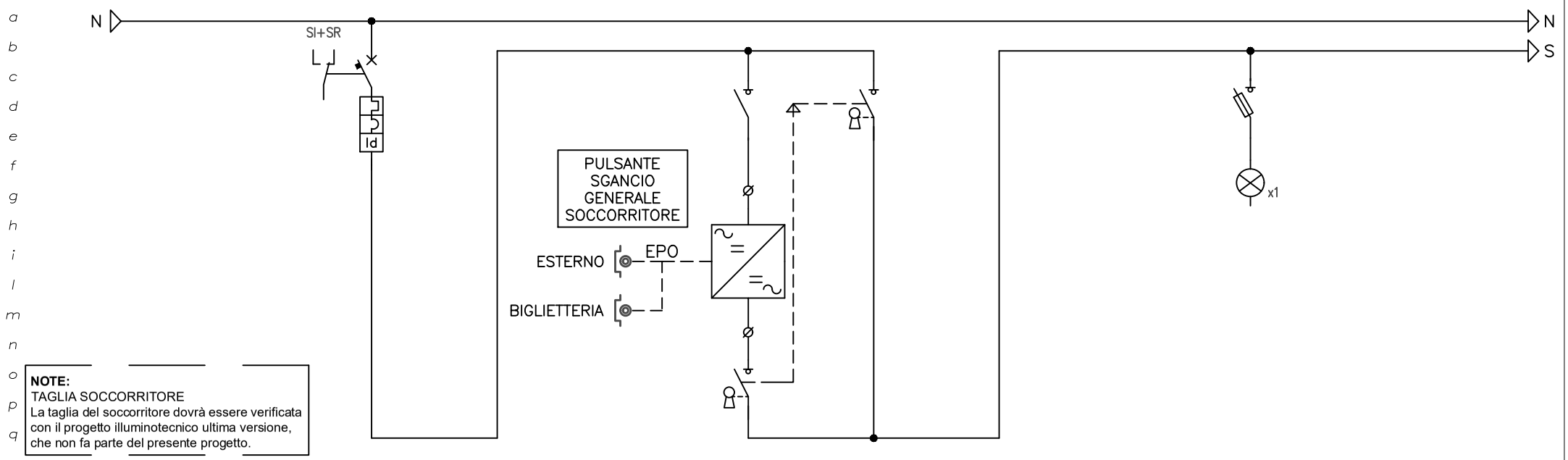

NOTE:
TAGLIA SOCCORRITORE
La taglia del soccorritore dovrà essere verificata con il progetto illuminotecnico ultima versione, che non fa parte del presente progetto.

FASE		L1–N			L–N	L–N			L–N		
Numerazione circuito		61	62	63	64	65	66	67	68	69	70
DATI UTENZA	Tensione (V)	230			230	230			230		
	Potenza (kW)										
	Corrente (Ib)										
INTERRUTTORE	TIPO	MODULARE			SEZ. INTERBLOCCATO	SEZ. INTERBLOCCATO			FUSIBILE		
	N. Poli x In (A)	2x20			2x40	2x40			1x0,5A (gG)		
	Curva/Sganc.	C									
	Soglia Irth (A)	20									
	Soglia Irm (A)	200									
	P.D.I. (kA)	VEDI PAGINA 1									
DIFFERENZIALE	Soglia Id (A)	1									
	Ritardo (s)	SELETTIVO									
	Classe	A si									
LINEA	Tipo Cavo	FTG18(O)M16			FTG18(O)M16						
	Sez. Conduttura (mm²)	3G6			3G6						
	Iz (A)										
	Lunghezza (m)				10						
DESCRIZIONE DEL CIRCUITO		INTERRETTURE GENERALE (sez. SOCCORRITORE)			CPS 230V÷230V aut. 60 min	BY–PASS			SPIA PRESENZA TENSIONE		

COMMITTENTE: COMUNE DI PORTOMAGGIORE
LOCALITA': Portomaggiore (FE)
OGGETTO: PICCOLO TEATRO DELLA CONCORDIA

Caratti Engineering
Ing. Raphel Caratti
Via Cassala, 60 25126 Brescia
Tel: 030/2906327 fax: 02/30133042
e-mail: info@carattiengineering.com
web site: www.carattiengineering.com

COMMESSA N°	DISEGNO N°	N° PAG.	SEGUE
PRJ0297	E502A	09	10

FILE: PRJ0297_C01_E502A

SIGLA	DENOMINAZIONE QUADRO	SIGLA	FONTE DI ALIMENTAZIONE	SCHEMA ELETTRICO UNIFILARE
QE/GEN/TEA	Q.E. GENERALE TEATRO	QE/SWH/TEA	Q.E. SOTTOCONTATORE TEATRO	

FASE		L1–L2–L3–N									
Numerazione circuito		71	72	73	74	75	76	77	78	79	80
DATI UTENZA	Tensione (V)	400									
	Potenza (kW)										
	Corrente (Ib)										
INTERRUTTORE	TIPO	MODULARE									
	N. Poli x In (A)	2x20									
	Curva/Sganc.	C									
	Soglia Irth (A)	20									
	Soglia Irm (A)	200									
	P.D.I. (kA)	VEDI PAGINA 1									
DIFFERENZIALE	Soglia Id (A)										
	Ritardo (s)										
	Classe										
LINEA	Tipo Cavo	FTG18(O)M16									
	Sez. Conduttura (mm²)	3G6									
	Iz (A)										
	Lunghezza (m)	25									
DESCRIZIONE DEL CIRCUITO		DORSALE AL Q.E. PLATEA (sez. SICUREZZA)									

COMMITTENTE: COMUNE DI PORTOMAGGIORE

LOCALITA': Portomaggiore (FE)

OGGETTO: PICCOLO TEATRO DELLA CONCORDIA

Ing. Raphel Caratti
Via Cassala, 60 25126 Brescia
Tel: 030/2906327 fax: 02/30133042
e-mail: info@carattiengineering.com
web site: www.carattiengineering.com

COMMESSA N°	DISEGNO N°	N° PAG.	SEGUE
PRJ0297	E502A	10	11

FILE: PRJ0297_C01_E502A

SIGLA	DENOMINAZIONE QUADRO	SIGLA	FONTE DI ALIMENTAZIONE	SCHEMA ELETTRICO UNIFILARE
QE/GEN/TEA	Q.E. GENERALE TEATRO	QE/SWH/TEA	Q.E. SOTTOCONTATORE TEATRO	

NOTE:
- INTERRUTTORI CENTRALE LUCE EMERG.
La taglia, tipologia e la regolazione dell'interruttore magnetotermico e differenziale deve essere confermato esplicitamente a cura del fornitore della centrale.

FASE		L1–L2–L3–N									
Numerazione circuito		81	82	83	84	85	86	87	88	89	90
DATI UTENZA	Tensione (V)	400									
	Potenza (kW)										
	Corrente (Ib)										
INTERRUTTORE	TIPO	MODULARE									
	N. Poli x In (A)	4x10									
	Curva/Sganc.	C									
	Soglia Irth (A)	10									
	Soglia Irm (A)	100									
	P.D.I. (kA)	VEDI PAGINA 1									
DIFFERENZIALE	Soglia Id (A)	0,3									
	Ritardo (s)	IST									
	Classe	A									
LINEA	Tipo Cavo	FG16(O)M16									
	Sez. Conduttura (mm²)	5G2,5									
	Iz (A)										
	Lunghezza (m)	10									
DESCRIZIONE DEL CIRCUITO		CENTRALE LUCE EMERGENZA									

COMMITTENTE: COMUNE DI PORTOMAGGIORE
LOCALITA': Portomaggiore (FE)
OGGETTO: PICCOLO TEATRO DELLA CONCORDIA

Ing. Raphel Caratti
Via Cassala, 60 25126 Brescia
Tel: 030/2906327 fax: 02/30133042
e-mail: info@carattiengineering.com
web site: www.carattiengineering.com

COMMESSA N°	DISEGNO N°	N° PAG.	SEGUE
PRJ0297	E502A	11	12

FILE: PRJ0297_C01_E502A

SIGLA	DENOMINAZIONE QUADRO	SIGLA	FONTE DI ALIMENTAZIONE	SCHEMA ELETTRICO UNIFILARE
QE/GEN/TEA	Q.E. GENERALE TEATRO	QE/SWH/TEA	Q.E. SOTTOCONTATORE TEATRO	

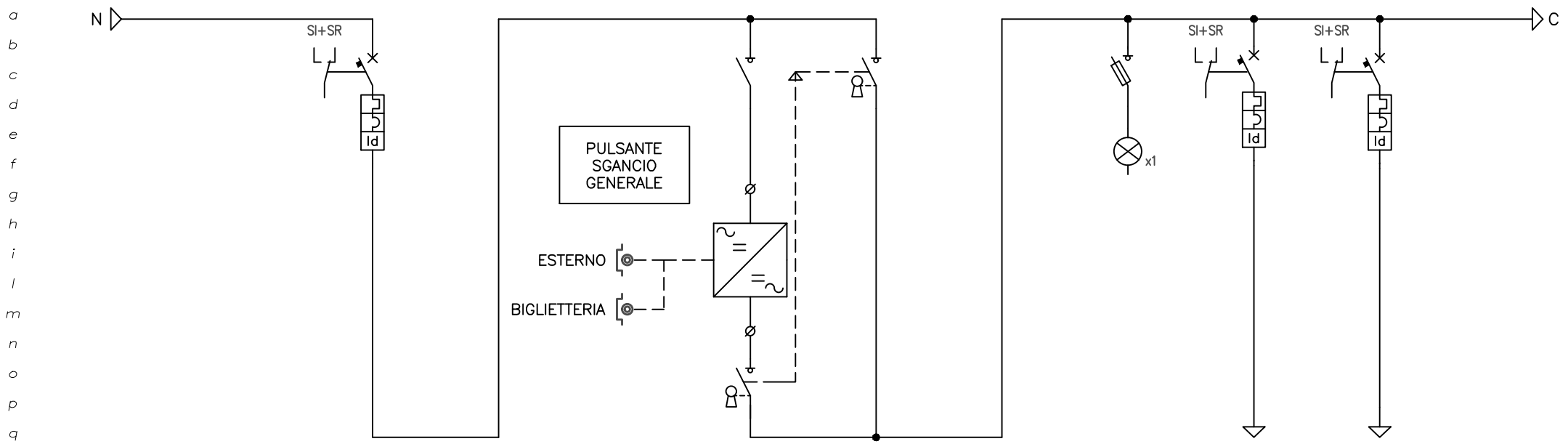

FASE		L2–N			L–N	L–N		L	L–N	L–N	
Numerazione circuito		91	92	93	94	95	96	97	98	99	100
DATI UTENZA	Tensione (V)	230			230	230			230	230	
	Potenza (kW)										
	Corrente (Ib)										
INTERRUTTORE	TIPO	MODULARE			SEZ. INTERBLOCCATO	SEZ. INTERBLOCCATO		FUSIBILE	MODULARE	MODULARE	
	N. Poli x In (A)	2x40			2x50	2x50		1x0,5A (gG)	2x16	2x16	
	Curva/Sganc.	C							C	C	
	Soglia Irth (A)	40							16	16	
	Soglia Irm (A)	400							160	160	
	P.D.I. (kA)	VEDI PAGINA 1							VEDI PAGINA 1	VEDI PAGINA 1	
DIFFERENZIALE	Soglia Id (A)	0,3							0,03	0,03	
	Ritardo (s)	SELETTIVO							IST	IST	
	Classe	A si							A	A	
LINEA	Tipo Cavo				FG16(O)M16				FG16(O)M16	FG16(O)M16	
	Sez. Conduttura (mm²)				3G10				3G4	3G4	
	Iz (A)								29	29	
	Lunghezza (m)				10				10	10	
DESCRIZIONE DEL CIRCUITO		INTERRETTURE GENERALE (sez. CONTINUITA')			UPS 6kVA 230V÷230V aut. 30 min	BY–PASS		SPIA PRESENZA TENSIONE	CIRCUITO PRESE n°1 LOCALE QUADRI	CIRCUITO PRESE n°2 LOCALE QUADRI	

COMMITTENTE: COMUNE DI PORTOMAGGIORE
LOCALITA': Portomaggiore (FE)
OGGETTO: PICCOLO TEATRO DELLA CONCORDIA

Caratti Engineering
Ing. Raphel Caratti
Via Cassala, 60 25126 Brescia
Tel: 030/2906327 fax: 02/30133042
e-mail: info@carattiengineering.com
web site: www.carattiengineering.com

COMMESSA N°	DISEGNO N°	N° PAG.	SEGUE
PRJ0297	E502A	12	13

FILE: PRJ0297_C01_E502A

SIGLA	DENOMINAZIONE QUADRO	SIGLA	FONTE DI ALIMENTAZIONE	SCHEMA ELETTRICO UNIFILARE
QE/GEN/TEA	Q.E. GENERALE TEATRO	QE/SWH/TEA	Q.E. SOTTOCONTATORE TEATRO	

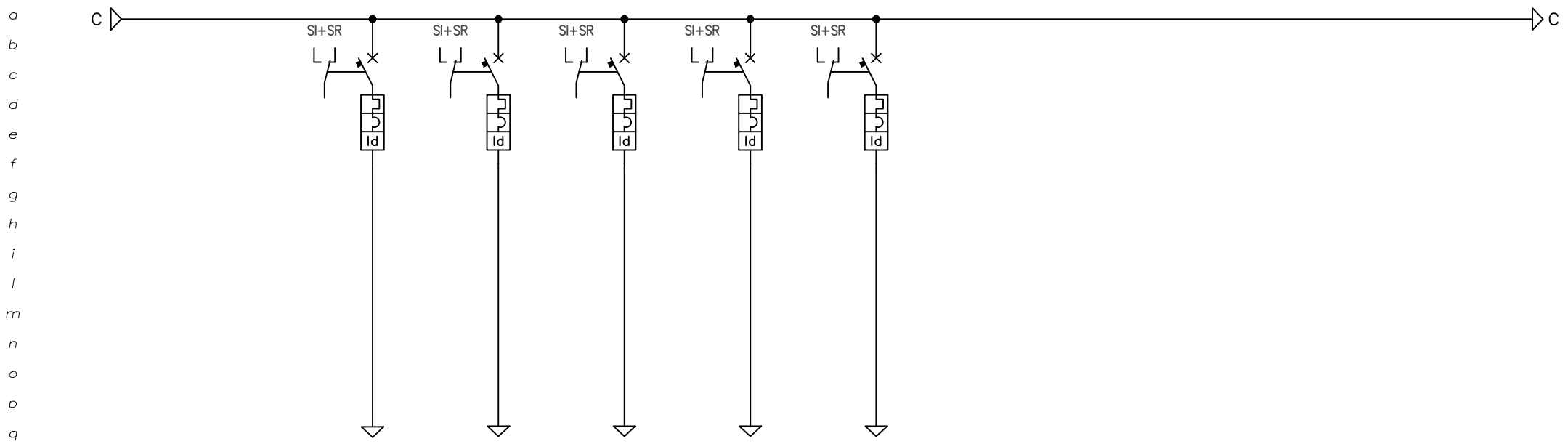

FASE		L–N	L–N	L–N	L–N	L–N					
Numerazione circuito		101	102	103	104	105	106	107	108	109	110
DATI UTENZA	Tensione (V)	230	230	230	230	230					
	Potenza (kW)										
	Corrente (Ib)										
INTERRUTTORE	TIPO	MODULARE	MODULARE	MODULARE	MODULARE	MODULARE					
	N. Poli x In (A)	2x16	2x16	2x32	2x32	2x16					
	Curva/Sganc.	C	C	C	C	C					
	Soglia Irth (A)	16	16	32	32	16					
	Soglia Irm (A)	160	160	320	320	160					
	P.D.I. (kA)	VEDI PAGINA 1	VEDI PAGINA 1	VEDI PAGINA 1	VEDI PAGINA 1	VEDI PAGINA 1					
DIFFERENZIALE	Soglia Id (A)	0,3	0,3	0,3	0,3	0,03					
	Ritardo (s)	SEL	SEL	SEL	SEL	IST					
	Classe	A	A	A	A	A					
LINEA	Tipo Cavo	FG16(O)M16	FG16(O)M16	FG16(O)M16	FG16(O)M16	FG16(O)M16					
	Sez. Conduttura (mm²)	3G4	3G4	3G10	3G10	3G4					
	Iz (A)										
	Lunghezza (m)	25	25	20	20						
DESCRIZIONE DEL CIRCUITO		DORSALE AL Q.E. PALCHI (sez. CONTINUITA')	DORSALE AL Q.E. LOCALI DI SERVIZIO (sez. CONTINUITA')	DORSALE AL Q.E. PALCOSCENICO (sez. CONTINUITA')	DORSALE AL Q.E. PLATEA (sez. CONTINUITA')	CIRCUITO SISTEMA SUPERVISIONE					

COMMITTENTE: COMUNE DI PORTOMAGGIORE

LOCALITA': Portomaggiore (FE)

OGGETTO: PICCOLO TEATRO DELLA CONCORDIA

Caratti Engineering

Ing. Raphel Caratti
Via Cassala, 60 25126 Brescia
Tel: 030/2906327 fax: 02/30133042
e-mail: info@carattiengineering.com
web site: www.carattiengineering.com

COMMESSA N°	DISEGNO N°	N° PAG.	SEGUE
PRJ0297	E502A	13	14

FILE: PRJ0297_C01_E502A

SIGLA	DENOMINAZIONE QUADRO	SIGLA	FONTE DI ALIMENTAZIONE
QE/GEN/TEA	Q.E. GENERALE TEATRO	QE/SWH/TEA	Q.E. SOTTOCONTATORE TEATRO

SCHEMA ELETTRICO UNIFILARE

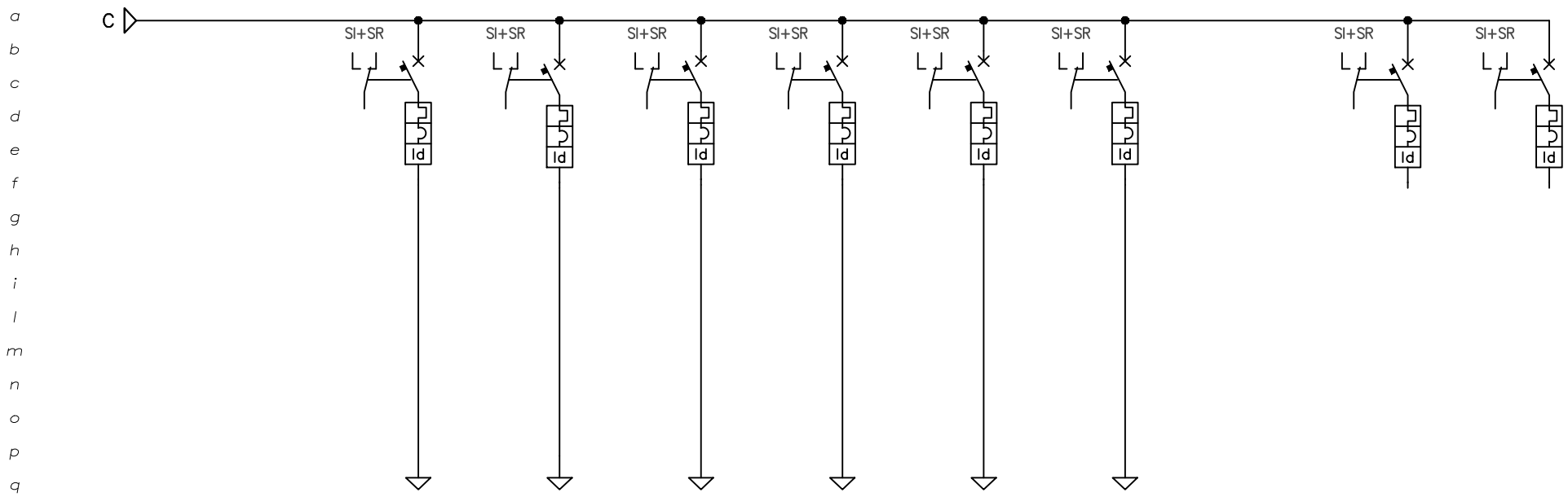

FASE		L1–N	L–N	L3–N	L1–N	L2–N	L3–N		L2–N	L1–N	
Numerazione circuito		111	112	113	114	115	116	117	118	119	120
DATI UTENZA	Tensione (V)	230	230	230	230	230	230		230	230	
	Potenza (kW)										
	Corrente (Ib)										
INTERRUTTORE	TIPO	MODULARE	MODULARE	MODULARE	MODULARE	MODULARE	MODULARE		MODULARE	MODULARE	
	N. Poli x In (A)	2x16	2x16	2x16	2x16	2x16	2x16		2x16	2x16	
	Curva/Sganc.	C	C	C	C	C	C		C	C	
	Soglia Irth (A)	16	16	16	16	16	16		16	16	
	Soglia Irm (A)	160	160	160	160	160	160		160	160	
	P.D.I. (kA)	VEDI PAGINA 1	VEDI PAGINA 1	VEDI PAGINA 1	VEDI PAGINA 1	VEDI PAGINA 1	VEDI PAGINA 1		20	20	
DIFFERENZIALE	Soglia Id (A)	0,03	0,03	0,03	0,03	0,03	0,03		0,03	0,3	
	Ritardo (s)	IST	IST	IST	IST	IST	IST		IST	SELETTIVO	
	Classe	A	A	A	A	A	A		A	A si	
LINEA	Tipo Cavo	FG16(O)M16	FG16(O)M16	FG16(O)M16	FG16(O)M16	FG16(O)M16	FG16(O)M16				
	Sez. Conduttura (mm²)	3G4	3G4	3G4	3G4	3G4	3G4				
	Iz (A)	29	29	29	29	29	29				
	Lunghezza (m)	10	10	10	10	10	10				
DESCRIZIONE DEL CIRCUITO		CIRCUITO CENTRALE RIVELAZIONE INCENDI	CIRCUITO CENTRALE DIFFUSIONE SONORA	CIRCUITO CENTRALE ANTINTRUSIONE	CIRCUITO CENTRALE TV–CC E CITOFONIA	CIRCUITO CENTRALE TV	CIRCUITO QUADRO DATI/FONIA		RISERVA	RISERVA	

COMMITTENTE: COMUNE DI PORTOMAGGIORE

LOCALITA': Portomaggiore (FE)

OGGETTO: PICCOLO TEATRO DELLA CONCORDIA

Ing. Raphel Caratti
Via Cassala, 60 25126 Brescia
Tel: 030/2906327 fax: 02/30133042
e-mail: info@carattiengineering.com
web site: www.carattiengineering.com

COMMESSA N°	DISEGNO N°	N° PAG.	SEGUE
PRJ0297	E502A	14	15

FILE: PRJ0297_C01_E502A

SIGLA	DENOMINAZIONE QUADRO	SIGLA	FONTE DI ALIMENTAZIONE	SCHEMA ELETTRICO AUSILIARI
QE/GEN/TEA	Q.E. GENERALE TEATRO	QE/SWH/TEA	CONTATORE AS,	

CIRCUITO TIPICO
- ACCENSIONE LUCE ORDINARIA
- ACCENSIONE UTENZA TERMOTECNICA

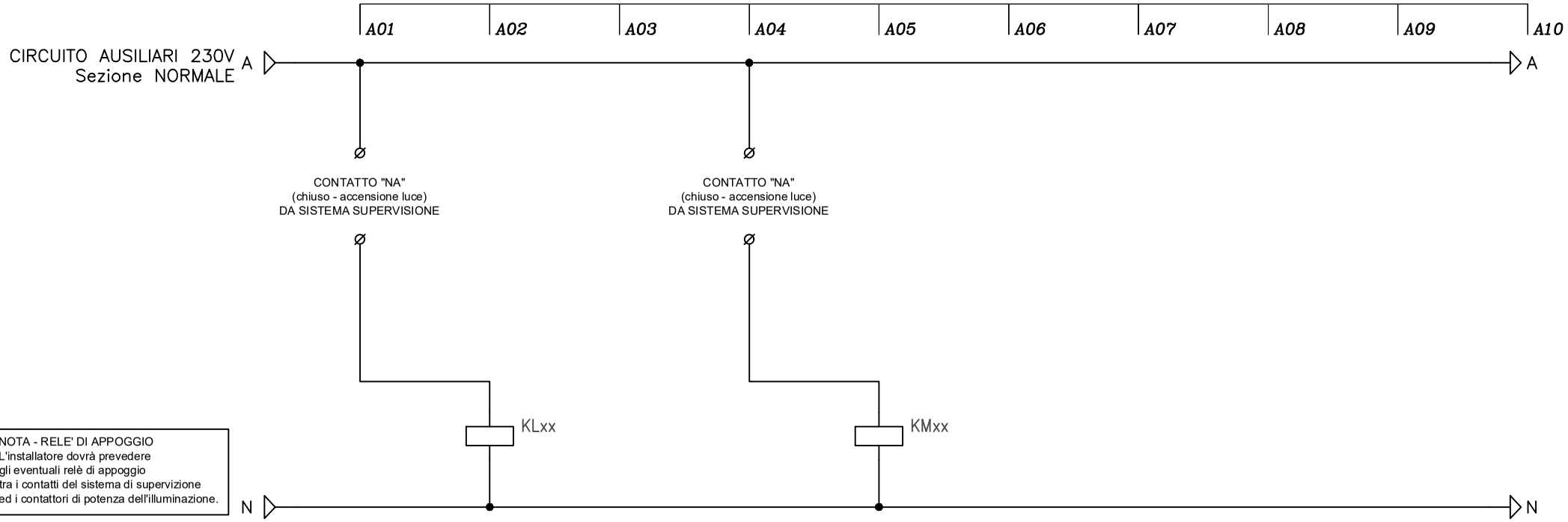

DESCRIZIONE DEL CIRCUITO	TIPICO CIRCUITO ILLUMINAZIONE ORDINARIA		ACCENSIONE ILLUMINAZIONE ORDINARIA				TIPICO CIRCUITO UTENZE TERMOTECNICHE		ACCENSIONE UTENZE TERMOTECNICHE											
TIPO CONTATTO	L(NA)	R(NC)	L(NA)	R(NC)	L(NA)	R(NC)	L(NA)	R(NC)	L(NA)	R(NC)	L(NA)	R(NC)	L(NA)	R(NC)	L(NA)	R(NC)	L(NA)	R(NC)	L(NA)	R(NC)
1°																				
2°																				
3°																				
4°																				
5°																				
6°																				
7°																				
8°																				
TIPO	CONTATTI		CONTATTORE CON SELETTORE A BORDO				CONTATTI		CONTATTORE CON SELETTORE A BORDO											

COMMITTENTE: COMUNE DI PORTOMAGGIORE
LOCALITA': Portomaggiore (FE)
OGGETTO: PICCOLO TEATRO DELLA CONCORDIA

Ing. Raphel Caratti
Via Cassala, 60 25126 Brescia
Tel: 030/2906327 fax: 02/30133042
e-mail: info@carattiengineering.com
web site: www.carattiengineering.com

COMMESSA N°	DISEGNO N°	N° PAG.	SEGUE
PRJ0297	E502A	15	16

FILE: PRJ0297_C01_E502A

SIGLA	DENOMINAZIONE QUADRO	SIGLA	FONTE DI ALIMENTAZIONE	SCHEMA ELETTRICO AUSILIARI
QE/GEN/TEA	Q.E. GENERALE TEATRO	QE/SWH/TEA	CONTATORE AS,	

CIRCUITO TIPICO
- ACCENSIONE LUCE EMERGENZA
(da centrale luce di emergenza)

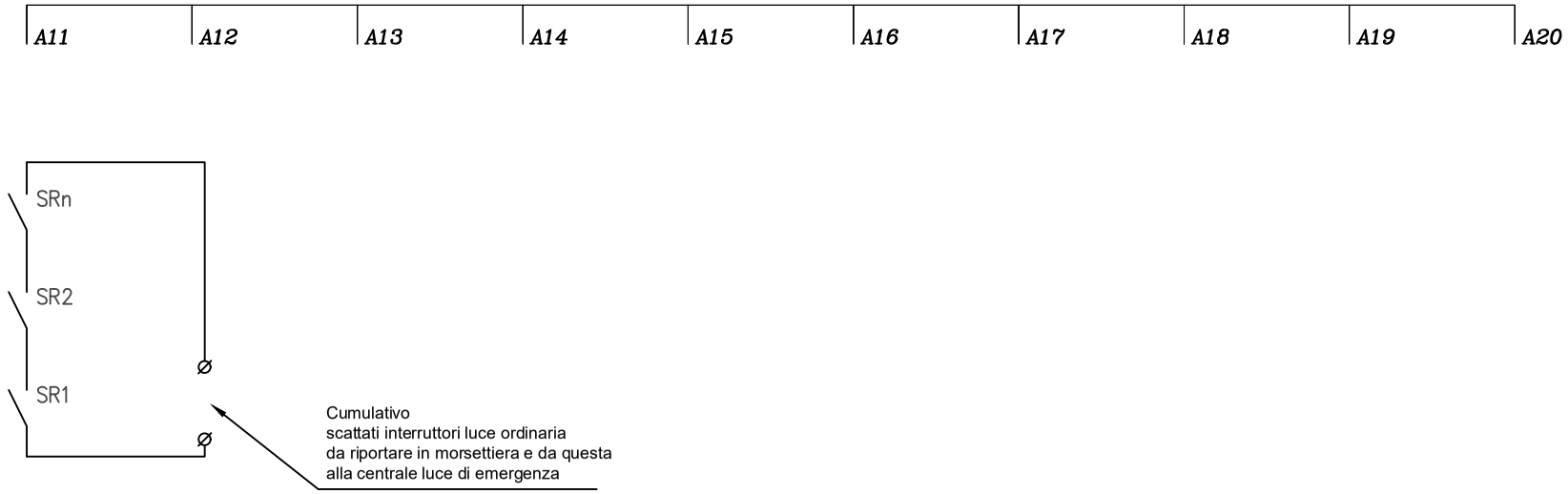

SCATTATI/STATI INTERRUTTORI
relativi agli altri impianti da riportare in morsettiera, secondo l'elenco punti supervisione allegato al progetto

DESCRIZIONE DEL CIRCUITO																				
TIPO CONTATTO	L(NA)	R(NC)	L(NA)	R(NC)	L(NA)	R(NC)	L(NA)	R(NC)	L(NA)	R(NC)	L(NA)	R(NC)	L(NA)	R(NC)	L(NA)	R(NC)	L(NA)	R(NC)	L(NA)	R(NC)
1°																				
2°																				
3°																				
4°																				
5°																				
6°																				
7°																				
8°																				
TIPO																				

COMMITTENTE: COMUNE DI PORTOMAGGIORE
LOCALITA': Portomaggiore (FE)
OGGETTO: PICCOLO TEATRO DELLA CONCORDIA

Ing. Raphel Caratti
Via Cassala, 60 25126 Brescia
Tel: 030/2906327 fax: 02/30133042
e-mail: info@carattiengineering.com
web site: www.carattiengineering.com

COMMESSA N°	DISEGNO N°	N° PAG.	SEGUE
PRJ0297	E502A	16	/

FILE: PRJ0297_C01_E502A

CARATTERISTICHE GENERALI DEL QUADRO

DENOMINAZIONE DEL QUADRO	Q.E. PLATEA
SIGLA DEL QUADRO	QE/GEN/PLA
VALORE DI I.cto PRESUNTA SUL QUADRO	INTERRUTTORI: TRIFASE 10kA – MONOFASE: 6kA [NOTA: Pdi dei dispositivi secondo norma CEI EN 60947-2]
TENSIONE NOMINALE DI IMPIEGO	400V
FREQUENZA	50Hz
SISTEMA DI NEUTRO	TT
GRADO DI PROTEZIONE DEL QUADRO	–
FORMA DI SEGREGAZIONE	–
DIMENSIONI ESTERNE INDICATIVE	–

REV.	DATA/DATE	DESCRIZIONE REVISIONE/REVISION DESCRIPTION
06		
05		
04		
03		
02		
01	30.04.2021	PROGETTO ESECUTIVO
00	05.11.2020	PROGETTO DEFINITIVO

COMMITTENTE:
CLIENT:

COMUNE DI PORTOMAGGIORE

Portomaggiore (FE)

OGGETTO:
OBJECT:

PICCOLO TEATRO DELLA CONCORDIA

SCHEMI ELETTRICI UNIFILARI

Q.E. PLATEA

DISEGNATO DRAWN BY	CONTROLATO CHECKED BY	APPROVATO APPROVED BY	PRELIMINARE DATE	DEFINITIVO DATE	ESECUTIVO DATE
RC	RC	RC	–		

Ing. Raphel Caratti
Via Cassala, 60 25126 Brescia - Tel: 030/2906327 fax: 02/30133042
e-mail: info@carattiengineering.com - web site: www.carattiengineering.com

PRJ 0297 C 01 E5 03 A

SIGLA	DENOMINAZIONE QUADRO	SIGLA	FONTE DI ALIMENTAZIONE
QE/GEN/PLA	Q.E. PLATEA	QE/GEN/TEA	Q.E. GENERALE TEATRO

SCHEMA ELETTRICO UNIFILARE

QUADRO CON DIVERSE SEZIONI

- PREVEDERE SEPARAZIONI FISICHE TRA LE DIVERSE SEZIONI (NORMALE, CPS, UPS)
- PREVEDERE APPOSITO CARTELLO

FRONTE QUADRO INDICATIVO

(dimensioni da verificare a cura del quadrista)

Q.E. PLATEA

DIMENSIONI ESTERNE INDICATIVE (BxHxP): 1200x2150x251mm

armadio metallico da pavimento con porte dotate di serrature IP55

marca SIEMENS ALPHA 630 o similare

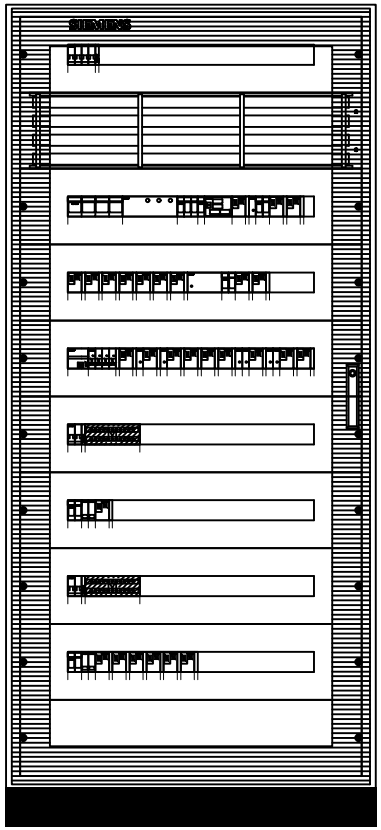

DATI IDENTIFICATIVI DEL QUADRO

TIPO DI QUADRO: ALPHA 630
NORMA DI RIFERIMENTO: CEI EN 61439-2

TENSIONE NOMINALE (V):	400/230
CORRENTE NOMINALE SBARRE (A):	160
CORRENTE NOMINALE AMMISSIBILE DI BREVE DURATA (Icw) x 1s (kA):	25
CORRENTE NOMINALE AMMISSIBILE DI PICCO (Ipk) (kA):	53

ALTEZZA (mm):	2.150
LARGHEZZA (mm):	1.200
PROFONDITA' (mm):	251

GRADO DI PROTEZIONE:	IP55 (senza porta IP3X)
FORMA COSTRUTTIVA:	Forma 1

COLORE INVOLUCRO:	RAL 7035
TIPO DI PORTA:	VEDI DISEGNO
ACCESSIBILITA':	ANTERIORE

RIFERIMENTI PORTATA SBARRE:
SB OS: Sbarre orizzontali superiori
SB OM: Sbarre orizzontali nel mezzo
SB VL: Sbarre verticali laterali
SB VP: Sbarre verticali posteriori

NOTE:

1 - I SEZIONATORI/INTERRUTTORI GENERALI DI OGNI QUADRO ELETTRICO DOVRANNO ESSERE COORDINATI CON I RELATIVI INTERRUTTORI AUTOMATICI INSTALLATI NEI QUADRI A MONTE;
2 - PREVEDERE SPAZIO NEL QUADRO PER EVENTUALI APPARECCHIATURE SPECIALI/DALI/SUPERVISIONE e APPARECCHIATURE IMPIANTI TERMOFLUIDICI;
3 - PREVEDERE ULTERIORE SPAZIO LIBERO PER AMPLIAMENTI PARI A CIRCA IL 10-15%
4 - USARE PER QUANTO POSSIBILE APPARECCHIATURE DI TIPO COMPATTO; E' POSSIBILE UTILIZZARE ANCHE INTERRUTTORI DEL TIPO 1P+N.

COMMITTENTE: COMUNE DI PORTOMAGGIORE
LOCALITA': Portomaggiore (FE)
OGGETTO: PICCOLO TEATRO DELLA CONCORDIA

Caratti Engineering
Ing. Raphel Caratti
Via Cassala, 60 25126 Brescia
Tel: 030/2906327 fax: 02/30133042
e-mail: info@carattiengineering.com
web site: www.carattiengineering.com

COMMESSA N°	DISEGNO N°	N° PAG.	SEGUE
PRJ0297	E503A	02	03

FILE: PRJ0297_C01_E503A

SIGLA	DENOMINAZIONE QUADRO	SIGLA	FONTE DI ALIMENTAZIONE	SCHEMA ELETTRICO UNIFILARE
QE/GEN/PLA	Q.E. PLATEA	QE/GEN/TEA	Q.E. GENERALE TEATRO	

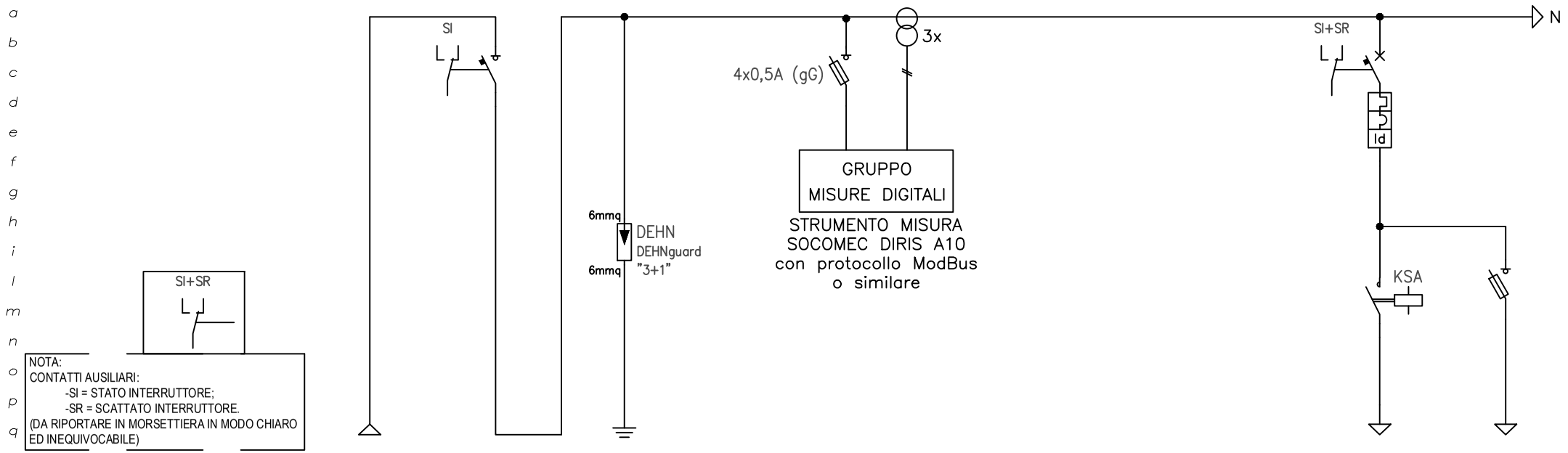

FASE		L1–L2–L3–N	L1–L2–L3–N	L1–L2–L3–N		L1–L2–L3–N				L3–N	L3–N
Numerazione circuito		01	02	03	04	05	06	07	08	09	10
DATI UTENZA	Tensione (V)	400	400	400		400				230	230
	Potenza (kW)										
	Corrente (Ib)										
INTERRUTTORE	TIPO		SEZIONATORE							MODULARE	MODULARE
	N. Poli x In (A)		4x63							2x10	2x16
	Curva/Sganc.									C	
	Soglia Irth (A)									10	
	Soglia Irm (A)									100	
	P.D.I. (kA)									VEDI PAGINA 1	
DIFFERENZIALE	Soglia Id (A)									0,03	
	Ritardo (s)									IST	
	Classe									A	
LINEA	Tipo Cavo									FG16(O)M16	FG16(O)M16
	Sez. Conduttura (mm²)									3G2,5	3G2,5
	Iz (A)										
	Lunghezza (m)									20	20
DESCRIZIONE DEL CIRCUITO		DORSALE DA Q.E. GENERALE TEATRO (sez. NORMALE)	GENERALE QUADRO (sez. NORMALE)	SCARICATORI CLASSE II		STRUMENTO MULTIFUNZIONE				CIRCUITO PITTOGRAMMI RETROILLUMINATI	CIRCUITO ILLUMINAZIONE EMERGENZA

COMMITTENTE: COMUNE DI PORTOMAGGIORE

LOCALITA': Portomaggiore (FE)

OGGETTO: PICCOLO TEATRO DELLA CONCORDIA

Caratti Engineering

Ing. Raphel Caratti
Via Cassala, 60 25126 Brescia
Tel: 030/2906327 fax: 02/30133042
e-mail: info@carattiengineering.com
web site: www.carattiengineering.com

COMMESSA N°	DISEGNO N°	N° PAG.	SEGUE
PRJ0297	E503A	03	04

FILE: PRJ0297_C01_E503A

SIGLA	DENOMINAZIONE QUADRO	SIGLA	FONTE DI ALIMENTAZIONE
QE/GEN/PLA	Q.E. PLATEA	QE/GEN/TEA	Q.E. GENERALE TEATRO

SCHEMA ELETTRICO UNIFILARE

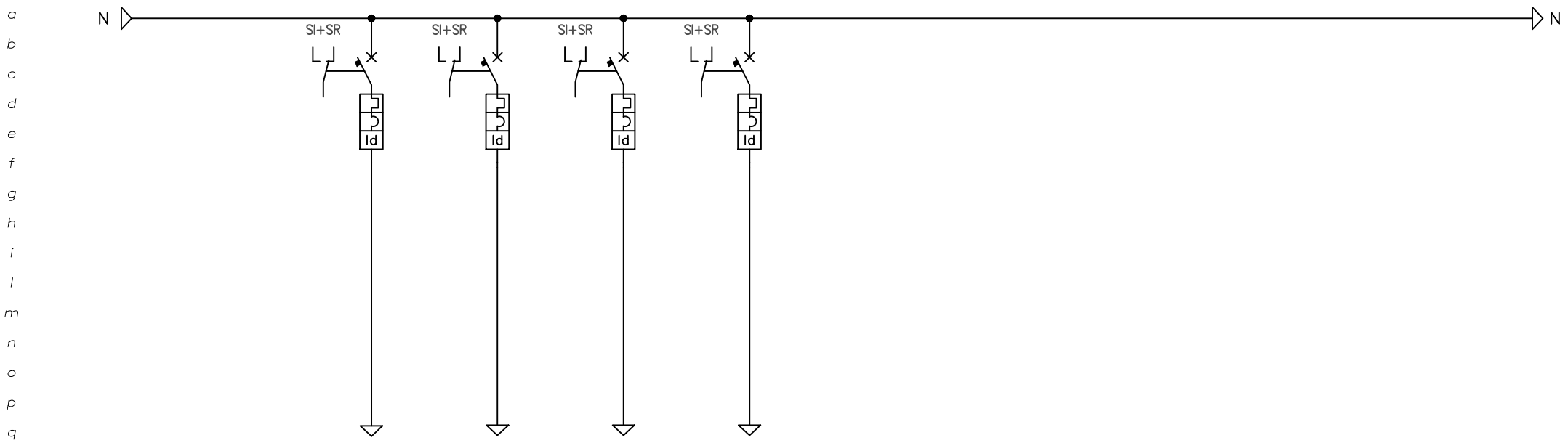

FASE		L1–N	L2–N	L3–N	L1–N						
Numerazione circuito		11	12	13	14	15	16	17	18	19	20
DATI UTENZA	Tensione (V)	230	230	230	230						
	Potenza (kW)										
	Corrente (Ib)										
INTERRUTTORE	TIPO	MODULARE	MODULARE	MODULARE	MODULARE						
	N. Poli x In (A)	2x16	2x16	2x16	2x16						
	Curva/Sganc.	C	C	C	C						
	Soglia Irth (A)	16	16	16	16						
	Soglia Irm (A)	160	160	160	160						
	P.D.I. (kA)	VEDI PAGINA 1	VEDI PAGINA 1	VEDI PAGINA 1	VEDI PAGINA 1						
DIFFERENZIALE	Soglia Id (A)	0,03	0,03	0,03	0,03						
	Ritardo (s)	IST	IST	IST	IST						
	Classe	AC	A	AC	AC						
LINEA	Tipo Cavo	FG16(O)M16	FG16(O)M16	FG16(O)M16	FG16(O)M16						
	Sez. Conduttura (mm²)	3G4	3G4	3G4	3G4						
	Iz (A)										
	Lunghezza (m)	20	20	20	50						
DESCRIZIONE DEL CIRCUITO		CIRCUITO FM PRESE SERVIZIO PLATEA	CIRCUITO FM NORMALE TORRETTA PLATEA	CIRCUITO FM PRESE LOCALI SERVIZIO SX	CIRCUITO FM NORMALE LOCALI ZONA AVANCORPO						

COMMITTENTE: COMUNE DI PORTOMAGGIORE

LOCALITA': Portomaggiore (FE)

OGGETTO: PICCOLO TEATRO DELLA CONCORDIA

Ing. Raphel Caratti
Via Cassala, 60 25126 Brescia
Tel: 030/2906327 fax: 02/30133042
e-mail: info@carattiengineering.com
web site: www.carattiengineering.com

COMMESSA N°	DISEGNO N°	N° PAG.	SEGUE
PRJ0297	E503A	04	05

FILE: PRJ0297_C01_E503A

SIGLA	DENOMINAZIONE QUADRO	SIGLA	FONTE DI ALIMENTAZIONE	SCHEMA ELETTRICO UNIFILARE
QE/GEN/PLA	Q.E. PLATEA	QE/GEN/TEA	Q.E. GENERALE TEATRO	

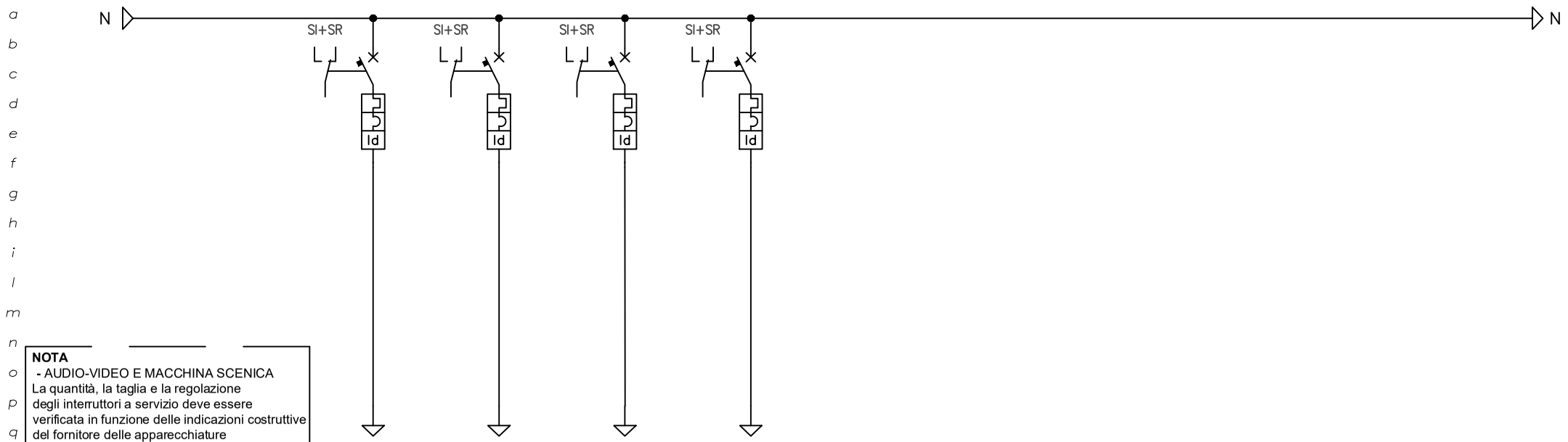

NOTA
- AUDIO-VIDEO E MACCHINA SCENICA
La quantità, la taglia e la regolazione degli interruttori a servizio deve essere verificata in funzione delle indicazioni costruttive del fornitore delle apparecchiature

FASE		L1–N	L2–N	L3–N	L1–N						
Numerazione circuito		21	22	23	24	25	26	27	28	29	30
DATI UTENZA	Tensione (V)	230	230	230	230						
	Potenza (kW)										
	Corrente (Ib)										
INTERRUTTORE	TIPO	MODULARE	MODULARE	MODULARE	MODULARE						
	N. Poli x In (A)	2x16	2x16	2x16	2x16						
	Curva/Sganc.	D	D	C	C						
	Soglia Irth (A)	16	16	16	16						
	Soglia Irm (A)	320	320	160	160						
	P.D.I. (kA)	VEDI PAGINA 1	VEDI PAGINA 1	VEDI PAGINA 1	VEDI PAGINA 1						
DIFFERENZIALE	Soglia Id (A)	0,03	0,03	0,03	0,03						
	Ritardo (s)	IST	IST	IST	IST						
	Classe	A	A	A	A						
LINEA	Tipo Cavo	FG16(O)M16	FG16(O)M16	FG16(O)M16	FG16(O)M16						
	Sez. Conduttura (mm²)	3G4	3G4	3G4	3G4						
	Iz (A)										
	Lunghezza (m)	20	20	20	20						
DESCRIZIONE DEL CIRCUITO		CENTRALE AUDIO–VIDEO LINEA n°1	CENTRALE AUDIO–VIDEO LINEA n°2	CIRCUITO SUBWOOFER	CIRCUITO TELECAMERE						

COMMITTENTE: COMUNE DI PORTOMAGGIORE
LOCALITA': Portomaggiore (FE)
OGGETTO: PICCOLO TEATRO DELLA CONCORDIA

Caratti Engineering
Ing. Raphel Caratti
Via Cassala, 60 25126 Brescia
Tel: 030/2906327 fax: 02/30133042
e-mail: info@carattiengineering.com
web site: www.carattiengineering.com

COMMESSA N°	DISEGNO N°	N° PAG.	SEGUE
PRJ0297	E503A	05	06

FILE: PRJ0297_C01_E503A

SIGLA	DENOMINAZIONE QUADRO	SIGLA	FONTE DI ALIMENTAZIONE	SCHEMA ELETTRICO UNIFILARE
QE/GEN/PLA	Q.E. PLATEA	QE/GEN/TEA	Q.E. GENERALE TEATRO	

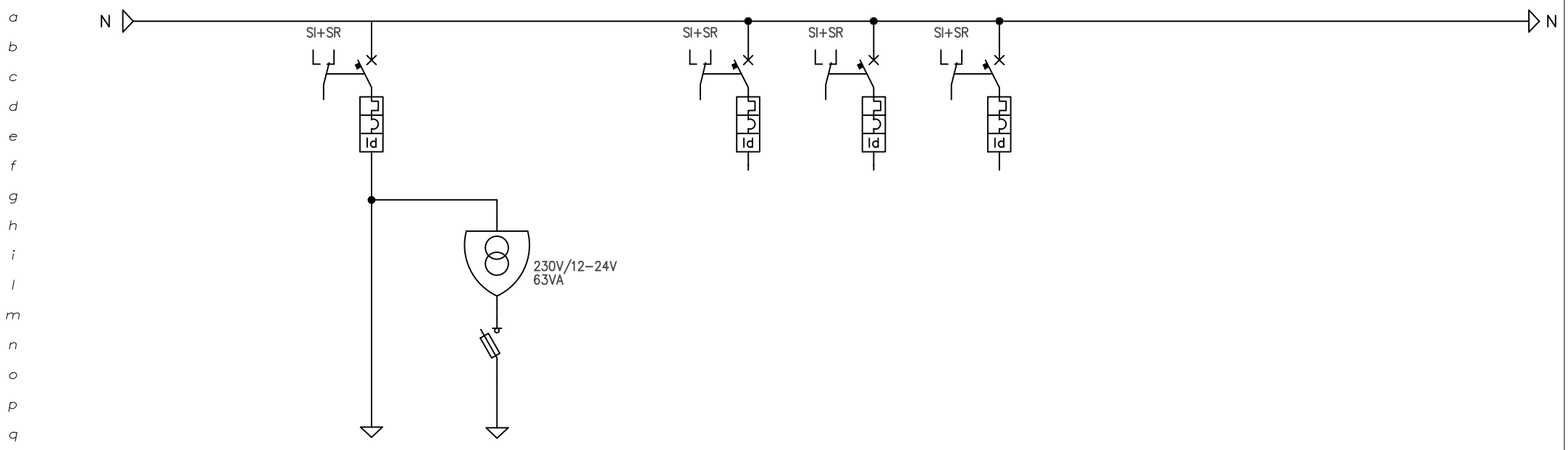

FASE		L1-N	L1-N		L2-N	L3-N	L1-L2-L3-N				
Numerazione circuito		31	32	33	34	35	36	37	38	39	40
DATI UTENZA	Tensione (V)	230	230		230	230	400				
	Potenza (kW)										
	Corrente (Ib)										
INTERRUTTORE	TIPO	MODULARE	FUSIBILE		MODULARE	MODULARE	MODULARE				
	N. Poli x In (A)	2x10	2x4A (gG)		2x10	2x16	4x16				
	Curva/Sganc.	C			C	C	C				
	Soglia Irth (A)	10			10	16	16				
	Soglia Irm (A)	100			100	160	160				
	P.D.I. (kA)	VEDI PAGINA 1			VEDI PAGINA 1	VEDI PAGINA 1	VEDI PAGINA 1				
DIFFERENZIALE	Soglia Id (A)	0,03			0,03	0,03	0,03				
	Ritardo (s)	IST			IST	IST	IST				
	Classe	AC			AC	AC	AC				
LINEA	Tipo Cavo										
	Sez. Conduttura (mm²)										
	Iz (A)										
	Lunghezza (m)										
DESCRIZIONE DEL CIRCUITO		CIRCUITO AUSILIARI 230V (sez. NORMALE)	CIRCUITO AUSILIARI 12-24V (sez. NORMALE)		RISERVA	RISERVA	RISERVA				

COMMITTENTE: COMUNE DI PORTOMAGGIORE

LOCALITA': Portomaggiore (FE)

OGGETTO: PICCOLO TEATRO DELLA CONCORDIA

Caratti Engineering

Ing. Raphel Caratti
Via Cassala, 60 25126 Brescia
Tel: 030/2906327 fax: 02/30133042
e-mail: info@carattiengineering.com
web site: www.carattiengineering.com

COMMESSA N°	DISEGNO N°	N° PAG.	SEGUE
PRJ0297	E503A	06	07

FILE: PRJ0297_C01_E503A

SIGLA	DENOMINAZIONE QUADRO	SIGLA	FONTE DI ALIMENTAZIONE	SCHEMA ELETTRICO UNIFILARE
QE/GEN/PLA	Q.E. PLATEA	QE/GEN/TEA	Q.E. GENERALE TEATRO	

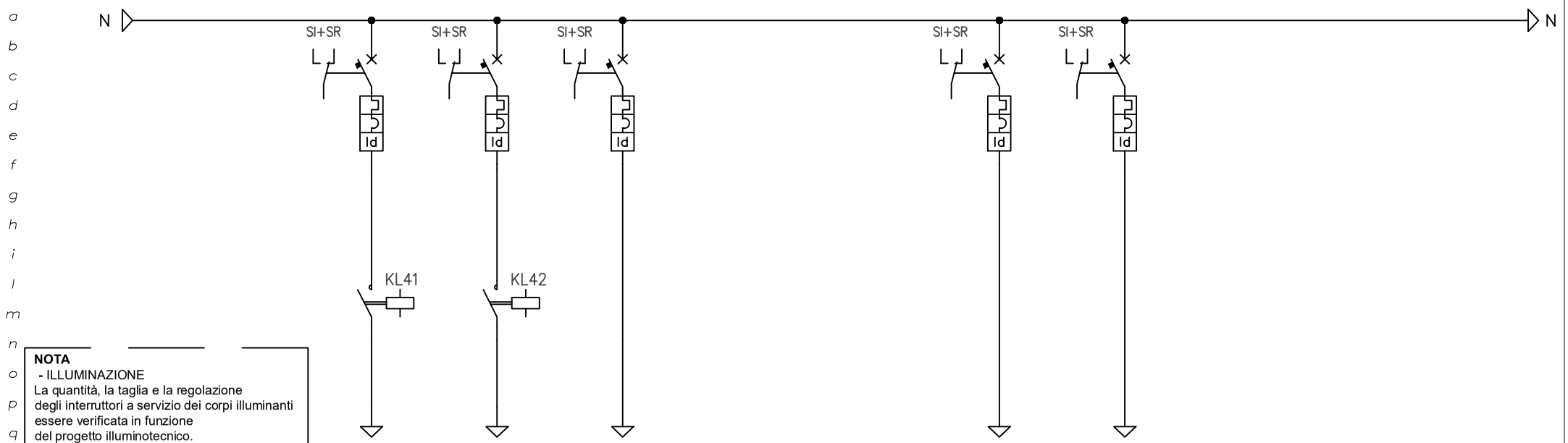

NOTA
- ILLUMINAZIONE
La quantità, la taglia e la regolazione degli interruttori a servizio dei corpi illuminanti essere verificata in funzione del progetto illuminotecnico.

FASE		L1–N	L2–N	L3–N			L3–N	L1–N			
Numerazione circuito		41	42	43	44	45	46	47	48	49	50
DATI UTENZA	Tensione (V)	230	230	230			230	230			
	Potenza (kW)	0,2	0,2	0,2			0,6	0,6			
	Corrente (Ib)										
INTERRUTTORE	TIPO	MODULARE	MODULARE	MODULARE			MODULARE	MODULARE			
	N. Poli x In (A)	2x10	2x10	2x10			2x10	2x10			
	Curva/Sganc.	C	C	C			C	C			
	Soglia Irth (A)	10	10	10			10	10			
	Soglia Irm (A)	100	100	100			100	100			
	P.D.I. (kA)	VEDI PAGINA 1	VEDI PAGINA 1	VEDI PAGINA 1			VEDI PAGINA 1	VEDI PAGINA 1			
DIFFERENZIALE	Soglia Id (A)	0,03	0,03	0,03			0,03	0,03			
	Ritardo (s)	IST	IST	IST			IST	IST			
	Classe	A	A	A			A	A			
LINEA	Tipo Cavo	FG16(O)M16	FG16(O)M16	FG16(O)M16			FG16(O)M16	FG16(O)M16			
	Sez. Conduttura (mm²)	3G2,5	3G2,5	3G2,5			3G2,5	3G2,5			
	Iz (A)										
	Lunghezza (m)	20	20	20			40	40			
DESCRIZIONE DEL CIRCUITO		CIRCUITO LUCE ORDINARIA LOCALI SERVIZIO SX	CIRCUITO LUCE ORDINARIA CORRIDOIO SX	CIRCUITO SEGNAPASSI DALI PLATEA			CIRCUITO LAMPADE SOFFITTO n°1 DALI PLATEA	CIRCUITO LAMPADE SOFFITTO n°2 DALI PLATEA			

COMMITTENTE: COMUNE DI PORTOMAGGIORE
LOCALITA': Portomaggiore (FE)
OGGETTO: PICCOLO TEATRO DELLA CONCORDIA

Ing. Raphel Caratti
Via Cassala, 60 25126 Brescia
Tel: 030/2906327 fax: 02/30133042
e-mail: info@carattiengineering.com
web site: www.carattiengineering.com

COMMESSA N°	DISEGNO N°	N° PAG.	SEGUE
PRJ0297	E503A	07	08

FILE: PRJ0297_C01_E503A

SIGLA	DENOMINAZIONE QUADRO	SIGLA	FONTE DI ALIMENTAZIONE	SCHEMA ELETTRICO UNIFILARE
QE/GEN/PLA	Q.E. PLATEA	QE/GEN/TEA	Q.E. GENERALE TEATRO	

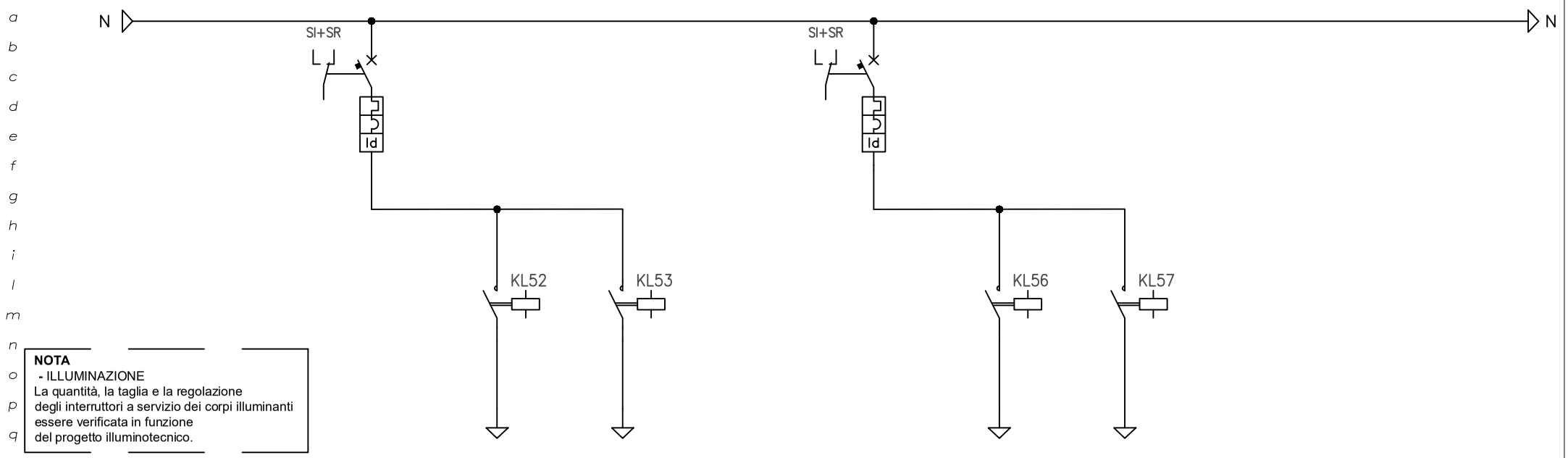

NOTA
- ILLUMINAZIONE
La quantità, la taglia e la regolazione degli interruttori a servizio dei corpi illuminanti essere verificata in funzione del progetto illuminotecnico.

FASE		L1–N	L1–N	L1–N		L2–N	L2–N	L2–N			
Numerazione circuito		51	52	53	54	55	56	57	58	59	60
DATI UTENZA	Tensione (V)	230	230	230		230	230	230			
	Potenza (kW)										
	Corrente (Ib)										
INTERRUTTORE	TIPO	MODULARE				MODULARE					
	N. Poli x In (A)	2x10				2x10					
	Curva/Sganc.	C				C					
	Soglia Irth (A)	10				10					
	Soglia Irm (A)	100				100					
	P.D.I. (kA)	VEDI PAGINA 1				VEDI PAGINA 1					
DIFFERENZIALE	Soglia Id (A)	0,03				0,03					
	Ritardo (s)	IST				IST					
	Classe	A				A					
LINEA	Tipo Cavo		FG16(O)M16	FG16(O)M16			FG16(O)M16	FG16(O)M16			
	Sez. Conduttura (mm²)		3G2,5	3G2,5			3G2,5	3G2,5			
	Iz (A)										
	Lunghezza (m)		30	30			30	30			
DESCRIZIONE DEL CIRCUITO		CIRCUITO LUCE ESTERNA n°1	ACCENSIONE LUCE ESTERNA n°1.1	ACCENSIONE LUCE ESTERNA n°1.2		CIRCUITO LUCE ESTERNA n°2	ACCENSIONE LUCE ESTERNA n°2.1	ACCENSIONE LUCE ESTERNA n°2.2			

COMMITTENTE: COMUNE DI PORTOMAGGIORE
LOCALITA': Portomaggiore (FE)
OGGETTO: PICCOLO TEATRO DELLA CONCORDIA

Ing. Raphel Caratti
Via Cassala, 60 25126 Brescia
Tel: 030/2906327 fax: 02/30133042
e-mail: info@carattiengineering.com
web site: www.carattiengineering.com

COMMESSA N°	DISEGNO N°	N° PAG.	SEGUE
PRJ0297	E503A	08	09

FILE: PRJ0297_C01_E503A

SIGLA	DENOMINAZIONE QUADRO	SIGLA	FONTE DI ALIMENTAZIONE	SCHEMA ELETTRICO UNIFILARE
QE/GEN/PLA	Q.E. PLATEA	QE/GEN/TEA	Q.E. GENERALE TEATRO	

NOTA
- DIMMER
La tipologia del dimmer dovrà essere verificata dall'installatore con il relativo fornitore, in funzione delle schede tecniche delle lampade effettivamente fornite in cantiere.

FASE		L1–N	L1–N								
Numerazione circuito		61	62	63	64	65	66	67	68	69	70
DATI UTENZA	Tensione (V)	230	230								
	Potenza (kW)	0,2	0,2								
	Corrente (Ib)										
INTERRUTTORE	TIPO	MODULARE	MODULARE								
	N. Poli x In (A)	2x10	2x10								
	Curva/Sganc.	C	C								
	Soglia Irth (A)	10	10								
	Soglia Irm (A)	100	100								
	P.D.I. (kA)	VEDI PAGINA 1	VEDI PAGINA 1								
DIFFERENZIALE	Soglia Id (A)	0,03	0,03								
	Ritardo (s)	IST	IST								
	Classe	A	A								
LINEA	Tipo Cavo	FG16(O)M16	FG16(O)M16								
	Sez. Conduttura (mm²)	3G2,5	3G2,5								
	Iz (A)										
	Lunghezza (m)	30	30								
DESCRIZIONE DEL CIRCUITO		CIRCUITO APPLIQUE n°1 PLATEA	CIRCUITO APPLIQUE n°2 PLATEA								

COMMITTENTE: COMUNE DI PORTOMAGGIORE
LOCALITA': Portomaggiore (FE)
OGGETTO: PICCOLO TEATRO DELLA CONCORDIA

Caratti Engineering
Ing. Raphel Caratti
Via Cassala, 60 25126 Brescia
Tel: 030/2906327 fax: 02/30133042
e-mail: info@carattiengineering.com
web site: www.carattiengineering.com

COMMESSA N°	DISEGNO N°	N° PAG.	SEGUE
PRJ0297	E503A	09	10

FILE: PRJ0297_C01_E503A

PARTICOLARE INDICATIVO
DIMMER DALI/DMX MONOFASE
marca HELVAR Transistor Dimmer 454 o similare

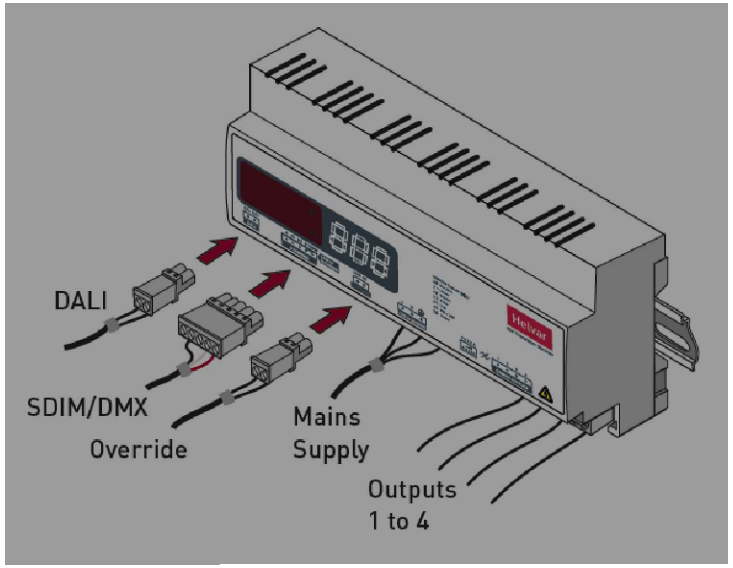

Dimensions (mm)

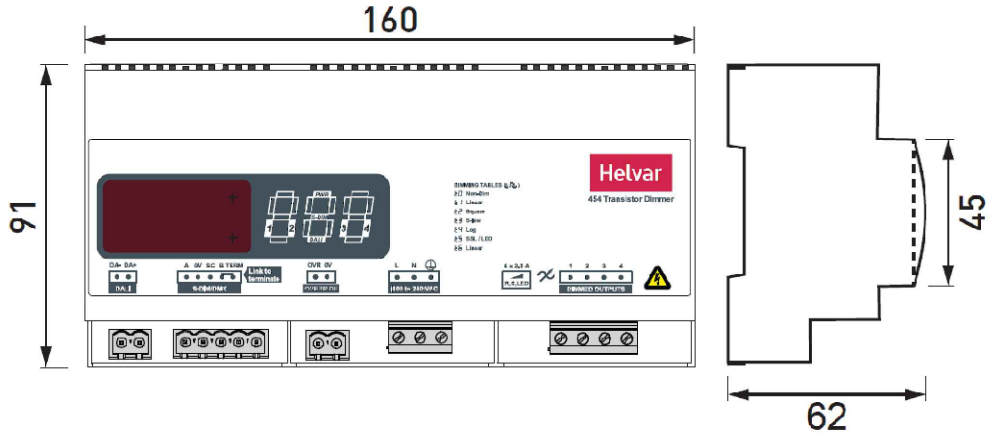

3a: DALI

- **EN** Do NOT connect DALI and SDIM/DMX at the same time.
- **DE** Verbinden Sie NIE DALI und SDIM/DMX gleichzeitig.
- **FI** Älä kytke DALI ja SDIM/DMX ohjausta samanaikaisesti.
- **FR** Ne pas connecter DALI et SDIM/DMX au même moment.
- **IT** Non collegare contemporaneamente le reti DALI e SDIM/DMX.
- **SV** Anslut EJ DALI och SDIM/DMX kontroll samtidigt.

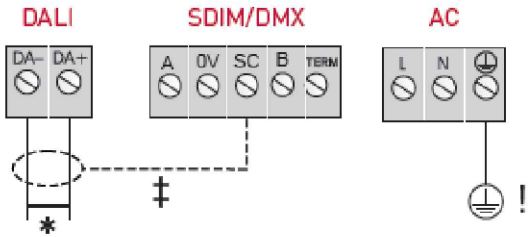

3c: OUTPUTS

Ausgänge · Lähtö · Sortie · Uscite · Anslutning

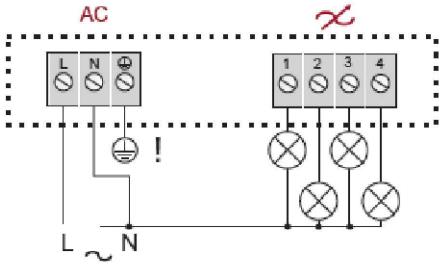

- **EN** ! : Functional earth connection used for DALI/SDIM screens only
- **DE** ! : Funktionserdenanschluss nur beim DALI/SDIM Schirm
- **FI** ! : Maata käytetään ainoastaan ohjauskaapelin häiriösuojaamiseen
- **FR** ! : Connexion de terre uniquement pour blindages DALI/SDIM
- **IT** ! : Connessione di terra, utilizzare solo per schermi DALI/SDIM
- **SV** ! : Jordanslutningen skall endast användas för DALI/SDIM

SIGLA	DENOMINAZIONE QUADRO	SIGLA	FONTE DI ALIMENTAZIONE
QE/GEN/PLA	Q.E. PLATEA	QE/GEN/TEA	Q.E. GENERALE TEATRO

SCHEMA ELETTRICO UNIFILARE

a
b
c
d
e
f
g
h
i
l
m
n
o
p
q

NOTA
- ATTIVAZIONE LAMPADE SOCCORRITORE
In caso di mancanza tensione ordinaria,
il sistema DALI deve attivarsi al 100%
mediante comando proveniente da cps
(da verificare con fornitore cps)

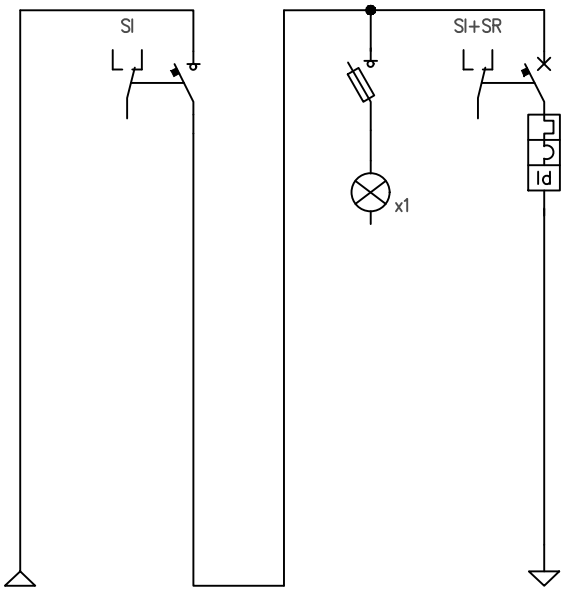

FASE		L1–N	L1–N	L1–N	L1–N						
Numerazione circuito		71	72	73	74	75	76	77	78	79	80
DATI UTENZA	Tensione (V)	230	230	230	230						
	Potenza (kW)										
	Corrente (Ib)										
INTERRUTTORE	TIPO		SEZIONATORE	FUSIBILE	MODULARE						
	N. Poli x In (A)		2x25	1x0,5A (gG)	2x10						
	Curva/Sganc.				C						
	Soglia Irth (A)				10						
	Soglia Irm (A)				100						
	P.D.I. (kA)				VEDI PAGINA 1						
DIFFERENZIALE	Soglia Id (A)				0,03						
	Ritardo (s)				IST						
	Classe				A						
LINEA	Tipo Cavo				FTG18(O)M16						
	Sez. Conduttura (mm²)				3G2,5						
	Iz (A)										
	Lunghezza (m)				40						
DESCRIZIONE DEL CIRCUITO		DORSALE DA Q.E. GENERALE TEATRO (sez. SOCCORRITORE)	GENERALE QUADRO (sez. SOCCORRITORE)	SPIA PRESENZA TENSIONE	GENERALE LUCI DALI LAMPADARIO SALA						

COMMITTENTE: COMUNE DI PORTOMAGGIORE
LOCALITA': Portomaggiore (FE)
OGGETTO: PICCOLO TEATRO DELLA CONCORDIA

Ing. Raphel Caratti
Via Cassala, 60 25126 Brescia
Tel: 030/2906327 fax: 02/30133042
e-mail: info@carattiengineering.com
web site: www.carattiengineering.com

COMMESSA N°	DISEGNO N°	N° PAG.	SEGUE
PRJ0297	E503A	11	12

FILE: PRJ0297_C01_E503A

SIGLA	DENOMINAZIONE QUADRO	SIGLA	FONTE DI ALIMENTAZIONE	SCHEMA ELETTRICO UNIFILARE
QE/GEN/PLA	Q.E. PLATEA	QE/GEN/TEA	Q.E. GENERALE TEATRO	

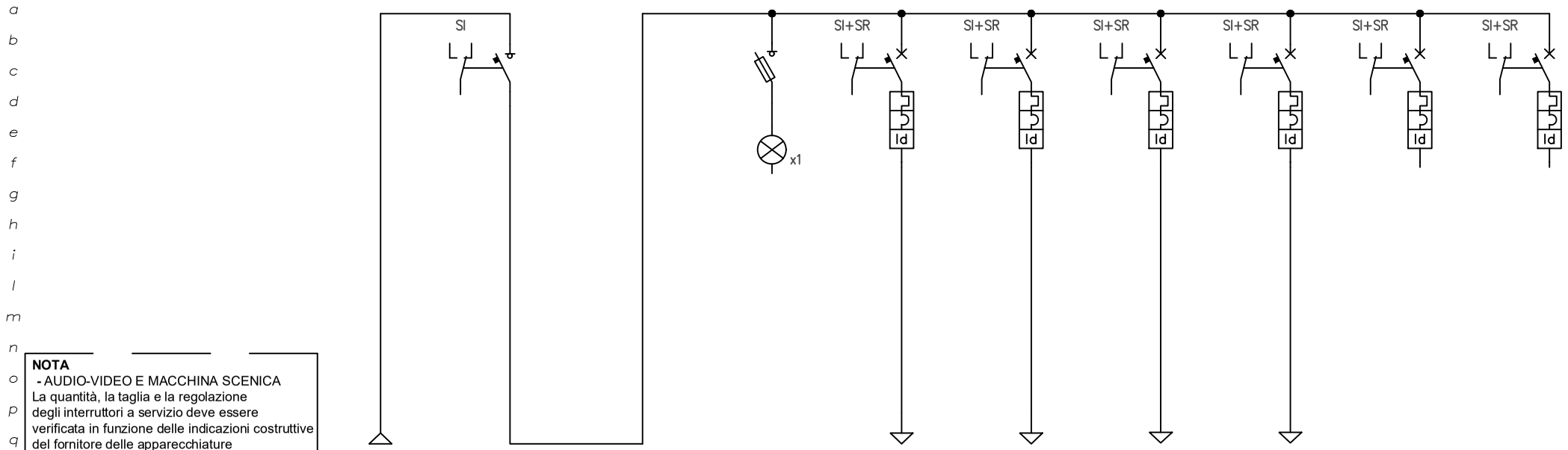

NOTA
- AUDIO-VIDEO E MACCHINA SCENICA
La quantità, la taglia e la regolazione degli interruttori a servizio deve essere verificata in funzione delle indicazioni costruttive del fornitore delle apparecchiature

FASE		L–N	L–N		L	L–N	L–N	L–N	L–N	L–N	L–N
Numerazione circuito		81	82	83	84	85	86	87	88	89	90
DATI UTENZA	Tensione (V)	230	230			230	230	230	230	230	230
	Potenza (kW)										
	Corrente (Ib)										
INTERRUTTORE	TIPO		SEZIONATORE		FUSIBILE	MODULARE	MODULARE	MODULARE	MODULARE	MODULARE	MODULARE
	N. Poli x In (A)		2x40		1x0,5A (gG)	2x10	2x16	2x16	2x16	2x16	2x16
	Curva/Sganc.					C	C	C	C	C	C
	Soglia Irth (A)					10	16	16	16	16	16
	Soglia Irm (A)					100	160	160	160	160	160
	P.D.I. (kA)					VEDI PAGINA 1	VEDI PAGINA 1	VEDI PAGINA 1	VEDI PAGINA 1	VEDI PAGINA 1	VEDI PAGINA 1
DIFFERENZIALE	Soglia Id (A)					0,03	0,03	0,03	0,03	0,03	0,03
	Ritardo (s)					IST	IST	IST	IST	IST	IST
	Classe					A	A	A	A	A	A
LINEA	Tipo Cavo					FG16(O)M16	FG16(O)M16	FG16(O)M16	FG16(O)M16		
	Sez. Conduttura (mm²)					3G1,5	3G4	3G4	3G4		
	Iz (A)										
	Lunghezza (m)					20	5	20	20		
DESCRIZIONE DEL CIRCUITO		DORSALE DA Q.E. GENERALE TEATRO (sez. CONTINUITA')	GENERALE QUADRO (sez. CONTINUITA')		SPIA PRESENZA TENSIONE	CIRCUITO UTENZE SPECIALI	CIRCUITO SISTEMA SUPERVISIONE	CIRCUITO TV–CC MACCHINA SCENICA	CIRCUITO AUDIO MACCHINA SCENICA	RISERVA	RISERVA

COMMITTENTE: COMUNE DI PORTOMAGGIORE
LOCALITA': Portomaggiore (FE)
OGGETTO: PICCOLO TEATRO DELLA CONCORDIA

Caratti Engineering
Ing. Raphel Caratti
Via Cassala, 60 25126 Brescia
Tel: 030/2906327 fax: 02/30133042
e-mail: info@carattiengineering.com
web site: www.carattiengineering.com

COMMESSA N°	DISEGNO N°	N° PAG.	SEGUE
PRJ0297	E503A	12	13

FILE: PRJ0297_C01_E503A

SIGLA	DENOMINAZIONE QUADRO	SIGLA	FONTE DI ALIMENTAZIONE	SCHEMA ELETTRICO AUSILIARI
QE/GEN/PLA	Q.E. PLATEA	QE/GEN/TEA	Q.E. GENERALE TEATRO	

CIRCUITO TIPICO
- ACCENSIONE LUCE ORDINARIA

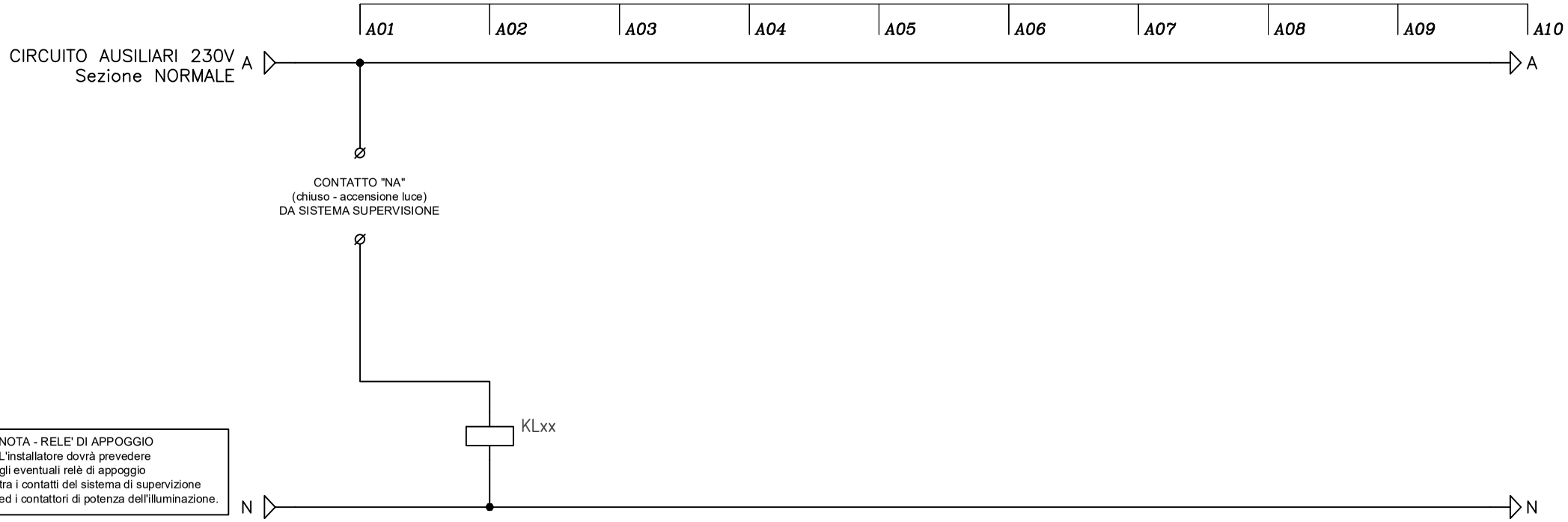

DESCRIZIONE DEL CIRCUITO	TIPICO CIRCUITO ILLUMINAZIONE ORDINARIA		ACCENSIONE ILLUMINAZIONE ORDINARIA																	
TIPO CONTATTO	L(NA)	R(NC)	L(NA)	R(NC)	L(NA)	R(NC)	L(NA)	R(NC)	L(NA)	R(NC)	L(NA)	R(NC)	L(NA)	R(NC)	L(NA)	R(NC)	L(NA)	R(NC)	L(NA)	R(NC)
1°																				
2°																				
3°																				
4°																				
5°																				
6°																				
7°																				
8°																				
TIPO	CONTATTI		CONTATTORE CON SELETTORE A BORDO																	

COMMITTENTE: COMUNE DI PORTOMAGGIORE
LOCALITA': Portomaggiore (FE)
OGGETTO: PICCOLO TEATRO DELLA CONCORDIA

Ing. Raphel Caratti
Via Cassala, 60 25126 Brescia
Tel: 030/2906327 fax: 02/30133042
e-mail: info@carattiengineering.com
web site: www.carattiengineering.com

COMMESSA N°	DISEGNO N°	N° PAG.	SEGUE
PRJ0297	E503A	13	14

FILE: PRJ0297_C01_E503A

SIGLA	DENOMINAZIONE QUADRO	SIGLA	FONTE DI ALIMENTAZIONE	SCHEMA ELETTRICO AUSILIARI
QE/GEN/PLA	Q.E. PLATEA	QE/GEN/TEA	Q.E. GENERALE TEATRO	

CIRCUITO TIPICO
- ACCENSIONE LUCE EMERGENZA
(da cps-soccorritore)

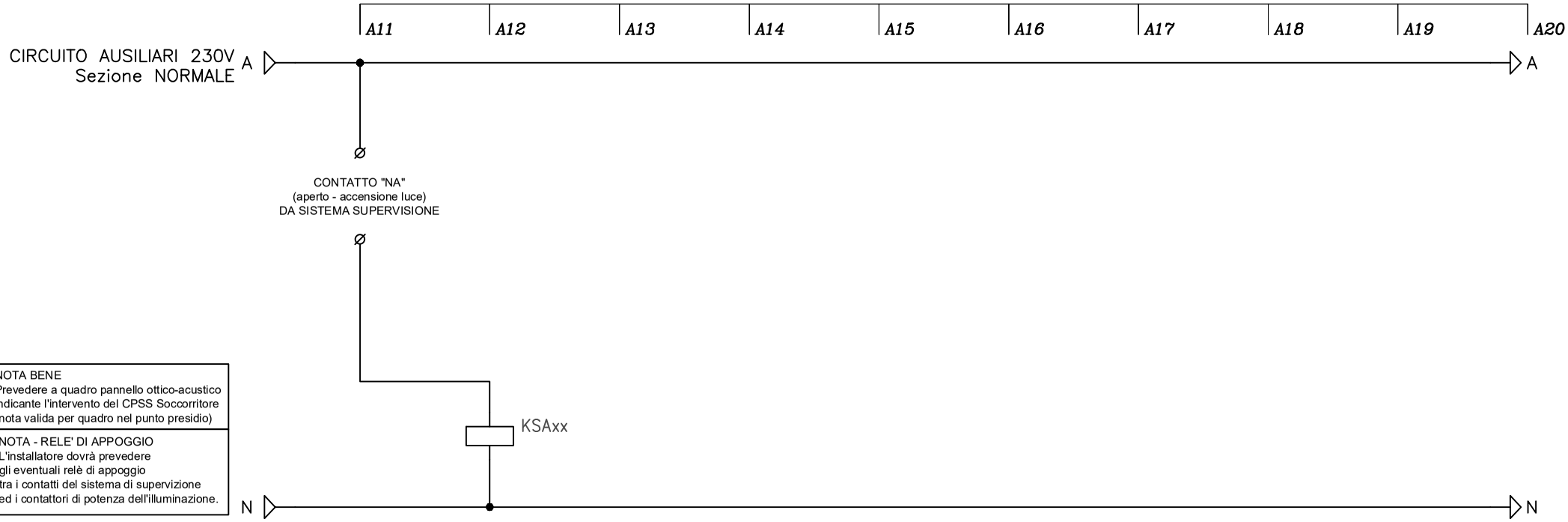

NOTA BENE
Prevedere a quadro pannello ottico-acustico indicante l'intervento del CPSS Soccorritore (nota valida per quadro nel punto presidio)

NOTA - RELE' DI APPOGGIO
L'installatore dovrà prevedere gli eventuali relè di appoggio tra i contatti del sistema di supervizione ed i contattori di potenza dell'illuminazione.

DESCRIZIONE DEL CIRCUITO	TIPICO CIRCUITO ILLUMINAZIONE EMERGENZA		ACCENSIONE ILLUMINAZIONE EMERGENZA																	
TIPO CONTATTO	L(NA)	R(NC)	L(NA)	R(NC)	L(NA)	R(NC)	L(NA)	R(NC)	L(NA)	R(NC)	L(NA)	R(NC)	L(NA)	R(NC)	L(NA)	R(NC)	L(NA)	R(NC)	L(NA)	R(NC)
1°																				
2°																				
3°																				
4°																				
5°																				
6°																				
7°																				
8°																				
TIPO	CONTATTI		CONTATTORE CON SELETTORE A BORDO																	

COMMITTENTE: COMUNE DI PORTOMAGGIORE
LOCALITA': Portomaggiore (FE)
OGGETTO: PICCOLO TEATRO DELLA CONCORDIA

Ing. Raphel Caratti
Via Cassala, 60 25126 Brescia
Tel: 030/2906327 fax: 02/30133042
e-mail: info@carattiengineering.com
web site: www.carattiengineering.com

COMMESSA N°	DISEGNO N°	N° PAG.	SEGUE
PRJ0297	E503A	14	15

FILE: PRJ0297_C01_E503A

SIGLA	DENOMINAZIONE QUADRO	SIGLA	FONTE DI ALIMENTAZIONE	SCHEMA ELETTRICO AUSILIARI
QE/GEN/PLA	Q.E. PLATEA	QE/GEN/TEA	Q.E. GENERALE TEATRO	

CIRCUITO TIPICO
- ACCENSIONE LUCE EMERGENZA
(da centrale luce di emergenza)

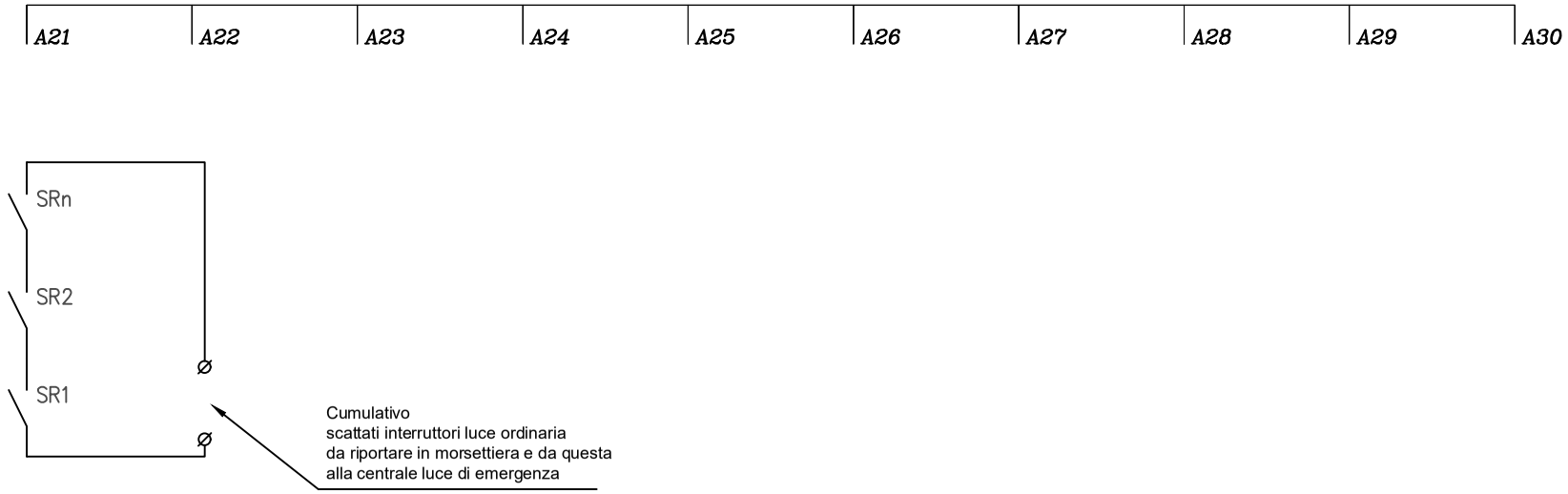

SCATTATI/STATI INTERRUTTORI
relativi agli altri impianti da riportare in morsettiera, secondo l'elenco punti supervisione allegato al progetto

DESCRIZIONE DEL CIRCUITO																				
TIPO CONTATTO	L(NA)	R(NC)	L(NA)	R(NC)	L(NA)	R(NC)	L(NA)	R(NC)	L(NA)	R(NC)	L(NA)	R(NC)	L(NA)	R(NC)	L(NA)	R(NC)	L(NA)	R(NC)	L(NA)	R(NC)
1°																				
2°																				
3°																				
4°																				
5°																				
6°																				
7°																				
8°																				
TIPO																				

COMMITTENTE: COMUNE DI PORTOMAGGIORE
LOCALITA': Portomaggiore (FE)
OGGETTO: PICCOLO TEATRO DELLA CONCORDIA

Ing. Raphel Caratti
Via Cassala, 60 25126 Brescia
Tel: 030/2906327 fax: 02/30133042
e-mail: info@carattiengineering.com
web site: www.carattiengineering.com

COMMESSA N°	DISEGNO N°	N° PAG.	SEGUE
PRJ0297	E503A	15	/
FILE: PRJ0297_C01_E503A			

CARATTERISTICHE GENERALI DEL QUADRO

DENOMINAZIONE DEL QUADRO	Q.E. PALCOSCENICO E GRATICCIA
SIGLA DEL QUADRO	QE/GEN/PAL
VALORE DI I.cto PRESUNTA SUL QUADRO	INTERRUTTORI: TRIFASE 15kA – MONOFASE: 10kA [NOTA: Pdi dei dispositivi secondo norma CEI EN 60947-2]
TENSIONE NOMINALE DI IMPIEGO	400V
FREQUENZA	50Hz
SISTEMA DI NEUTRO	TT
GRADO DI PROTEZIONE DEL QUADRO	–
FORMA DI SEGREGAZIONE	–
DIMENSIONI ESTERNE INDICATIVE	–

REV.	DATA/DATE	DESCRIZIONE REVISIONE/REVISION DESCRIPTION
06		
05		
04		
03		
02		
01	30.04.2021	PROGETTO ESECUTIVO
00	05.11.2020	PROGETTO DEFINITIVO

COMMITTENTE:
CLIENT:

COMUNE DI PORTOMAGGIORE

Portomaggiore (FE)

OGGETTO:
OBJECT:

PICCOLO TEATRO DELLA CONCORDIA

SCHEMI ELETTRICI UNIFILARI

Q.E. PALCOSCENICO E GRATICCIA

DISEGNATO DRAWN BY	CONTROLATO CHECKED BY	APPROVATO APPROVED BY	PRELIMINARE DATE	DEFINITIVO DATE	ESECUTIVO DATE
RC	RC	RC	–		

Ing. Raphel Caratti
Via Cassala, 60 25126 Brescia - Tel: 030/2906327 fax: 02/30133042
e-mail: info@carattiengineering.com - web site: www.carattiengineering.com

PRJ 0297 C 01 E5 04 A

SIGLA	DENOMINAZIONE QUADRO	SIGLA	FONTE DI ALIMENTAZIONE	
QE/GEN/PAL	Q.E. PALCOSCENICO E GRATICCIA	QE/GEN/TEA	Q.E. GENERALE TEATRO	SCHEMA ELETTRICO UNIFILARE

QUADRO CON DIVERSE SEZIONI

- PREVEDERE SEPARAZIONI FISICHE TRA LE DIVERSE SEZIONI (NORMALE, CPS, UPS)
- PREVEDERE APPOSITO CARTELLO

FRONTE QUADRO INDICATIVO

(dimensioni da verificare a cura del quadrista)

Q.E. PALCOSCENICO E GRATICCIA

DIMENSIONI ESTERNE INDICATIVE (BxHxP): 2673x2150x402mm

armadio metallico da pavimento con porte dotate di serrature IP55

marca SIEMENS ALPHA 630 o similare

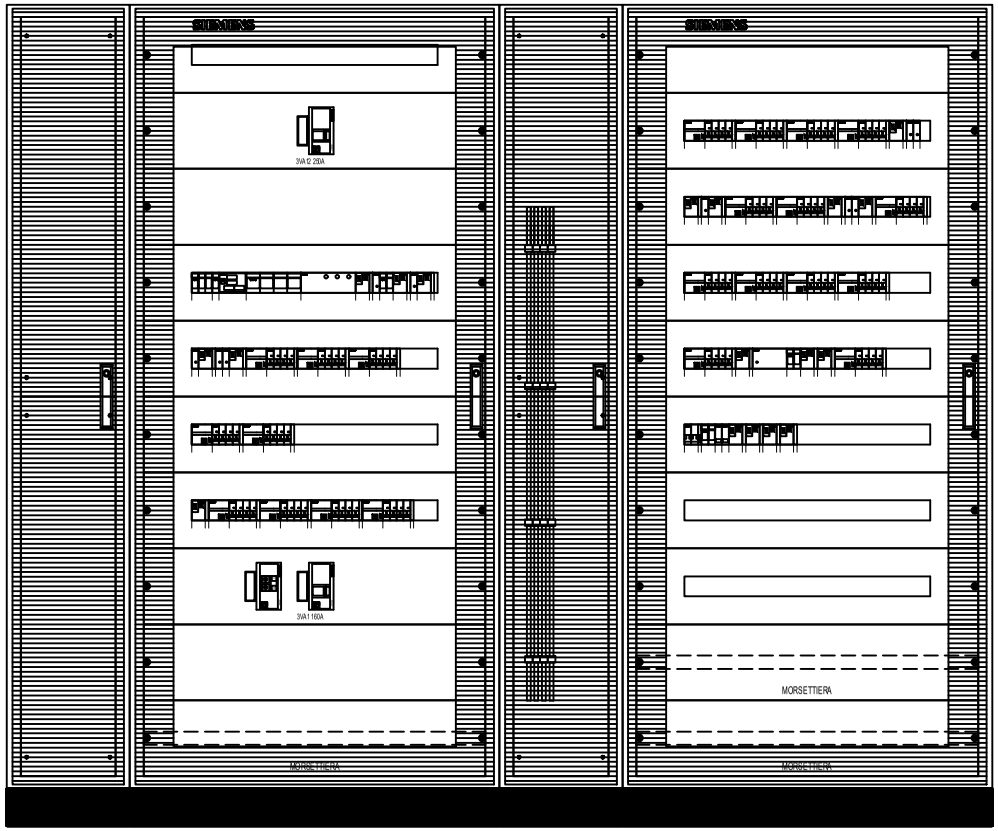

DATI IDENTIFICATIVI DEL QUADRO

TIPO DI QUADRO: ALPHA AS
NORMA DI RIFERIMENTO: CEI EN 61439-2

TENSIONE NOMINALE (V):	400/230
CORRENTE NOMINALE SBARRE (A):	160
CORRENTE NOMINALE AMMISSIBILE DI BREVE DURATA (Icw) x 1s (kA):	35
CORRENTE NOMINALE AMMISSIBILE DI PICCO (Ipk) (kA):	74
ALTEZZA (mm):	2.150
LARGHEZZA (mm):	2.673
PROFONDITA' (mm):	402
GRADO DI PROTEZIONE:	IP55 (senza porta IP3X)
FORMA COSTRUTTIVA:	F 1
COLORE INVOLUCRO:	RAL 7035
TIPO DI PORTA:	VEDI DISEGNO
ACCESSIBILITA':	ANTERIORE

RIFERIMENTI PORTATA SBARRE:
SB OS: Sbarre orizzontali superiori
SB OM: Sbarre orizzontali nel mezzo
SB VL: Sbarre verticali laterali
SB VP: Sbarre verticali posteriori

NOTE:

1 - I SEZIONATORI/INTERRUTTORI GENERALI DI OGNI QUADRO ELETTRICO DOVRANNO ESSERE COORDINATI CON I RELATIVI INTERRUTTORI AUTOMATICI INSTALLATI NEI QUADRI A MONTE;
2 - PREVEDERE SPAZIO NEL QUADRO PER EVENTUALI APPARECCHIATURE SPECIALI/DALI/SUPERVISIONE e APPARECCHIATURE IMPIANTI TERMOFLUIDICI;
3 - PREVEDERE ULTERIORE SPAZIO LIBERO PER AMPLIAMENTI PARI A CIRCA IL 10-15%
4 - USARE PER QUANTO POSSIBILE APPARECCHIATURE DI TIPO COMPATTO; E' POSSIBILE UTILIZZARE ANCHE INTERRUTTORI DEL TIPO 1P+N.

COMMITTENTE: COMUNE DI PORTOMAGGIORE
LOCALITA': Portomaggiore (FE)
OGGETTO: PICCOLO TEATRO DELLA CONCORDIA

Caratti Engineering
Ing. Raphel Caratti
Via Cassala, 60 25126 Brescia
Tel: 030/2906327 fax: 02/30133042
e-mail: info@carattiengineering.com
web site: www.carattiengineering.com

COMMESSA N°	DISEGNO N°	N° PAG.	SEGUE
PRJ0297	E504A	02	03

FILE: PRJ0297_C01_E504A

SIGLA	DENOMINAZIONE QUADRO	SIGLA	FONTE DI ALIMENTAZIONE	SCHEMA ELETTRICO UNIFILARE
QE/GEN/PAL	Q.E. PALCOSCENICO E GRATICCIA	QE/GEN/TEA	Q.E. GENERALE TEATRO	

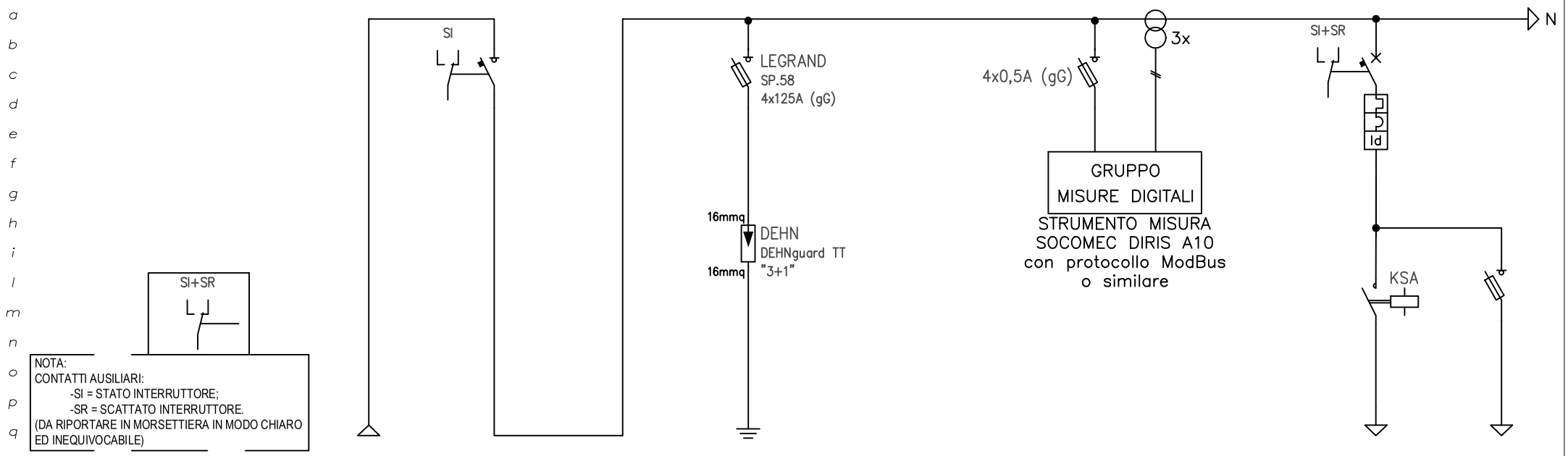

FASE		L1–L2–L3–N	L1–L2–L3–N		L1–L2–L3–N			L1–L2–L3–N		L3–N	L3–N
Numerazione circuito		01	02	03	04	05	06	07	08	09	10
DATI UTENZA	Tensione (V)	400	400		400			400		230	230
	Potenza (kW)										
	Corrente (Ib)										
INTERRUTTORE	TIPO		SEZIONATORE							MODULARE	MODULARE
	N. Poli x In (A)		4x250							2x10	2x16
	Curva/Sganc.									C	
	Soglia Irth (A)									10	
	Soglia Irm (A)									100	
	P.D.I. (kA)									VEDI PAGINA 1	
DIFFERENZIALE	Soglia Id (A)									0,03	
	Ritardo (s)									IST	
	Classe									A	
LINEA	Tipo Cavo									FG16(O)M16	FG16(O)M16
	Sez. Conduttura (mm²)									3G2,5	3G2,5
	Iz (A)										
	Lunghezza (m)									20	20
DESCRIZIONE DEL CIRCUITO		DORSALE DA Q.E. GENERALE TEATRO (sez. NORMALE)	INTERRUTTORE GENERALE (sez. NORMALE)		SCARICATORI CLASSE II			STRUMENTO MULTIFUNZIONE		CIRCUITO PITTOGRAMMI RETROILLUMINATI	CIRCUITO ILLUMINAZIONE EMERGENZA

COMMITTENTE: COMUNE DI PORTOMAGGIORE

LOCALITA': Portomaggiore (FE)

OGGETTO: PICCOLO TEATRO DELLA CONCORDIA

Caratti Engineering

Ing. Raphel Caratti
Via Cassala, 60 25126 Brescia
Tel: 030/2906327 fax: 02/30133042
e-mail: info@carattiengineering.com
web site: www.carattiengineering.com

COMMESSA N°	DISEGNO N°	N° PAG.	SEGUE
PRJ0297	E504A	03	04

FILE: PRJ0297_C01_E504A

SIGLA	DENOMINAZIONE QUADRO	SIGLA	FONTE DI ALIMENTAZIONE	SCHEMA ELETTRICO UNIFILARE
QE/GEN/PAL	Q.E. PALCOSCENICO E GRATICCIA	QE/GEN/TEA	Q.E. GENERALE TEATRO	

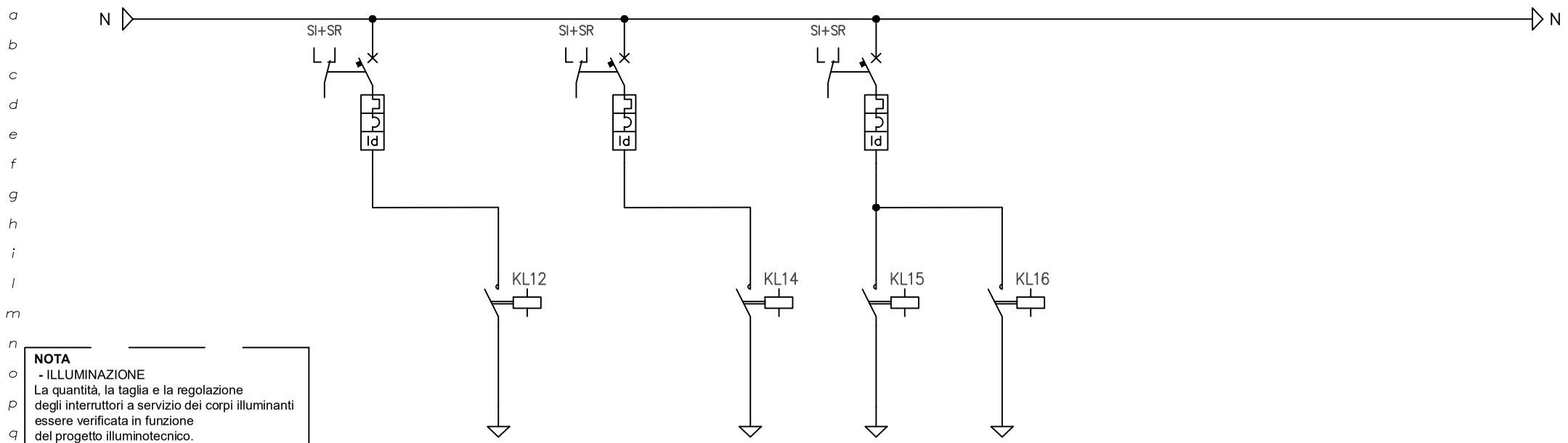

NOTA
- ILLUMINAZIONE
La quantità, la taglia e la regolazione degli interruttori a servizio dei corpi illuminanti essere verificata in funzione del progetto illuminotecnico.

FASE		L1–N	L1–N	L2–N	L2–N	L3–N	L3–N				
Numerazione circuito		11	12	13	14	15	16	17	18	19	20
DATI UTENZA	Tensione (V)		230		230	230	230				
	Potenza (kW)		0,3		0,3	0,5	0,2				
	Corrente (Ib)										
INTERRUTTORE	TIPO	MODULARE		MODULARE		MODULARE					
	N. Poli x In (A)	2x10		2x10		2x10					
	Curva/Sganc.	C		C		C					
	Soglia Irth (A)	10		10		10					
	Soglia Irm (A)	100		100		100					
	P.D.I. (kA)	VEDI PAGINA 1		VEDI PAGINA 1		VEDI PAGINA 1					
DIFFERENZIALE	Soglia Id (A)	0,03		0,03		0,03					
	Ritardo (s)	IST		IST		IST					
	Classe	A		A		A					
LINEA	Tipo Cavo		FG16(O)M16		FG16(O)M16	FG16(O)M16	FG16(O)M16				
	Sez. Conduttura (mm²)		3G2,5		3G2,5	3G2,5	3G2,5				
	Iz (A)										
	Lunghezza (m)		20		20	20	20				
DESCRIZIONE DEL CIRCUITO		CIRCUITO LUCI BIANCHE PALCO n°1	ACCENSIONE LUCE ORDINARIA	CIRCUITO LUCI BLU PALCO n°2	ACCENSIONE LUCE ORDINARIA	CIRCUITO LUCI BIANCHE SCALA BALLATOIO	ACCENSIONE LUCI BLU SCALA BALLATOIO				

COMMITTENTE: COMUNE DI PORTOMAGGIORE
LOCALITA': Portomaggiore (FE)
OGGETTO: PICCOLO TEATRO DELLA CONCORDIA

Ing. Raphel Caratti
Via Cassala, 60 25126 Brescia
Tel: 030/2906327 fax: 02/30133042
e-mail: info@carattiengineering.com
web site: www.carattiengineering.com

COMMESSA N°	DISEGNO N°	N° PAG.	SEGUE
PRJ0297	E504A	04	05

FILE: PRJ0297_C01_E504A

SIGLA	DENOMINAZIONE QUADRO	SIGLA	FONTE DI ALIMENTAZIONE
QE/GEN/PAL	Q.E. PALCOSCENICO E GRATICCIA	QE/GEN/TEA	Q.E. GENERALE TEATRO

SCHEMA ELETTRICO UNIFILARE

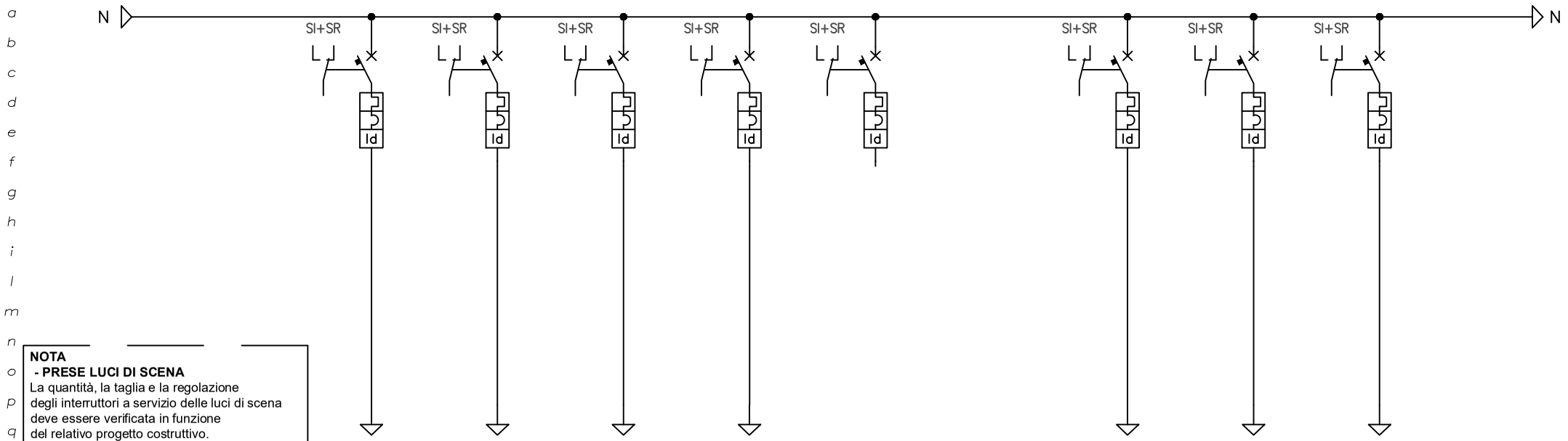

NOTA
- PRESE LUCI DI SCENA
La quantità, la taglia e la regolazione degli interruttori a servizio delle luci di scena deve essere verificata in funzione del relativo progetto costruttivo.

FASE		L1–N	L1–L2–L3–N	L1–L2–L3–N	L1–L2–L3–N	L1–L2–L3–N		L1–L2–L3–N	L1–L2–L3–N	L1–N	
Numerazione circuito		21	22	23	24	25	26	27	28	29	30
DATI UTENZA	Tensione (V)	230	400	400	400	400		400	400	230	
	Potenza (kW)										
	Corrente (Ib)										
INTERRUTTORE	TIPO	MODULARE	MODULARE	MODULARE	MODULARE	MODULARE		MODULARE	SCATOLATO	MODULARE	
	N. Poli x In (A)	2x16	4x16	4x16	4x16	4x16		4x32	4x125	2x16	
	Curva/Sganc.	C	C	C	C	C		C	C	C	
	Soglia Irth (A)	16	16	16	16	16		32	125	16	
	Soglia Irm (A)	160	160	160	160	160		320	1250	160	
	P.D.I. (kA)	VEDI PAGINA 1	VEDI PAGINA 1	VEDI PAGINA 1	VEDI PAGINA 1	VEDI PAGINA 1		VEDI PAGINA 1	VEDI PAGINA 1	VEDI PAGINA 1	
DIFFERENZIALE	Soglia Id (A)	0,03	0,03	0,03	0,03	0,03		0,03	0,03	0,03	
	Ritardo (s)	IST	IST	IST	IST	IST		IST	IST	IST	
	Classe	A	AC	A	A	A		A	A	A	
LINEA	Tipo Cavo	FG16(O)M16	FG16(O)M16	FG16(O)M16	FG16(O)M16			FG16(O)M16	FG16(O)M16	FG16(O)M16	
	Sez. Conduttura (mm²)	3G4	5G4	5G4	5G4			5G6	3x50+2x25	3G4	
	Iz (A)										
	Lunghezza (m)	20	20	20	20			20	40	20	
DESCRIZIONE DEL CIRCUITO		CIRCUITO PRESE UNEL SERVIZIO PALCO	CIRCUITO PRESE CEE SERVIZIO PALCO	CIRCUITO n°1 PRESE 16A LUCI SCENA PALCO	CIRCUITO n°2 PRESE 16A LUCI SCENA PALCO	RISERVA		CIRCUITO PRESE CEE 32A PALCO COMPAGNIE	CIRCUITO PRESE CEE 125A PALCO COMPAGNIE	CIRCUITO QUADRO BILANCINI	

COMMITTENTE: COMUNE DI PORTOMAGGIORE
LOCALITA': Portomaggiore (FE)
OGGETTO: PICCOLO TEATRO DELLA CONCORDIA

Caratti Engineering
Ing. Raphel Caratti
Via Cassala, 60 25126 Brescia
Tel: 030/2906327 fax: 02/30133042
e-mail: info@carattiengineering.com
web site: www.carattiengineering.com

COMMESSA N°	DISEGNO N°	N° PAG.	SEGUE
PRJ0297	E504A	05	06

FILE: PRJ0297_C01_E504A

SIGLA	DENOMINAZIONE QUADRO	SIGLA	FONTE DI ALIMENTAZIONE	
QE/GEN/PAL	Q.E. PALCOSCENICO E GRATICCIA	QE/GEN/TEA	Q.E. GENERALE TEATRO	SCHEMA ELETTRICO UNIFILARE

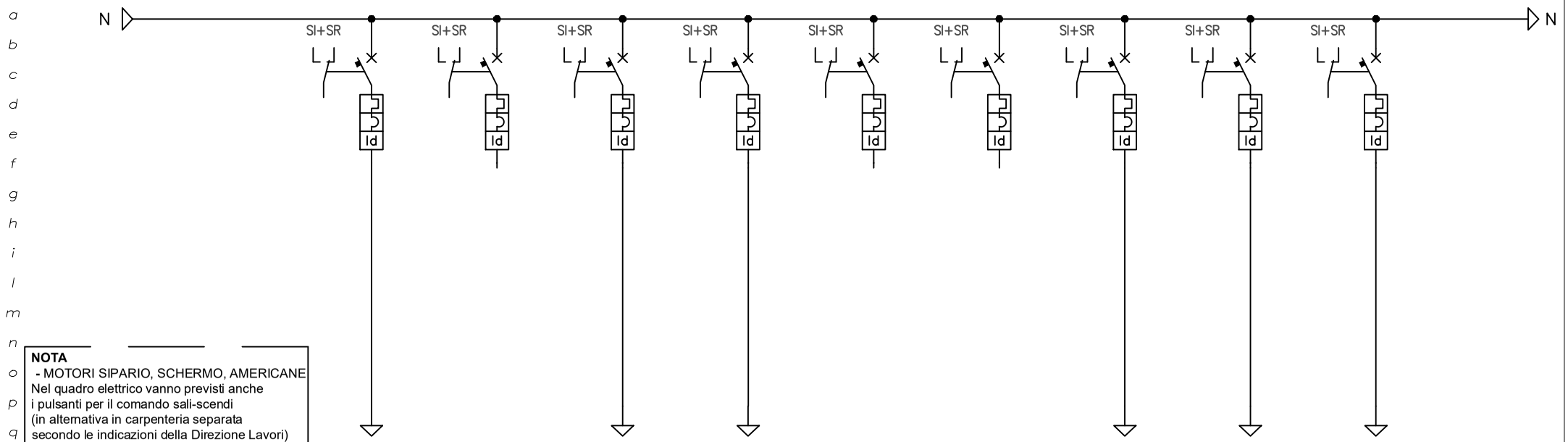

NOTA
- MOTORI SIPARIO, SCHERMO, AMERICANE
Nel quadro elettrico vanno previsti anche
i pulsanti per il comando sali-scendi
(in alternativa in carpenteria separata
secondo le indicazioni della Direzione Lavori)

FASE		L2–N	L1–L2–L3–N	L1–L2–L3–N	L1–L2–L3–N	L1–L2–L3–N	L1–L2–L3–N	L1–L2–L3–N	L1–L2–L3–N	L1–L2–L3–N	
Numerazione circuito		31	32	33	34	35	36	37	38	39	40
DATI UTENZA	Tensione (V)	230	400	400	400	400	400	400	400	400	
	Potenza (kW)		6		20	1,0	0,75	1,8	1,8	1,8	
	Corrente (Ib)										
INTERRUTTORE	TIPO	MODULARE	MODULARE	MODULARE	MODULARE	MODULARE	MODULARE	MODULARE	MODULARE	MODULARE	
	N. Poli x In (A)	2x16	4x20	4x16	4x32	4x10	4x10	4x16	4x16	4x16	
	Curva/Sganc.	C	C	C	C	C	C	C	C	C	
	Soglia Irth (A)	16	20	16	32	10	10	16	16	16	
	Soglia Irm (A)	160	200	160	320	100	100	160	160	160	
	P.D.I. (kA)	VEDI PAGINA 1	VEDI PAGINA 1	VEDI PAGINA 1	VEDI PAGINA 1	VEDI PAGINA 1	VEDI PAGINA 1	VEDI PAGINA 1	VEDI PAGINA 1	VEDI PAGINA 1	
DIFFERENZIALE	Soglia Id (A)	0,03	0,3	0,3	1	0,3	0,3	0,03	0,03	0,03	
	Ritardo (s)	IST	IST	IST	SEL	IST	IST	IST	IST	IST	
	Classe	A	A	A	A	A	A	A	A	A	
LINEA	Tipo Cavo	FG16(O)M16		FG16(O)M16	FG16(O)M16			FG16(O)M16	FG16(O)M16	FG16(O)M16	
	Sez. Conduttura (mm²)	3G4		5G4	5G10			5G4	5G4	5G4	
	Iz (A)										
	Lunghezza (m)	20		20	20			20	20	20	
DESCRIZIONE DEL CIRCUITO		CIRCUITO FM NORMALE TORRETTA PALCO	PREDISPOSIZIONE QUADRO MOTORI AMERICANE	PREDISPOSIZIONE QUADRO SCHERMO PROIEZIONE	CIRCUITO QUADRO MOTORE PARANCHI	PREDISPOSIZIONE SIPARIO PALCOSCENICO E GRATICCIA	CIRCUITO SIPARIETTO PALCOSCENICO E GRATICCIA	CIRCUITO n°1 LUCI SCENA AMERICANA PALCO	CIRCUITO n°2 LUCI SCENA AMERICANA PALCO	CIRCUITO n°3 LUCI SCENA AMERICANA PALCO	

COMMITTENTE: COMUNE DI PORTOMAGGIORE
LOCALITA': Portomaggiore (FE)
OGGETTO: PICCOLO TEATRO DELLA CONCORDIA

Caratti Engineering
Ing. Raphel Caratti
Via Cassala, 60 25126 Brescia
Tel: 030/2906327 fax: 02/30133042
e-mail: info@carattiengineering.com
web site: www.carattiengineering.com

COMMESSA N°	DISEGNO N°	N° PAG.	SEGUE
PRJ0297	E504A	06	07

FILE: PRJ0297_C01_E504A

SIGLA	DENOMINAZIONE QUADRO	SIGLA	FONTE DI ALIMENTAZIONE	SCHEMA ELETTRICO UNIFILARE
QE/GEN/PAL	Q.E. PALCOSCENICO E GRATICCIA	QE/GEN/TEA	Q.E. GENERALE TEATRO	

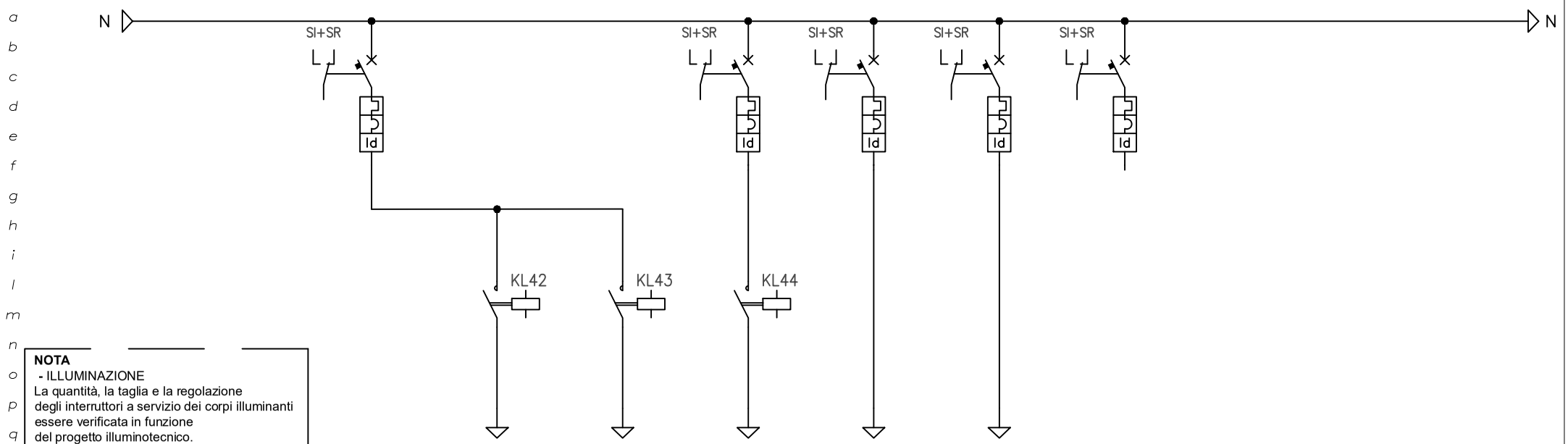

NOTA
- ILLUMINAZIONE
La quantità, la taglia e la regolazione degli interruttori a servizio dei corpi illuminanti essere verificata in funzione del progetto illuminotecnico.

FASE		L3–N	L3–N	L3–N	L1–N	L2–N	L1–L2–L3–N	L1–L2–L3–N			
Numerazione circuito		41	42	43	44	45	46	47	48	49	50
DATI UTENZA	Tensione (V)		230	230	230	230	400	400			
	Potenza (kW)		0,2	0,2	0,5						
	Corrente (Ib)										
INTERRUTTORE	TIPO	MODULARE			MODULARE	MODULARE	MODULARE	MODULARE			
	N. Poli x In (A)	2x10			2x10	2x16	4x16	4x16			
	Curva/Sganc.	C			C	C	C	C			
	Soglia Irth (A)	10			10	16	16	16			
	Soglia Irm (A)	100			100	160	160	160			
	P.D.I. (kA)	VEDI PAGINA 1			VEDI PAGINA 1	VEDI PAGINA 1	VEDI PAGINA 1	VEDI PAGINA 1			
DIFFERENZIALE	Soglia Id (A)	0,03			0,03	0,03	0,03	0,3			
	Ritardo (s)	IST			IST	IST	IST	IST			
	Classe	A			A	A	AC	A			
LINEA	Tipo Cavo		FG16(O)M16	FG16(O)M16	FG16(O)M16	FG16(O)M16	FG16(O)M16				
	Sez. Conduttura (mm²)		3G2,5	3G2,5	3G2,5	3G4	5G4				
	Iz (A)										
	Lunghezza (m)		20	20	20	20	20				
DESCRIZIONE DEL CIRCUITO		CIRCUITO LUCE ORDINARIA BALLATOIO 3°OP	ACCENSIONE LUCI BIANCHE n°1	ACCENSIONE LUCI BLU n°2	CIRCUITO PROIETTORI PALCO	CIRCUITO PRESE UNEL BALLATOIO 3°OP	CIRCUITO PRESE CEE 16A BALLATOIO 3°OP	RISERVA			

COMMITTENTE: COMUNE DI PORTOMAGGIORE
LOCALITA': Portomaggiore (FE)
OGGETTO: PICCOLO TEATRO DELLA CONCORDIA

Ing. Raphel Caratti
Via Cassala, 60 25126 Brescia
Tel: 030/2906327 fax: 02/30133042
e-mail: info@carattiengineering.com
web site: www.carattiengineering.com

COMMESSA N°	DISEGNO N°	N° PAG.	SEGUE
PRJ0297	E504A	07	08

FILE: PRJ0297_C01_E504A

SIGLA	DENOMINAZIONE QUADRO	SIGLA	FONTE DI ALIMENTAZIONE	SCHEMA ELETTRICO UNIFILARE
QE/GEN/PAL	Q.E. PALCOSCENICO E GRATICCIA	QE/GEN/TEA	Q.E. GENERALE TEATRO	

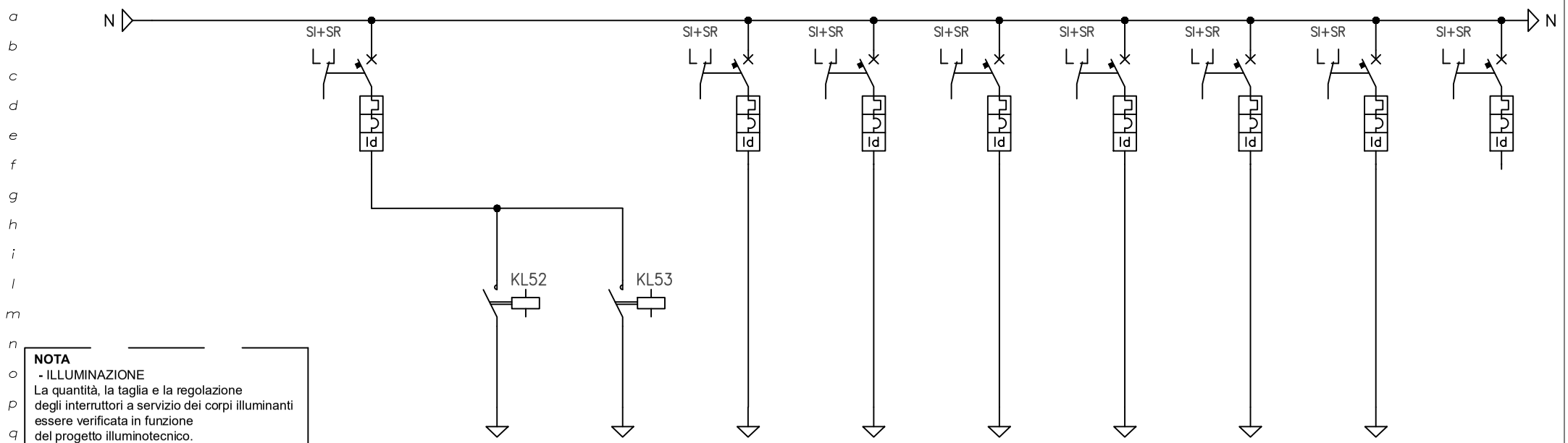

NOTA
- ILLUMINAZIONE
La quantità, la taglia e la regolazione degli interruttori a servizio dei corpi illuminanti essere verificata in funzione del progetto illuminotecnico.

FASE		L1–N	L1–N	L1–N	L3–N	L1–L2–L3–N	L1–L2–L3–N	L1–L2–L3–N	L1–L2–L3–N	L1–L2–L3–N	L1–L2–L3–N
Numerazione circuito		51	52	53	54	55	56	57	58	59	60
DATI UTENZA	Tensione (V)		230	230	230	400	400	400	400	400	400
	Potenza (kW)		0,5	0,1							
	Corrente (Ib)										
INTERRUTTORE	TIPO	MODULARE			MODULARE	MODULARE	MODULARE	MODULARE	MODULARE	MODULARE	MODULARE
	N. Poli x In (A)	2x10			2x16	4x16	4x16	4x16	4x32	4x32	4x16
	Curva/Sganc.	C			C	C	C	C	C	C	C
	Soglia Irth (A)	10			16	16	16	16	32	32	16
	Soglia Irm (A)	100			160	160	160	160	320	320	160
	P.D.I. (kA)	VEDI PAGINA 1			VEDI PAGINA 1	VEDI PAGINA 1	VEDI PAGINA 1	VEDI PAGINA 1	VEDI PAGINA 1	VEDI PAGINA 1	VEDI PAGINA 1
DIFFERENZIALE	Soglia Id (A)	0,03			0,03	0,03	0,03	0,03	0,03	0,03	0,3
	Ritardo (s)	IST			IST	IST	IST	IST	IST	IST	IST
	Classe	A			A	AC	A	A	A	A	A
LINEA	Tipo Cavo		FG16(O)M16	FG16(O)M16	FG16(O)M16	FG16(O)M16	FG16(O)M16	FG16(O)M16	FG16(O)M16	FG16(O)M16	
	Sez. Conduttura (mm²)		3G2,5	3G2,5	3G4	5G4	5G4	5G4	5G6	5G6	
	Iz (A)										
	Lunghezza (m)		30	30	30	30	30	30	30	30	
DESCRIZIONE DEL CIRCUITO		CIRCUITO LUCE ORDINARIA GRATICCIA	ACCENSIONE LUCI BIANCHE n°1	ACCENSIONE LUCI BLU n°2	CIRCUITO PRESE UNEL GRATICCIA	CIRCUITO PRESE CEE 16A GRATICCIA	CIRCUITO PRESE 16A LUCI SCENA GRATICCIA n°1	CIRCUITO PRESE 16A LUCI SCENA GRATICCIA n°2	CIRCUITO PRESE 32A LUCI SCENA GRATICCIA n°1	CIRCUITO PRESE 32A LUCI SCENA GRATICCIA n°2	RISERVA

COMMITTENTE: COMUNE DI PORTOMAGGIORE
LOCALITA': Portomaggiore (FE)
OGGETTO: PICCOLO TEATRO DELLA CONCORDIA

Caratti Engineering
Ing. Raphel Caratti
Via Cassala, 60 25126 Brescia
Tel: 030/2906327 fax: 02/30133042
e-mail: info@carattiengineering.com
web site: www.carattiengineering.com

COMMESSA N°	DISEGNO N°	N° PAG.	SEGUE
PRJ0297	E504A	08	09

FILE: PRJ0297_C01_E504A

SIGLA	DENOMINAZIONE QUADRO	SIGLA	FONTE DI ALIMENTAZIONE	SCHEMA ELETTRICO UNIFILARE
QE/GEN/PAL	Q.E. PALCOSCENICO E GRATICCIA	QE/GEN/TEA	Q.E. GENERALE TEATRO	

a
b
c
d
e
f
g
h
i
l
m
n
o
p
q

PAGINA A DISPOSIZIONE

FASE											
Numerazione circuito		61	62	63	64	65	66	67	68	69	70
DATI UTENZA	Tensione (V)										
	Potenza (kW)										
	Corrente (Ib)										
INTERRUTTORE	TIPO										
	N. Poli x In (A)										
	Curva/Sganc.										
	Soglia Irth (A)										
	Soglia Irm (A)										
	P.D.I. (kA)										
DIFFERENZIALE	Soglia Id (A)										
	Ritardo (s)										
	Classe										
LINEA	Tipo Cavo										
	Sez. Conduttura (mm²)										
	Iz (A)										
	Lunghezza (m)										
DESCRIZIONE DEL CIRCUITO											

COMMITTENTE: COMUNE DI PORTOMAGGIORE
LOCALITA': Portomaggiore (FE)
OGGETTO: PICCOLO TEATRO DELLA CONCORDIA

Ing. Raphel Caratti
Via Cassala, 60 25126 Brescia
Tel: 030/2906327 fax: 02/30133042
e-mail: info@carattiengineering.com
web site: www.carattiengineering.com

COMMESSA N°	DISEGNO N°	N° PAG.	SEGUE
PRJ0297	E504A	09	10

FILE: PRJ0297_C01_E504A

SIGLA	DENOMINAZIONE QUADRO	SIGLA	FONTE DI ALIMENTAZIONE	SCHEMA ELETTRICO UNIFILARE
QE/GEN/PAL	Q.E. PALCOSCENICO E GRATICCIA	QE/GEN/TEA	Q.E. GENERALE TEATRO	

a
b
c
d
e
f
g
h
i
l
m
n
o
p
q

PAGINA A DISPOSIZIONE

FASE											
Numerazione circuito		71	72	73	74	75	76	77	78	79	80
DATI UTENZA	Tensione (V)										
	Potenza (kW)										
	Corrente (Ib)										
INTERRUTTORE	TIPO										
	N. Poli x In (A)										
	Curva/Sganc.										
	Soglia Irth (A)										
	Soglia Irm (A)										
	P.D.I. (kA)										
DIFFERENZIALE	Soglia Id (A)										
	Ritardo (s)										
	Classe										
LINEA	Tipo Cavo										
	Sez. Conduttura (mm²)										
	Iz (A)										
	Lunghezza (m)										
DESCRIZIONE DEL CIRCUITO											

COMMITTENTE: COMUNE DI PORTOMAGGIORE
LOCALITA': Portomaggiore (FE)
OGGETTO: PICCOLO TEATRO DELLA CONCORDIA

Caratti Engineering
Ing. Raphel Caratti
Via Cassala, 60 25126 Brescia
Tel: 030/2906327 fax: 02/30133042
e-mail: info@carattiengineering.com
web site: www.carattiengineering.com

COMMESSA N°	DISEGNO N°	N° PAG.	SEGUE
PRJ0297	E504A	10	11

FILE: PRJ0297_C01_E504A

SIGLA	DENOMINAZIONE QUADRO	SIGLA	FONTE DI ALIMENTAZIONE	SCHEMA ELETTRICO UNIFILARE
QE/GEN/PAL	Q.E. PALCOSCENICO E GRATICCIA	QE/GEN/TEA	Q.E. GENERALE TEATRO	

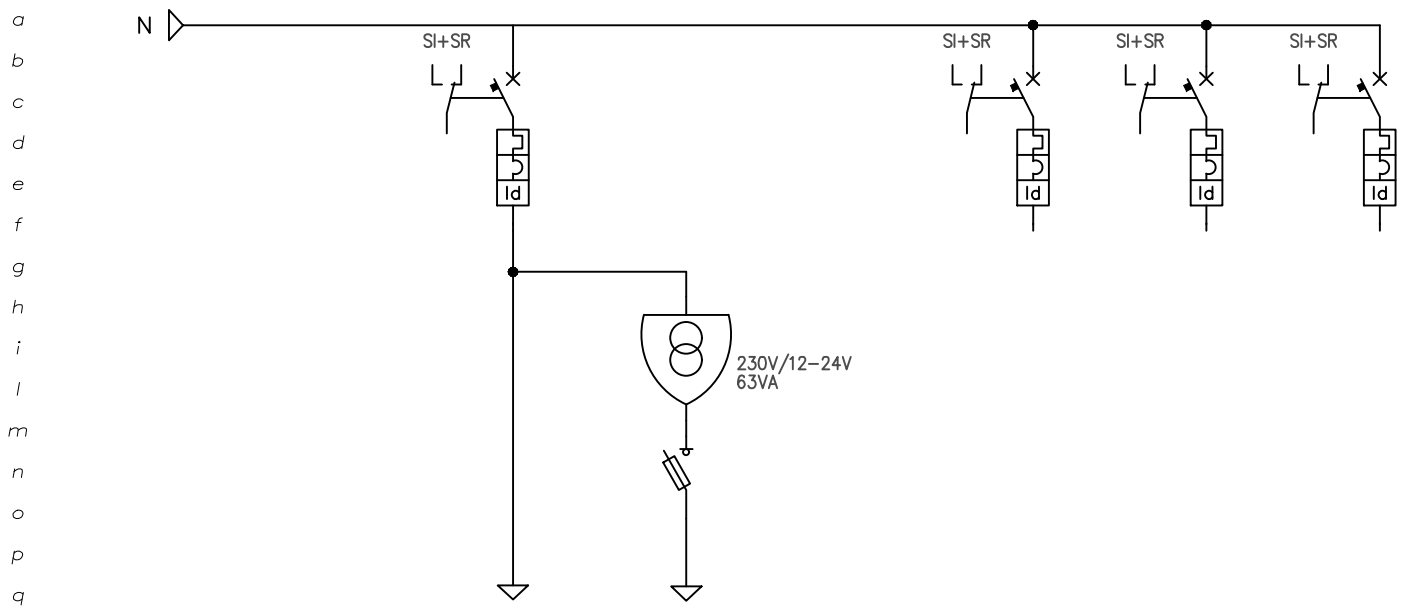

FASE		L1-N	L1-N		L2-N	L3-N	L1-L2-L3-N				
Numerazione circuito		81	82	83	84	85	86	87	88	89	90
DATI UTENZA	Tensione (V)	230	230		230	230	400				
	Potenza (kW)										
	Corrente (Ib)										
INTERRUTTORE	TIPO	MODULARE	FUSIBILE		MODULARE	MODULARE	MODULARE				
	N. Poli x In (A)	2x10	2x4A (gG)		2x10	2x16	4x16				
	Curva/Sganc.	C			C	C	C				
	Soglia Irth (A)	10			10	16	16				
	Soglia Irm (A)	100			100	160	160				
	P.D.I. (kA)	VEDI PAGINA 1			VEDI PAGINA 1	VEDI PAGINA 1	VEDI PAGINA 1				
DIFFERENZIALE	Soglia Id (A)	0,03			0,03	0,03	0,03				
	Ritardo (s)	IST			IST	IST	IST				
	Classe	AC			AC	AC	AC				
LINEA	Tipo Cavo										
	Sez. Conduttura (mm²)										
	Iz (A)										
	Lunghezza (m)										
DESCRIZIONE DEL CIRCUITO		CIRCUITO AUSILIARI 230V (sez. NORMALE)	CIRCUITO AUSILIARI 12-24V (sez. NORMALE)		RISERVA	RISERVA	RISERVA				

COMMITTENTE: COMUNE DI PORTOMAGGIORE

LOCALITA': Portomaggiore (FE)

OGGETTO: PICCOLO TEATRO DELLA CONCORDIA

Caratti Engineering

Ing. Raphel Caratti
Via Cassala, 60 25126 Brescia
Tel: 030/2906327 fax: 02/30133042
e-mail: info@carattiengineering.com
web site: www.carattiengineering.com

COMMESSA N°	DISEGNO N°	N° PAG.	SEGUE
PRJ0297	E504A	11	12

FILE: PRJ0297_C01_E504A

SIGLA	DENOMINAZIONE QUADRO	SIGLA	FONTE DI ALIMENTAZIONE	SCHEMA ELETTRICO UNIFILARE
QE/GEN/PAL	Q.E. PALCOSCENICO E GRATICCIA	QE/GEN/TEA	Q.E. GENERALE TEATRO	

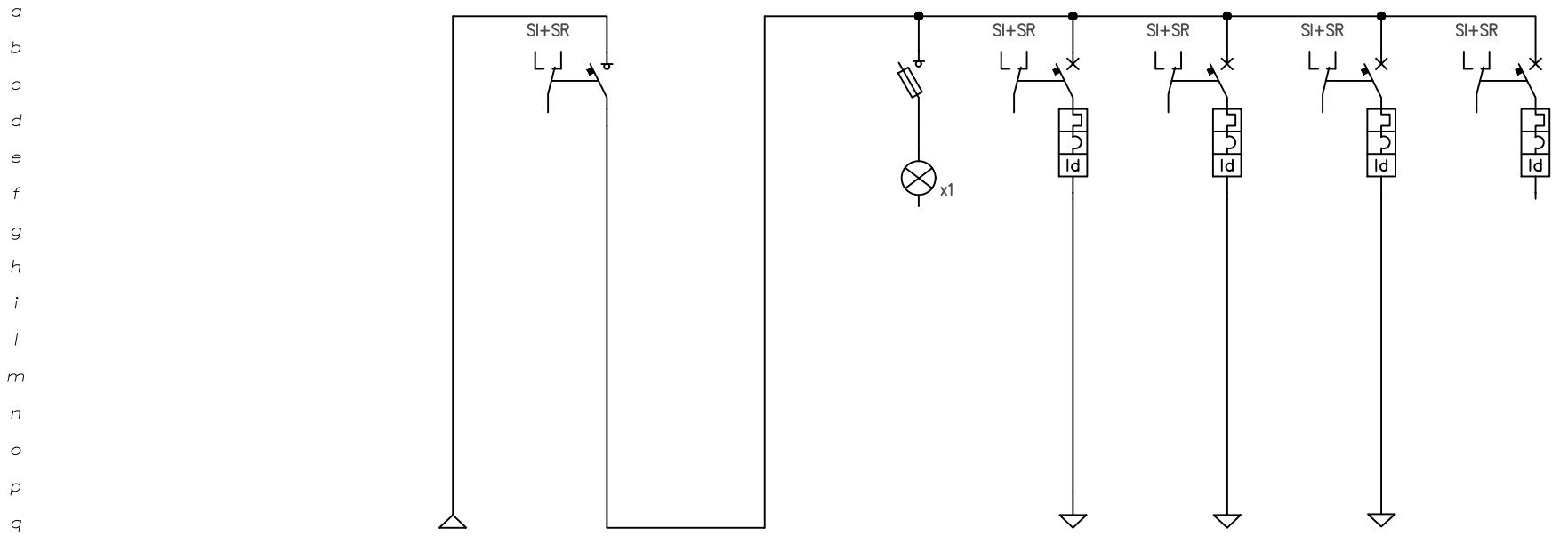

FASE		L–N	L–N		L	L–N	L–N	L–N	L–N		
Numerazione circuito		91	92	93	94	95	96	97	98	99	100
DATI UTENZA	Tensione (V)	230	230			230	230	230	230		
	Potenza (kW)										
	Corrente (Ib)										
INTERRUTTORE	TIPO		SEZIONATORE		FUSIBILE	MODULARE	MODULARE	MODULARE	MODULARE		
	N. Poli x In (A)		2x40		1x0,5A (gG)	2x16	2x10	2x16	2x16		
	Curva/Sganc.					C	C	C	C		
	Soglia Irth (A)					16	10	16	16		
	Soglia Irm (A)					160	100	160	160		
	P.D.I. (kA)					VEDI PAGINA 1	VEDI PAGINA 1	VEDI PAGINA 1	VEDI PAGINA 1		
DIFFERENZIALE	Soglia Id (A)					0,03	0,03	0,03	0,03		
	Ritardo (s)					IST	IST	IST	IST		
	Classe					A	A	A	A		
LINEA	Tipo Cavo					FG16(O)M16	FG16(O)M16	FG16(O)M16			
	Sez. Conduttura (mm²)					3G4	3G1,5	3G4			
	Iz (A)										
	Lunghezza (m)					20	20	5			
DESCRIZIONE DEL CIRCUITO		DORSALE DA Q.E. GENERALE TEATRO (sez. CONTINUITA')	INTERRUTTORE GENERALE (sez. CONTINUITA')		SPIA PRESENZA TENSIONE	CIRCUITO FM CONTINUITA' TORRETTA PALCO	CIRCUITO UTENZE SPECIALI	CIRCUITO SISTEMA SUPERVISIONE	RISERVA		

COMMITTENTE: COMUNE DI PORTOMAGGIORE

LOCALITA': Portomaggiore (FE)

OGGETTO: PICCOLO TEATRO DELLA CONCORDIA

Caratti Engineering

Ing. Raphel Caratti
Via Cassala, 60 25126 Brescia
Tel: 030/2906327 fax: 02/30133042
e-mail: info@carattiengineering.com
web site: www.carattiengineering.com

COMMESSA N°	DISEGNO N°	N° PAG.	SEGUE
PRJ0297	E504A	12	13

FILE: PRJ0297_C01_E504A

SIGLA	DENOMINAZIONE QUADRO	SIGLA	FONTE DI ALIMENTAZIONE	SCHEMA ELETTRICO AUSILIARI
QE/GEN/PAL	Q.E. PALCOSCENICO E GRATICCIA	QE/GEN/TEA	Q.E. GENERALE TEATRO	

CIRCUITO TIPICO
- ACCENSIONE LUCE ORDINARIA

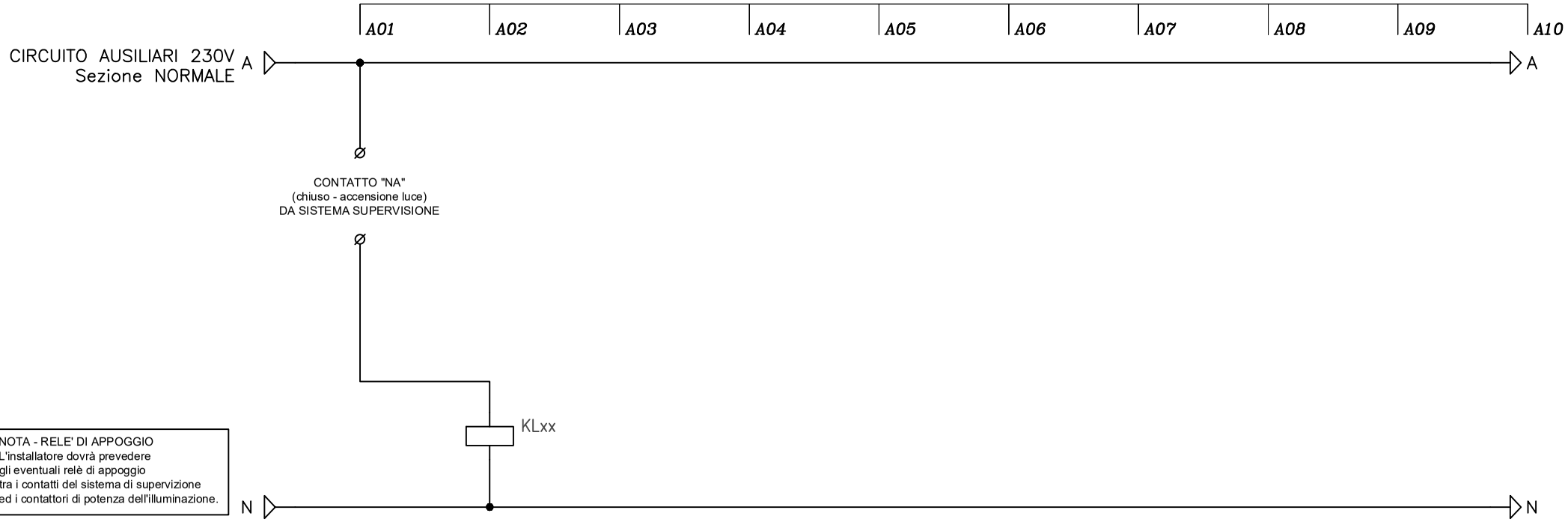

DESCRIZIONE DEL CIRCUITO	TIPICO CIRCUITO ILLUMINAZIONE ORDINARIA		ACCENSIONE ILLUMINAZIONE ORDINARIA																	
TIPO CONTATTO	L(NA)	R(NC)	L(NA)	R(NC)	L(NA)	R(NC)	L(NA)	R(NC)	L(NA)	R(NC)	L(NA)	R(NC)	L(NA)	R(NC)	L(NA)	R(NC)	L(NA)	R(NC)	L(NA)	R(NC)
1°																				
2°																				
3°																				
4°																				
5°																				
6°																				
7°																				
8°																				
TIPO	CONTATTI		CONTATTORE CON SELETTORE A BORDO																	

COMMITTENTE: COMUNE DI PORTOMAGGIORE
LOCALITA': Portomaggiore (FE)
OGGETTO: PICCOLO TEATRO DELLA CONCORDIA

Ing. Raphel Caratti
Via Cassala, 60 25126 Brescia
Tel: 030/2906327 fax: 02/30133042
e-mail: info@carattiengineering.com
web site: www.carattiengineering.com

COMMESSA N°	DISEGNO N°	N° PAG.	SEGUE
PRJ0297	E504A	13	14

FILE: PRJ0297_C01_E504A

SIGLA	DENOMINAZIONE QUADRO	SIGLA	FONTE DI ALIMENTAZIONE	SCHEMA ELETTRICO AUSILIARI
QE/GEN/PAL	Q.E. PALCOSCENICO E GRATICCIA	QE/GEN/TEA	Q.E. GENERALE TEATRO	

CIRCUITO TIPICO
- ACCENSIONE LUCE EMERGENZA
(da centrale luce di emergenza)

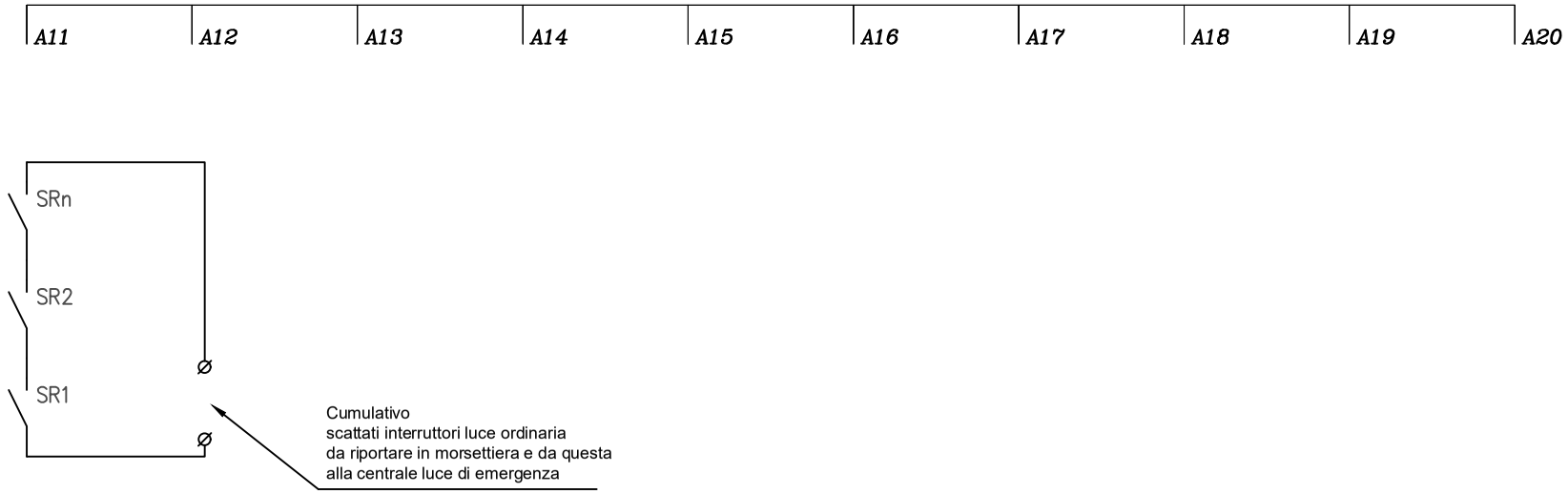

DESCRIZIONE DEL CIRCUITO																				
TIPO CONTATTO	L(NA)	R(NC)	L(NA)	R(NC)	L(NA)	R(NC)	L(NA)	R(NC)	L(NA)	R(NC)	L(NA)	R(NC)	L(NA)	R(NC)	L(NA)	R(NC)	L(NA)	R(NC)	L(NA)	R(NC)
1°																				
2°																				
3°																				
4°																				
5°																				
6°																				
7°																				
8°																				
TIPO																				

COMMITTENTE: COMUNE DI PORTOMAGGIORE
LOCALITA': Portomaggiore (FE)
OGGETTO: PICCOLO TEATRO DELLA CONCORDIA

Ing. Raphel Caratti
Via Cassala, 60 25126 Brescia
Tel: 030/2906327 fax: 02/30133042
e-mail: info@carattiengineering.com
web site: www.carattiengineering.com

COMMESSA N°	DISEGNO N°	N° PAG.	SEGUE
PRJ0297	E504A	14	/

FILE: PRJ0297_C01_E504A

CARATTERISTICHE GENERALI DEL QUADRO

DENOMINAZIONE DEL QUADRO	Q.E. LOCALI DI SERVIZIO
SIGLA DEL QUADRO	QE/GEN/CAM
VALORE DI I.cto PRESUNTA SUL QUADRO	INTERRUTTORI: TRIFASE 10kA – MONOFASE: 6kA [NOTA: Pdi dei dispositivi secondo norma CEI EN 60947-2]
TENSIONE NOMINALE DI IMPIEGO	400V
FREQUENZA	50Hz
SISTEMA DI NEUTRO	TT
GRADO DI PROTEZIONE DEL QUADRO	–
FORMA DI SEGREGAZIONE	–
DIMENSIONI ESTERNE INDICATIVE	–

REV.	DATA/DATE	DESCRIZIONE REVISIONE/REVISION DESCRIPTION
06		
05		
04		
03		
02		
01	30.04.2021	PROGETTO ESECUTIVO
00	05.11.2020	PROGETTO DEFINITIVO

COMMITTENTE:
CLIENT:

COMUNE DI PORTOMAGGIORE

Portomaggiore (FE)

OGGETTO:
OBJECT:

PICCOLO TEATRO DELLA CONCORDIA

SCHEMI ELETTRICI UNIFILARI

Q.E. LOCALI DI SERVIZIO

DISEGNATO DRAWN BY	CONTROLATO CHECKED BY	APPROVATO APPROVED BY	PRELIMINARE DATE	DEFINITIVO DATE	ESECUTIVO DATE
RC	RC	RC	–		

Ing. Raphel Caratti
Via Cassala, 60 25126 Brescia - Tel: 030/2906327 fax: 02/30133042
e-mail: info@carattiengineering.com - web site: www.carattiengineering.com

PRJ 0297 C 01 E5 05 A

SIGLA	DENOMINAZIONE QUADRO	SIGLA	FONTE DI ALIMENTAZIONE	SCHEMA ELETTRICO UNIFILARE
QE/GEN/CAM	Q.E. LOCALI DI SERVIZIO	QE/GEN/TEA	Q.E. GENERALE TEATRO	

QUADRO CON DIVERSE SEZIONI

- PREVEDERE SEPARAZIONI FISICHE TRA LE DIVERSE SEZIONI (NORMALE, CPS, UPS)
- PREVEDERE APPOSITO CARTELLO

FRONTE QUADRO INDICATIVO

(dimensioni da verificare a cura del quadrista)

Q.E. LOCALI DI SERVIZIO

DIMENSIONI ESTERNE INDICATIVE (BxHxP): 993x2150x251mm

armadio metallico da pavimento con porte dotate di serrature IP55

marca SIEMENS ALPHA 630 o similare

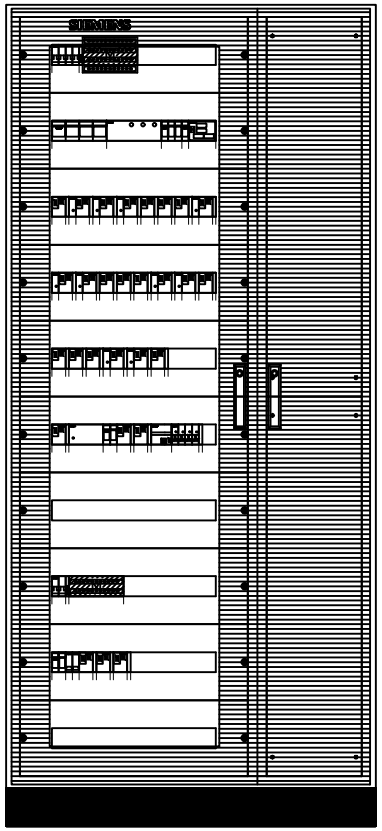

DATI IDENTIFICATIVI DEL QUADRO

TIPO DI QUADRO: ALPHA 630
NORMA DI RIFERIMENTO: CEI EN 61439-2

TENSIONE NOMINALE (V):	400/230
CORRENTE NOMINALE SBARRE (A):	0
CORRENTE NOMINALE AMMISSIBILE DI BREVE DURATA (Icw) x 1s (kA):	25
CORRENTE NOMINALE AMMISSIBILE DI PICCO (Ipk) (kA):	53

ALTEZZA (mm):	2.150
LARGHEZZA (mm):	993
PROFONDITA' (mm):	251

GRADO DI PROTEZIONE:	IP55 (senza porta IP3X)
FORMA COSTRUTTIVA:	Forma 1
COLORE INVOLUCRO:	RAL 7035
TIPO DI PORTA:	VEDI DISEGNO
ACCESSIBILITA':	ANTERIORE

RIFERIMENTI PORTATA SBARRE:
SB OS: Sbarre orizzontali superiori
SB OM: Sbarre orizzontali nel mezzo
SB VL: Sbarre verticali laterali
SB VP: Sbarre verticali posteriori

NOTE:
1 - I SEZIONATORI/INTERRUTTORI GENERALI DI OGNI QUADRO ELETTRICO DOVRANNO ESSERE COORDINATI CON I RELATIVI INTERRUTTORI AUTOMATICI INSTALLATI NEI QUADRI A MONTE;
2 - PREVEDERE SPAZIO NEL QUADRO PER EVENTUALI APPARECCHIATURE SPECIALI/DALI/SUPERVISIONE e APPARECCHIATURE IMPIANTI TERMOFLUIDICI;
3 - PREVEDERE ULTERIORE SPAZIO LIBERO PER AMPLIAMENTI PARI A CIRCA IL 10-15%
4 - USARE PER QUANTO POSSIBILE APPARECCHIATURE DI TIPO COMPATTO; E' POSSIBILE UTILIZZARE ANCHE INTERRUTTORI DEL TIPO 1P+N.

COMMITTENTE: COMUNE DI PORTOMAGGIORE
LOCALITA': Portomaggiore (FE)
OGGETTO: PICCOLO TEATRO DELLA CONCORDIA

Caratti Engineering
Ing. Raphel Caratti
Via Cassala, 60 25126 Brescia
Tel: 030/2906327 fax: 02/30133042
e-mail: info@carattiengineering.com
web site: www.carattiengineering.com

COMMESSA N°	DISEGNO N°	N° PAG.	SEGUE
PRJ0297	E505A	02	03

FILE: PRJ0297_C01_E505A

SIGLA	DENOMINAZIONE QUADRO	SIGLA	FONTE DI ALIMENTAZIONE	SCHEMA ELETTRICO UNIFILARE
QE/GEN/CAM	Q.E. LOCALI DI SERVIZIO	QE/GEN/TEA	Q.E. GENERALE TEATRO	

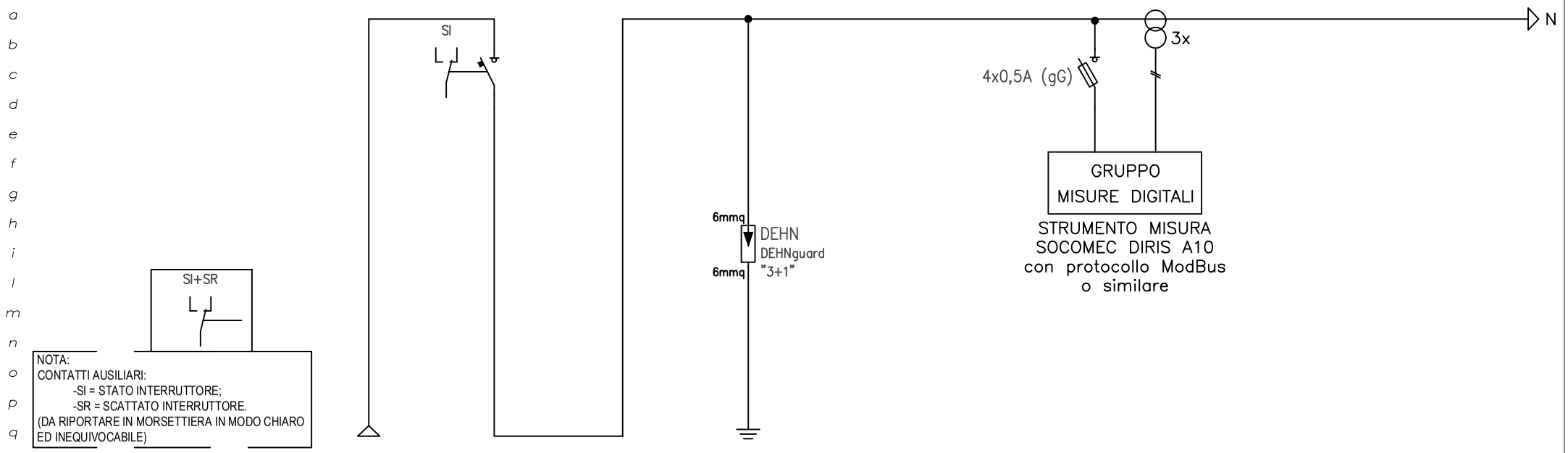

FASE		L1–L2–L3–N	L1–L2–L3–N		L1–L2–L3–N			L1–L2–L3–N			
Numerazione circuito		01	02	03	04	05	06	07	08	09	10
DATI UTENZA	Tensione (V)	400	400		400			400			
	Potenza (kW)										
	Corrente (Ib)										
INTERRUTTORE	TIPO		SEZIONATORE								
	N. Poli x In (A)		4x80								
	Curva/Sganc.										
	Soglia Irth (A)										
	Soglia Irm (A)										
	P.D.I. (kA)										
DIFFERENZIALE	Soglia Id (A)										
	Ritardo (s)										
	Classe										
LINEA	Tipo Cavo										
	Sez. Conduttura (mm²)										
	Iz (A)										
	Lunghezza (m)										
DESCRIZIONE DEL CIRCUITO		DORSALE DA Q.E. GENERALE TEATRO (sez. NORMALE)	GENERALE QUADRO (sez. NORMALE)		SCARICATORI CLASSE II			STRUMENTO MULTIFUNZIONE			

COMMITTENTE: COMUNE DI PORTOMAGGIORE

LOCALITA': Portomaggiore (FE)

OGGETTO: PICCOLO TEATRO DELLA CONCORDIA

Ing. Raphel Caratti
Via Cassala, 60 25126 Brescia
Tel: 030/2906327 fax: 02/30133042
e-mail: info@carattiengineering.com
web site: www.carattiengineering.com

COMMESSA N°	DISEGNO N°	N° PAG.	SEGUE
PRJ0297	E505A	03	04

FILE: PRJ0297_C01_E505A

SIGLA	DENOMINAZIONE QUADRO	SIGLA	FONTE DI ALIMENTAZIONE	SCHEMA ELETTRICO UNIFILARE
QE/GEN/CAM	Q.E. LOCALI DI SERVIZIO	QE/GEN/TEA	Q.E. GENERALE TEATRO	

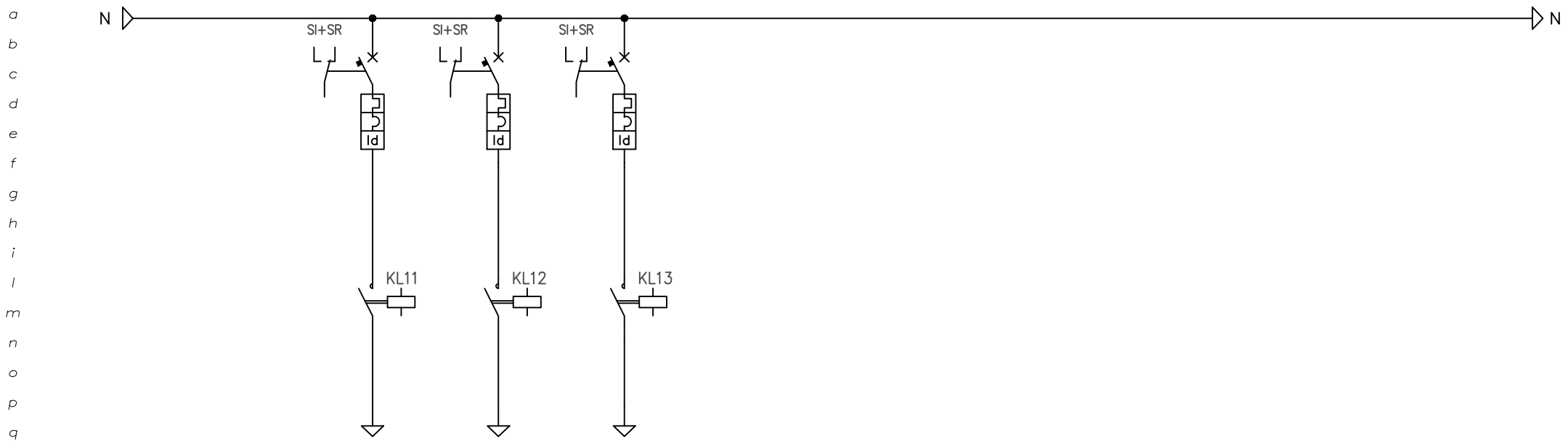

FASE		L1–N	L1–N	L1–N							
Numerazione circuito		11	12	13	14	15	16	17	18	19	20
DATI UTENZA	Tensione (V)	230	230	230							
	Potenza (kW)	0,8	0,2	0,2							
	Corrente (Ib)										
INTERRUTTORE	TIPO	MODULARE	MODULARE	MODULARE							
	N. Poli x In (A)	2x10	2x10	2x10							
	Curva/Sganc.	C	C	C							
	Soglia Irth (A)	10	10	10							
	Soglia Irm (A)	100	100	100							
	P.D.I. (kA)	VEDI PAGINA 1	VEDI PAGINA 1	VEDI PAGINA 1							
DIFFERENZIALE	Soglia Id (A)	0,03	0,03	0,03							
	Ritardo (s)	IST	IST	IST							
	Classe	A	A	A							
LINEA	Tipo Cavo	FG16(O)M16	FG16(O)M16	FG16(O)M16							
	Sez. Conduttura (mm²)	3G2,5	3G2,5	3G2,5							
	Iz (A)										
	Lunghezza (m)	15	30	30							
DESCRIZIONE DEL CIRCUITO		CIRCUITO LUCE ORDINARIA SCALA CAMERINI	CIRCUITO LUCE ORDINARIA SCALA ESTERNA	CIRCUITO LUCE ORDINARIA ESTERNA RETRO							

COMMITTENTE: COMUNE DI PORTOMAGGIORE

LOCALITA': Portomaggiore (FE)

OGGETTO: PICCOLO TEATRO DELLA CONCORDIA

Engineering

Ing. Raphel Caratti
Via Cassala, 60 25126 Brescia
Tel: 030/2906327 fax: 02/30133042
e-mail: info@carattiengineering.com
web site: www.carattiengineering.com

COMMESSA N°	DISEGNO N°	N° PAG.	SEGUE
PRJ0297	E505A	04	05

FILE: PRJ0297_C01_E505A

SIGLA	DENOMINAZIONE QUADRO	SIGLA	FONTE DI ALIMENTAZIONE	SCHEMA ELETTRICO UNIFILARE
QE/GEN/CAM	Q.E. LOCALI DI SERVIZIO	QE/GEN/TEA	Q.E. GENERALE TEATRO	

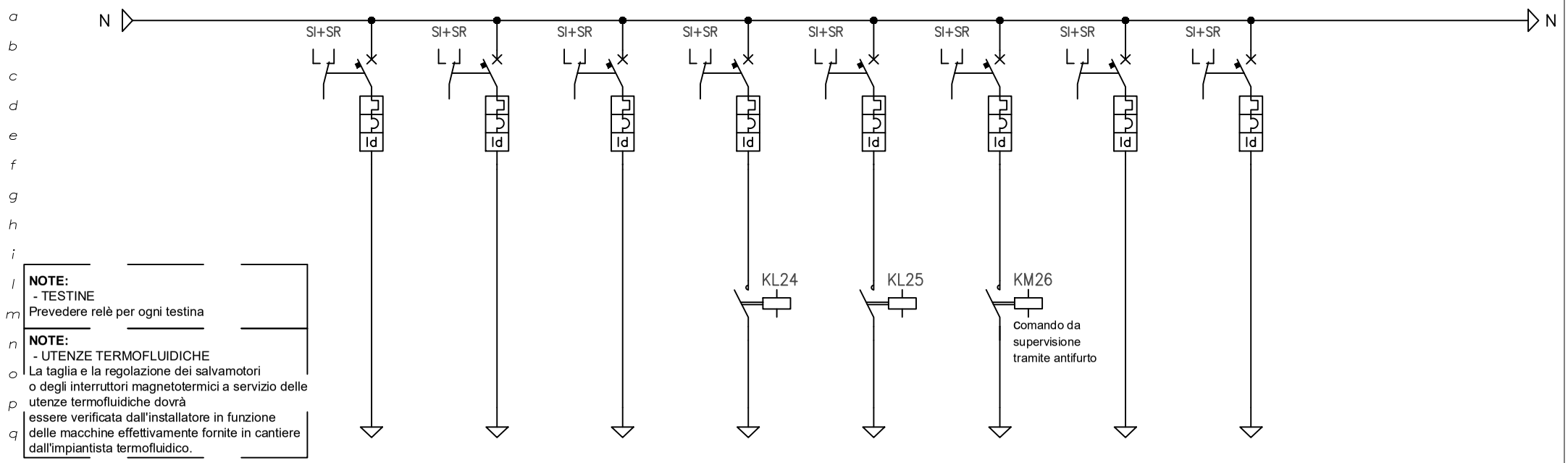

FASE		L1–N	L2–N	L3–N	L1–N	L2–N	L1–N	L1–N	L1–L2–L3–N		
Numerazione circuito		21	22	23	24	25	26	27	28	29	30
DATI UTENZA	Tensione (V)	230	230	230	230	230	230	230	400		
	Potenza (kW)				0,4	0,2	0,36	0,06	2,20		
	Corrente (Ib)										
INTERRUTTORE	TIPO	MODULARE	MODULARE	MODULARE	MODULARE	MODULARE	MODULARE	MODULARE	MODULARE		
	N. Poli x In (A)	2x16	2x16	2x20	2x10	2x10	2x10	2x10	4x10		
	Curva/Sganc.	C	C	C	C	C	C	C	C		
	Soglia Irth (A)	16	16	20	10	10	10	10	10		
	Soglia Irm (A)	160	160	200	100	100	100	100	100		
	P.D.I. (kA)	VEDI PAGINA 1	VEDI PAGINA 1	VEDI PAGINA 1	VEDI PAGINA 1	VEDI PAGINA 1	VEDI PAGINA 1	VEDI PAGINA 1	VEDI PAGINA 1		
DIFFERENZIALE	Soglia Id (A)	0,03	0,03	0,03	0,03	0,03	0,03	0,03	0,03		
	Ritardo (s)	IST	IST	IST	IST	IST	IST	IST	IST		
	Classe	AC	AC	AC	A	A	A	A	A		
LINEA	Tipo Cavo	FG16(O)M16	FG16(O)M16	FG16(O)M16	FG16(O)M16	FG16(O)M16	FG16(O)M16	FG16(O)M16	FG16(O)M16		
	Sez. Conduttura (mm²)	3G4	3G4	3G4	3G2,5	3G2,5	3G2,5	3G2,5	5G2,5		
	Iz (A)										
	Lunghezza (m)	15	15	15	15	15	15	15	50		
DESCRIZIONE DEL CIRCUITO		CIRCUITO FM PRESE SERVIZIO LOCALI SERVIZIO PT	CIRCUITO FM PRESE SERVIZIO CAMERINI–BAGNI PT	CIRCUITO FM ASCIUGAMANI CAMERINI–BAGNI PT	CIRCUITO LUCE ORDINARIA LOCALI SERVIZIO PT	CIRCUITO LUCE ORDINARIA CAMERINI–BAGNI PT	CIRCUITO FANCOIL PT	CIRCUITO TESTINE RADIATORI PT	CIRCUITO 2 POMPE SOMMERSE PS01		

COMMITTENTE: COMUNE DI PORTOMAGGIORE
LOCALITA': Portomaggiore (FE)
OGGETTO: PICCOLO TEATRO DELLA CONCORDIA

Caratti Engineering
Ing. Raphel Caratti
Via Cassala, 60 25126 Brescia
Tel: 030/2906327 fax: 02/30133042
e-mail: info@carattiengineering.com
web site: www.carattiengineering.com

COMMESSA N°	DISEGNO N°	N° PAG.	SEGUE
PRJ0297	E505A	05	06

FILE: PRJ0297_C01_E505A

SIGLA	DENOMINAZIONE QUADRO	SIGLA	FONTE DI ALIMENTAZIONE	SCHEMA ELETTRICO UNIFILARE
QE/GEN/CAM	Q.E. LOCALI DI SERVIZIO	QE/GEN/TEA	Q.E. GENERALE TEATRO	

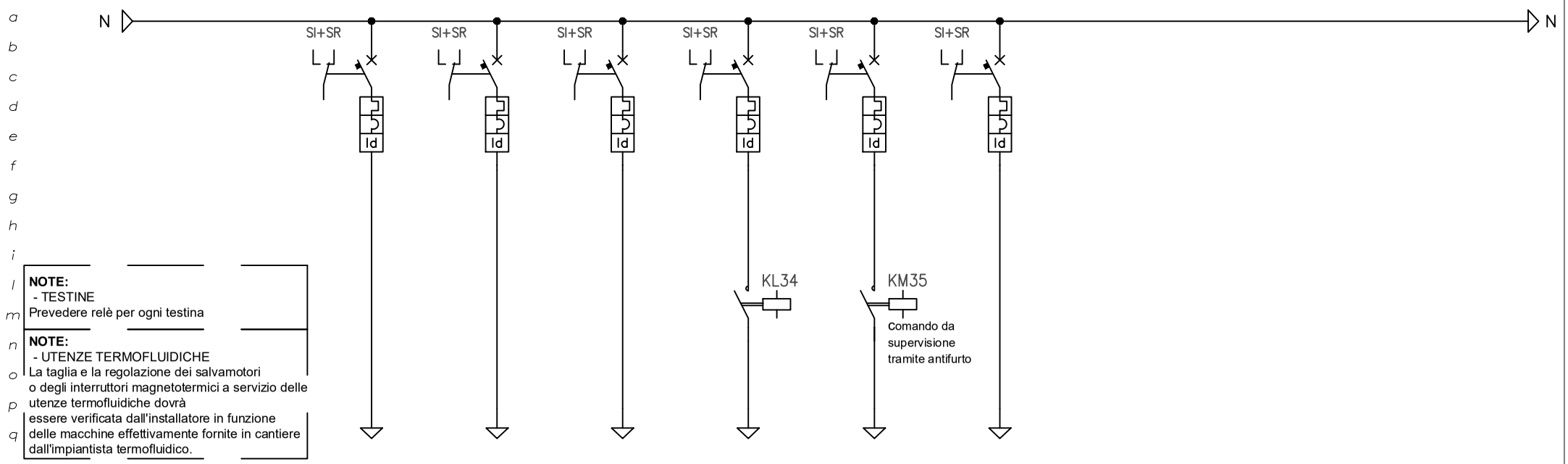

NOTE:
- TESTINE
Prevedere relè per ogni testina

NOTE:
- UTENZE TERMOFLUIDICHE
La taglia e la regolazione dei salvamotori o degli interruttori magnetotermici a servizio delle utenze termofluidiche dovrà essere verificata dall'installatore in funzione delle macchine effettivamente fornite in cantiere dall'impiantista termofluidico.

FASE		L1–N	L2–N	L3–N	L1–N	L1–N	L1–N				
Numerazione circuito		31	32	33	34	35	36	37	38	39	40
DATI UTENZA	Tensione (V)	230	230	230	230	230	230				
	Potenza (kW)				0,5	0,21	0,09				
	Corrente (Ib)										
INTERRUTTORE	TIPO	MODULARE	MODULARE	MODULARE	MODULARE	MODULARE	MODULARE				
	N. Poli x In (A)	2x16	2x20	2x20	2x10	2x10	2x10				
	Curva/Sganc.	C	C	C	C	C	C				
	Soglia Irth (A)	16	20	20	10	10	10				
	Soglia Irm (A)	160	200	200	100	100	100				
	P.D.I. (kA)	VEDI PAGINA 1	VEDI PAGINA 1	VEDI PAGINA 1	VEDI PAGINA 1	VEDI PAGINA 1	VEDI PAGINA 1				
DIFFERENZIALE	Soglia Id (A)	0,03	0,03	0,03	0,03	0,03	0,03				
	Ritardo (s)	IST	IST	IST	IST	IST	IST				
	Classe	AC	AC	AC	A	A	A				
LINEA	Tipo Cavo	FG16(O)M16	FG16(O)M16	FG16(O)M16	FG16(O)M16	FG16(O)M16	FG16(O)M16				
	Sez. Conduttura (mm²)	3G4	3G4	3G4	3G2,5	3G2,5	3G2,5				
	Iz (A)										
	Lunghezza (m)	20	20	20	15	15	15				
DESCRIZIONE DEL CIRCUITO		CIRCUITO FM PRESE SERVIZIO CAMERINI–BAGNI P1	CIRCUITO FM ASCIUGAMANI n°1 CAMERINI–BAGNI P1	CIRCUITO FM ASCIUGAMANI n°2 CAMERINI–BAGNI P1	CIRCUITO LUCE ORDINARIA CAMERINI–BAGNI P1	CIRCUITO FANCOIL P1	CIRCUITO TESTINE RADIATORI P1				

COMMITTENTE: COMUNE DI PORTOMAGGIORE
LOCALITA': Portomaggiore (FE)
OGGETTO: PICCOLO TEATRO DELLA CONCORDIA

Ing. Raphel Caratti
Via Cassala, 60 25126 Brescia
Tel: 030/2906327 fax: 02/30133042
e-mail: info@carattiengineering.com
web site: www.carattiengineering.com

COMMESSA N°	DISEGNO N°	N° PAG.	SEGUE
PRJ0297	E505A	06	07

FILE: PRJ0297_C01_E505A

SIGLA	DENOMINAZIONE QUADRO	SIGLA	FONTE DI ALIMENTAZIONE	SCHEMA ELETTRICO UNIFILARE
QE/GEN/CAM	Q.E. LOCALI DI SERVIZIO	QE/GEN/TEA	Q.E. GENERALE TEATRO	

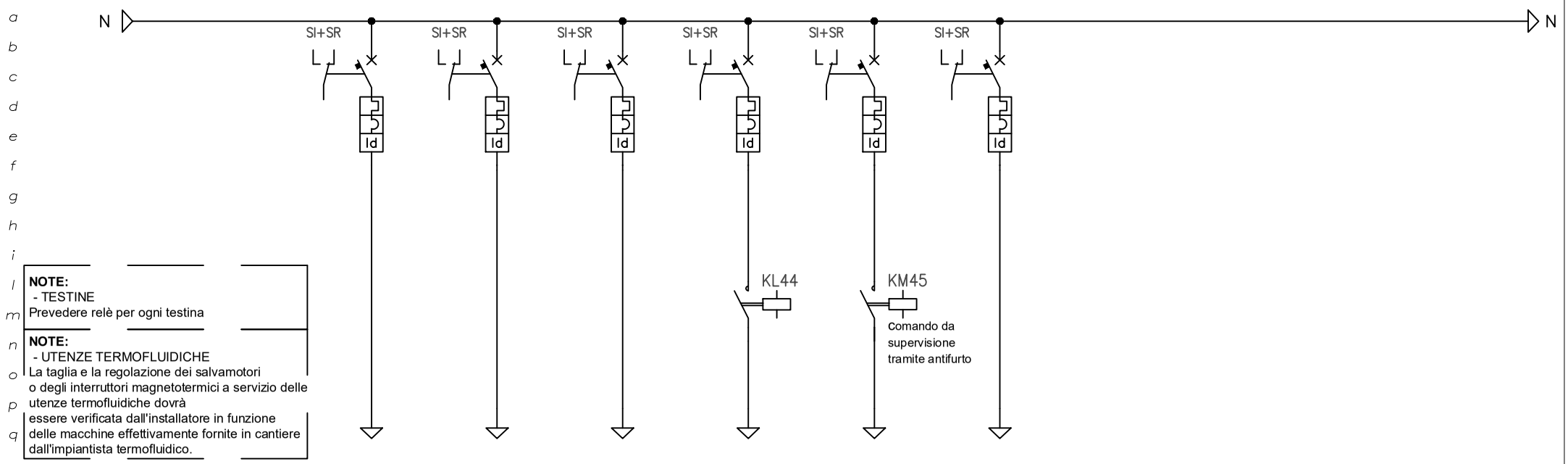

FASE		L1–N	L2–N	L3–N	L1–N	L1–N	L1–N				
Numerazione circuito		41	42	43	44	45	46	47	48	49	50
DATI UTENZA	Tensione (V)	230	230	230	230	230	230				
	Potenza (kW)					0,29	0,09				
	Corrente (Ib)										
INTERRUTTORE	TIPO	MODULARE	MODULARE	MODULARE	MODULARE	MODULARE	MODULARE				
	N. Poli x In (A)	2x16	2x20	2x20	2x10	2x10	2x10				
	Curva/Sganc.	C	C	C	C	C	C				
	Soglia Irth (A)	16	20	20	10	10	10				
	Soglia Irm (A)	160	200	200	100	100	100				
	P.D.I. (kA)	VEDI PAGINA 1	VEDI PAGINA 1	VEDI PAGINA 1	VEDI PAGINA 1	VEDI PAGINA 1	VEDI PAGINA 1				
DIFFERENZIALE	Soglia Id (A)	0,03	0,03	0,03	0,03	0,03	0,03				
	Ritardo (s)	IST	IST	IST	IST	IST	IST				
	Classe	AC	AC	AC	A	A	A				
LINEA	Tipo Cavo	FG16(O)M16	FG16(O)M16	FG16(O)M16	FG16(O)M16	FG16(O)M16	FG16(O)M16				
	Sez. Conduttura (mm²)	3G4	3G4	3G4	3G2,5	3G42,5	3G2,5				
	Iz (A)										
	Lunghezza (m)	20	20	20	15	15	15				
DESCRIZIONE DEL CIRCUITO		CIRCUITO FM PRESE SERVIZIO CAMERINI–BAGNI P2	CIRCUITO FM ASCIUGAMANI n°1 CAMERINI–BAGNI P2	CIRCUITO FM ASCIUGAMANI n°2 CAMERINI–BAGNI P2	CIRCUITO LUCE ORDINARIA CAMERINI–BAGNI P2	CIRCUITO FANCOIL P2	CIRCUITO TESTINE RADIATORI P2				

COMMITTENTE: COMUNE DI PORTOMAGGIORE

LOCALITA': Portomaggiore (FE)

OGGETTO: PICCOLO TEATRO DELLA CONCORDIA

Caratti Engineering

Ing. Raphel Caratti
Via Cassala, 60 25126 Brescia
Tel: 030/2906327 fax: 02/30133042
e-mail: info@carattiengineering.com
web site: www.carattiengineering.com

COMMESSA N°	DISEGNO N°	N° PAG.	SEGUE
PRJ0297	E505A	07	08

FILE: PRJ0297_C01_E505A

SIGLA	DENOMINAZIONE QUADRO	SIGLA	FONTE DI ALIMENTAZIONE	SCHEMA ELETTRICO UNIFILARE
QE/GEN/CAM	Q.E. LOCALI DI SERVIZIO	QE/GEN/TEA	Q.E. GENERALE TEATRO	

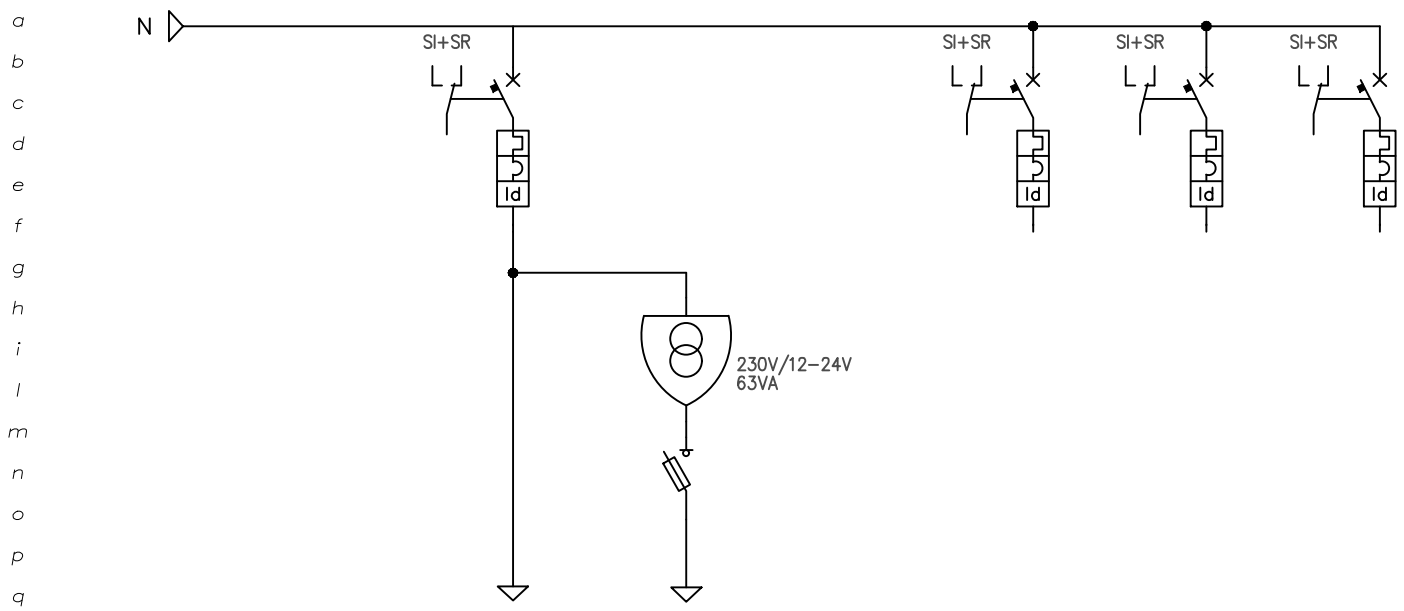

FASE		L1-N	L1-N		L2-N	L3-N	L1-L2-L3-N				
Numerazione circuito		51	52	53	54	55	56	57	58	59	60
DATI UTENZA	Tensione (V)	230	230		230	230	400				
	Potenza (kW)										
	Corrente (Ib)										
INTERRUTTORE	TIPO	MODULARE	FUSIBILE		MODULARE	MODULARE	MODULARE				
	N. Poli x In (A)	2x10	2x4A (gG)		2x10	2x16	4x16				
	Curva/Sganc.	C			C	C	C				
	Soglia Irth (A)	10			10	16	16				
	Soglia Irm (A)	100			100	160	160				
	P.D.I. (kA)	VEDI PAGINA 1			VEDI PAGINA 1	VEDI PAGINA 1	VEDI PAGINA 1				
DIFFERENZIALE	Soglia Id (A)	0,03			0,03	0,03	0,03				
	Ritardo (s)	IST			IST	IST	IST				
	Classe	AC			AC	AC	AC				
LINEA	Tipo Cavo										
	Sez. Conduttura (mm²)										
	Iz (A)										
	Lunghezza (m)										
DESCRIZIONE DEL CIRCUITO		CIRCUITO AUSILIARI 230V (sez. NORMALE)	CIRCUITO AUSILIARI 12-24V (sez. NORMALE)		RISERVA	RISERVA	RISERVA				

COMMITTENTE: COMUNE DI PORTOMAGGIORE

LOCALITA': Portomaggiore (FE)

OGGETTO: PICCOLO TEATRO DELLA CONCORDIA

Caratti Engineering

Ing. Raphel Caratti
Via Cassala, 60 25126 Brescia
Tel: 030/2906327 fax: 02/30133042
e-mail: info@carattiengineering.com
web site: www.carattiengineering.com

COMMESSA N°	DISEGNO N°	N° PAG.	SEGUE
PRJ0297	E505A	08	09

FILE: PRJ0297_C01_E505A

SIGLA	DENOMINAZIONE QUADRO	SIGLA	FONTE DI ALIMENTAZIONE	SCHEMA ELETTRICO UNIFILARE
QE/GEN/CAM	Q.E. LOCALI DI SERVIZIO	QE/GEN/TEA	Q.E. GENERALE TEATRO	

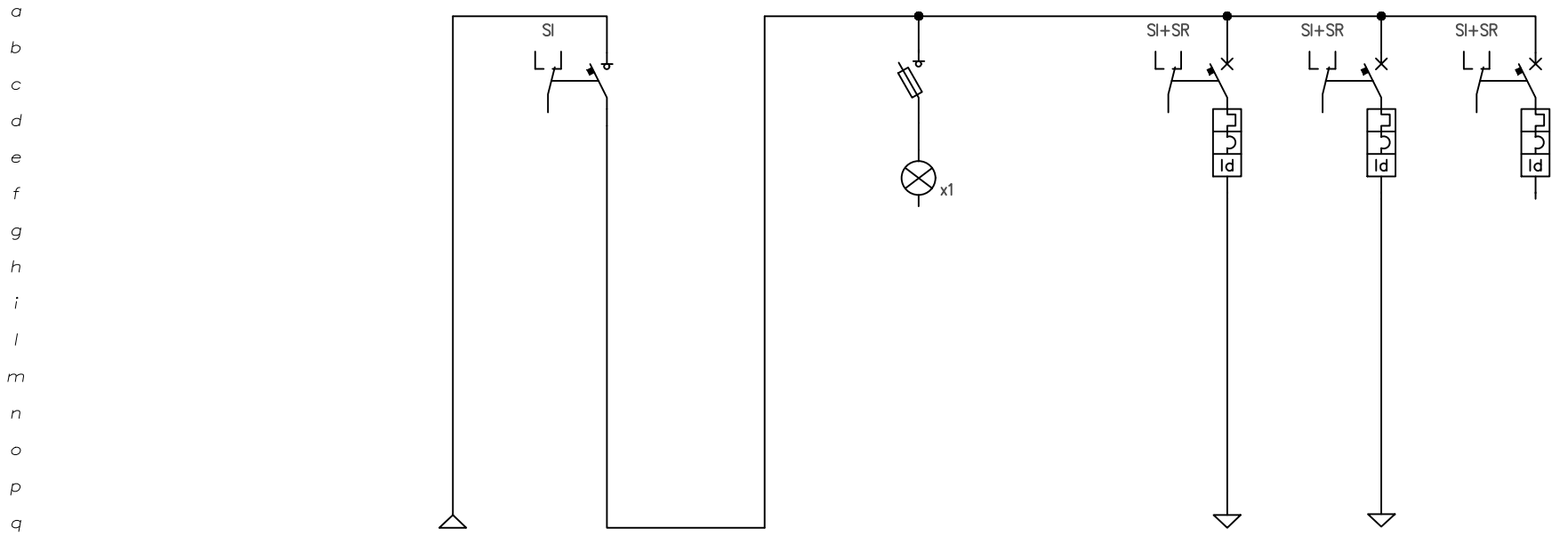

FASE		L–N	L–N		L		L–N	L–N	L–N		
Numerazione circuito		61	62	63	64	65	66	67	68	69	70
DATI UTENZA	Tensione (V)	230	230				230	230	230		
	Potenza (kW)										
	Corrente (Ib)										
INTERRUTTORE	TIPO		SEZIONATORE		FUSIBILE		MODULARE	MODULARE	MODULARE		
	N. Poli x In (A)		2x25		1x0,5A (gG)		2x10	2x16	2x16		
	Curva/Sganc.						C	C	C		
	Soglia Irth (A)						10	16	16		
	Soglia Irm (A)						100	160	160		
	P.D.I. (kA)						VEDI PAGINA 1	VEDI PAGINA 1	VEDI PAGINA 1		
DIFFERENZIALE	Soglia Id (A)						0,03	0,03	0,03		
	Ritardo (s)						IST	IST	IST		
	Classe						A	A	A		
LINEA	Tipo Cavo						FG16(O)M16	FG16(O)M16			
	Sez. Conduttura (mm²)						3G1,5	3G4			
	Iz (A)										
	Lunghezza (m)						15	5			
DESCRIZIONE DEL CIRCUITO		DORSALE DA Q.E. GENERALE TEATRO (sez. CONTINUITA')	INTERRUTTORE GENERALE (sez. CONTINUITA')		SPIA PRESENZA TENSIONE		CIRCUITO UTENZE SPECIALI	CIRCUITO SISTEMA SUPERVISIONE	RISERVA		

COMMITTENTE: COMUNE DI PORTOMAGGIORE

LOCALITA': Portomaggiore (FE)

OGGETTO: PICCOLO TEATRO DELLA CONCORDIA

Caratti Engineering

Ing. Raphel Caratti
Via Cassala, 60 25126 Brescia
Tel: 030/2906327 fax: 02/30133042
e-mail: info@carattiengineering.com
web site: www.carattiengineering.com

COMMESSA N°	DISEGNO N°	N° PAG.	SEGUE
PRJ0297	E505A	09	10

FILE: PRJ0297_C01_E505A

SIGLA	DENOMINAZIONE QUADRO	SIGLA	FONTE DI ALIMENTAZIONE	SCHEMA ELETTRICO AUSILIARI
QE/GEN/CAM	Q.E. LOCALI DI SERVIZIO	QE/GEN/TEA	Q.E. GENERALE TEATRO	

CIRCUITO TIPICO
- ACCENSIONE LUCE ORDINARIA
- ACCENSIONE UTENZA TERMOTECNICA

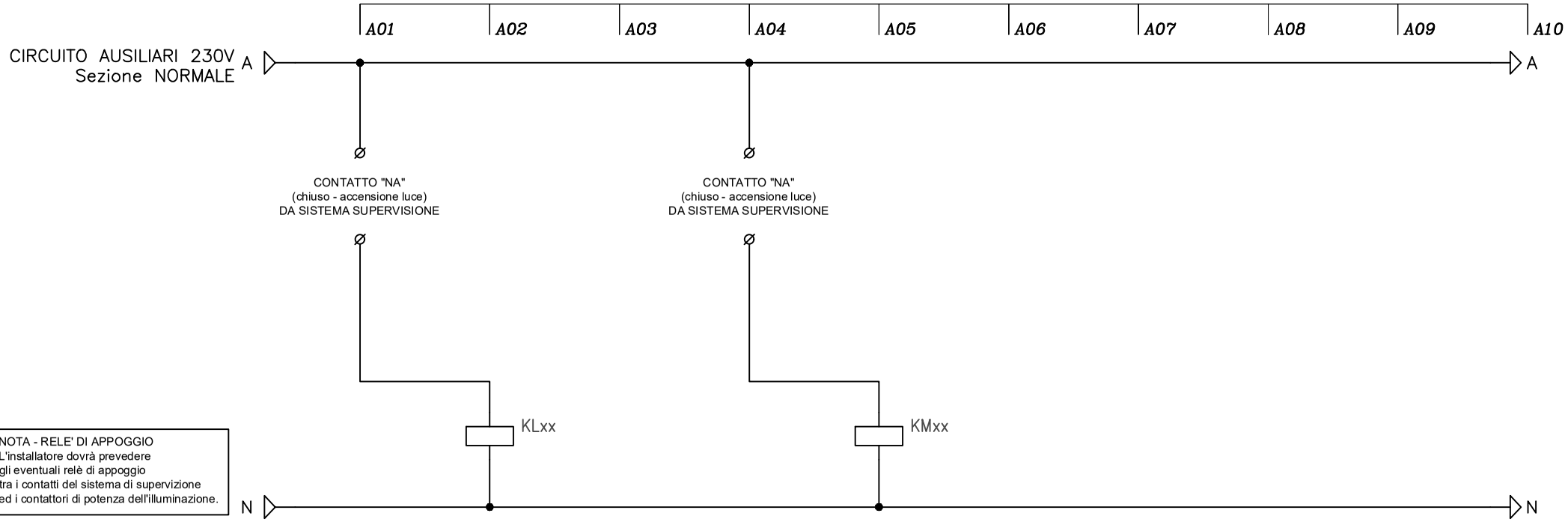

DESCRIZIONE DEL CIRCUITO	TIPICO CIRCUITO ILLUMINAZIONE ORDINARIA		ACCENSIONE ILLUMINAZIONE ORDINARIA				TIPICO CIRCUITO UTENZE TERMOTECNICHE		ACCENSIONE UTENZE TERMOTECNICHE											
TIPO CONTATTO	L(NA)	R(NC)	L(NA)	R(NC)	L(NA)	R(NC)	L(NA)	R(NC)	L(NA)	R(NC)	L(NA)	R(NC)	L(NA)	R(NC)	L(NA)	R(NC)	L(NA)	R(NC)	L(NA)	R(NC)
1°																				
2°																				
3°																				
4°																				
5°																				
6°																				
7°																				
8°																				
TIPO	CONTATTI		CONTATTORE CON SELETTORE A BORDO				CONTATTI		CONTATTORE CON SELETTORE A BORDO											

COMMITTENTE: COMUNE DI PORTOMAGGIORE
LOCALITA': Portomaggiore (FE)
OGGETTO: PICCOLO TEATRO DELLA CONCORDIA

Ing. Raphel Caratti
Via Cassala, 60 25126 Brescia
Tel: 030/2906327 fax: 02/30133042
e-mail: info@carattiengineering.com
web site: www.carattiengineering.com

COMMESSA N°	DISEGNO N°	N° PAG.	SEGUE
PRJ0297	E505A	10	11

FILE: PRJ0297_C01_E505A

SIGLA	DENOMINAZIONE QUADRO	SIGLA	FONTE DI ALIMENTAZIONE	SCHEMA ELETTRICO AUSILIARI
QE/GEN/CAM	Q.E. LOCALI DI SERVIZIO	QE/GEN/TEA	Q.E. GENERALE TEATRO	

CIRCUITO TIPICO
- ACCENSIONE LUCE EMERGENZA
(da centrale luce di emergenza)

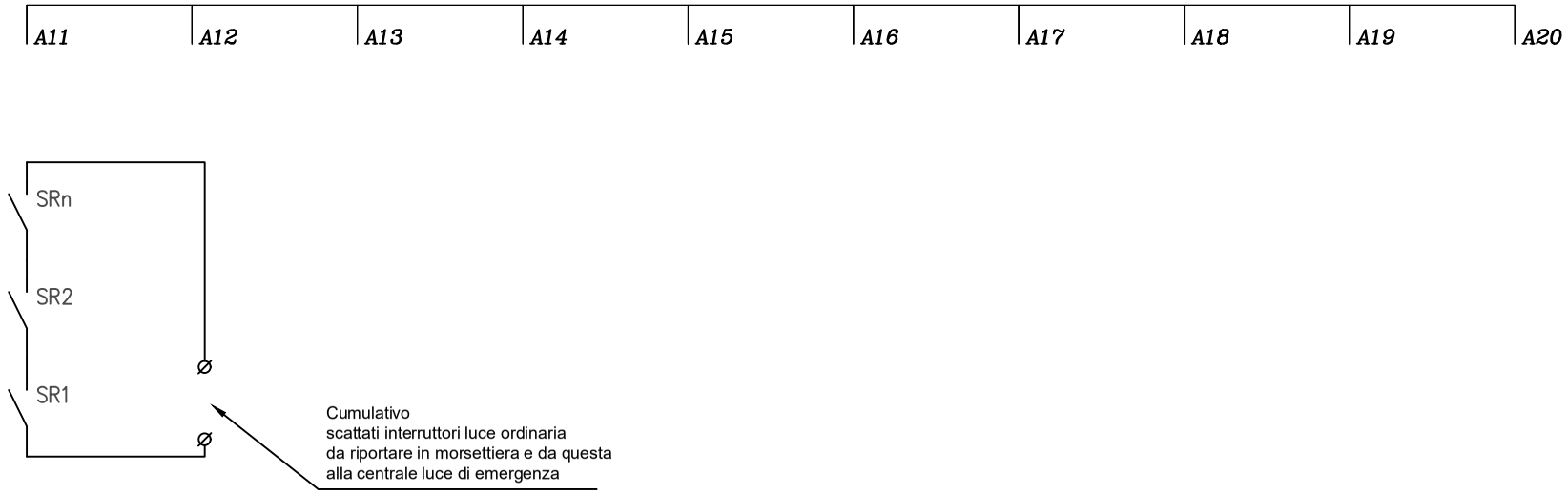

SCATTATI/STATI INTERRUTTORI
relativi agli altri impianti da riportare in morsettiera, secondo l'elenco punti supervisione allegato al progetto

DESCRIZIONE DEL CIRCUITO																				
TIPO CONTATTO	L(NA)	R(NC)	L(NA)	R(NC)	L(NA)	R(NC)	L(NA)	R(NC)	L(NA)	R(NC)	L(NA)	R(NC)	L(NA)	R(NC)	L(NA)	R(NC)	L(NA)	R(NC)	L(NA)	R(NC)
1°																				
2°																				
3°																				
4°																				
5°																				
6°																				
7°																				
8°																				
TIPO																				

COMMITTENTE: COMUNE DI PORTOMAGGIORE
LOCALITA': Portomaggiore (FE)
OGGETTO: PICCOLO TEATRO DELLA CONCORDIA

Ing. Raphel Caratti
Via Cassala, 60 25126 Brescia
Tel: 030/2906327 fax: 02/30133042
e-mail: info@carattiengineering.com
web site: www.carattiengineering.com

COMMESSA N°	DISEGNO N°	N° PAG.	SEGUE
PRJ0297	E505A	11	/
FILE: PRJ0297_C01_E505A			

CARATTERISTICHE GENERALI DEL QUADRO

DENOMINAZIONE DEL QUADRO	Q.E. PALCHI
SIGLA DEL QUADRO	QE/GEN/TEA/GAL
VALORE DI I.cto PRESUNTA SUL QUADRO	INTERRUTTORI: TRIFASE 10kA – MONOFASE: 6kA [NOTA: Pdi dei dispositivi secondo norma CEI EN 60947-2]
TENSIONE NOMINALE DI IMPIEGO	400V
FREQUENZA	50Hz
SISTEMA DI NEUTRO	TT
GRADO DI PROTEZIONE DEL QUADRO	–
FORMA DI SEGREGAZIONE	–
DIMENSIONI ESTERNE INDICATIVE	–

REV.	DATA/DATE	DESCRIZIONE REVISIONE/REVISION DESCRIPTION
06		
05		
04		
03		
02		
01	30.04.2021	PROGETTO ESECUTIVO
00	05.11.2020	PROGETTO DEFINITIVO

COMMITTENTE:
CLIENT:

COMUNE DI PORTOMAGGIORE

Portomaggiore (FE)

OGGETTO:
OBJECT:

PICCOLO TEATRO DELLA CONCORDIA

SCHEMI ELETTRICI UNIFILARI

Q.E. PALCHI

DISEGNATO DRAWN BY	CONTROLATO CHECKED BY	APPROVATO APPROVED BY	PRELIMINARE DATE	DEFINITIVO DATE	ESECUTIVO DATE
RC	RC	RC	–		

Ing. Raphel Caratti
Via Cassala, 60 25126 Brescia - Tel: 030/2906327 fax: 02/30133042
e-mail: info@carattiengineering.com - web site: www.carattiengineering.com

PRJ 0297 C 01 E5 06 A

SIGLA	DENOMINAZIONE QUADRO	SIGLA	FONTE DI ALIMENTAZIONE	SCHEMA ELETTRICO UNIFILARE
QE/GEN/PCH	Q.E. PALCHI	QE/GEN/TEA	Q.E. GENERALE TEATRO	

QUADRO CON DIVERSE SEZIONI

- PREVEDERE SEPARAZIONI FISICHE TRA LE DIVERSE SEZIONI (NORMALE, CPS, UPS)
- PREVEDERE APPOSITO CARTELLO

FRONTE QUADRO INDICATIVO

(dimensioni da verificare a cura del quadrista)

Q.E. PALCHI

DIMENSIONI ESTERNE INDICATIVE (BxHxP): 1000x1950x251mm

armadio metallico da pavimento con porte dotate di serrature IP55

marca SIEMENS ALPHA 630 o similare

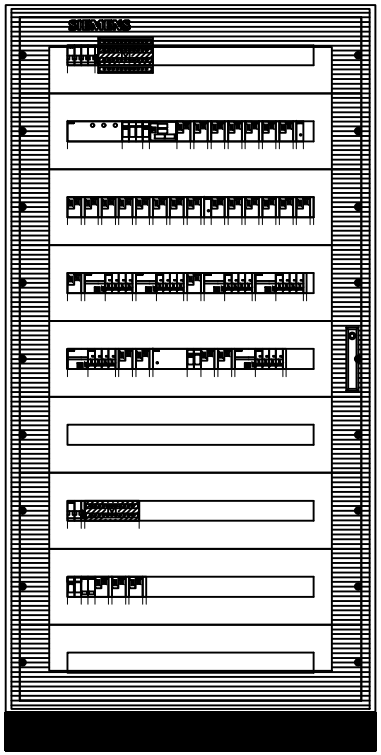

DATI IDENTIFICATIVI DEL QUADRO

TIPO DI QUADRO: ALPHA 630
NORMA DI RIFERIMENTO: CEI EN 61439-2

TENSIONE NOMINALE (V):	400/230
CORRENTE NOMINALE SBARRE (A):	0
CORRENTE NOMINALE AMMISSIBILE DI BREVE DURATA (Icw) x 1s (kA):	25
CORRENTE NOMINALE AMMISSIBILE DI PICCO (Ipk) (kA):	53

ALTEZZA (mm):	1.950
LARGHEZZA (mm):	1.000
PROFONDITA' (mm):	251

GRADO DI PROTEZIONE:	IP55 (senza porta IP3X)
FORMA COSTRUTTIVA:	Forma 1

COLORE INVOLUCRO:	RAL 7035
TIPO DI PORTA:	VEDI DISEGNO
ACCESSIBILITA':	ANTERIORE

RIFERIMENTI PORTATA SBARRE:
SB OS: Sbarre orizzontali superiori
SB OM: Sbarre orizzontali nel mezzo
SB VL: Sbarre verticali laterali
SB VP: Sbarre verticali posteriori

NOTE:
1 - I SEZIONATORI/INTERRUTTORI GENERALI DI OGNI QUADRO ELETTRICO DOVRANNO ESSERE COORDINATI CON I RELATIVI INTERRUTTORI AUTOMATICI INSTALLATI NEI QUADRI A MONTE;
2 - PREVEDERE SPAZIO NEL QUADRO PER EVENTUALI APPARECCHIATURE SPECIALI/DALI/SUPERVISIONE e APPARECCHIATURE IMPIANTI TERMOFLUIDICI;
3 - PREVEDERE ULTERIORE SPAZIO LIBERO PER AMPLIAMENTI PARI A CIRCA IL 10-15%
4 - USARE PER QUANTO POSSIBILE APPARECCHIATURE DI TIPO COMPATTO; E' POSSIBILE UTILIZZARE ANCHE INTERRUTTORI DEL TIPO 1P+N.

COMMITTENTE: COMUNE DI PORTOMAGGIORE
LOCALITA': Portomaggiore (FE)
OGGETTO: PICCOLO TEATRO DELLA CONCORDIA

Caratti Engineering
Ing. Raphel Caratti
Via Cassala, 60 25126 Brescia
Tel: 030/2906327 fax: 02/30133042
e-mail: info@carattiengineering.com
web site: www.carattiengineering.com

COMMESSA N°	DISEGNO N°	N° PAG.	SEGUE
PRJ0297	E506A	02	03

FILE: PRJ0297_C01_E506A

SIGLA	DENOMINAZIONE QUADRO	SIGLA	FONTE DI ALIMENTAZIONE	SCHEMA ELETTRICO UNIFILARE
QE/GEN/PCH	Q.E. PALCHI	QE/GEN/TEA	Q.E. GENERALE TEATRO	

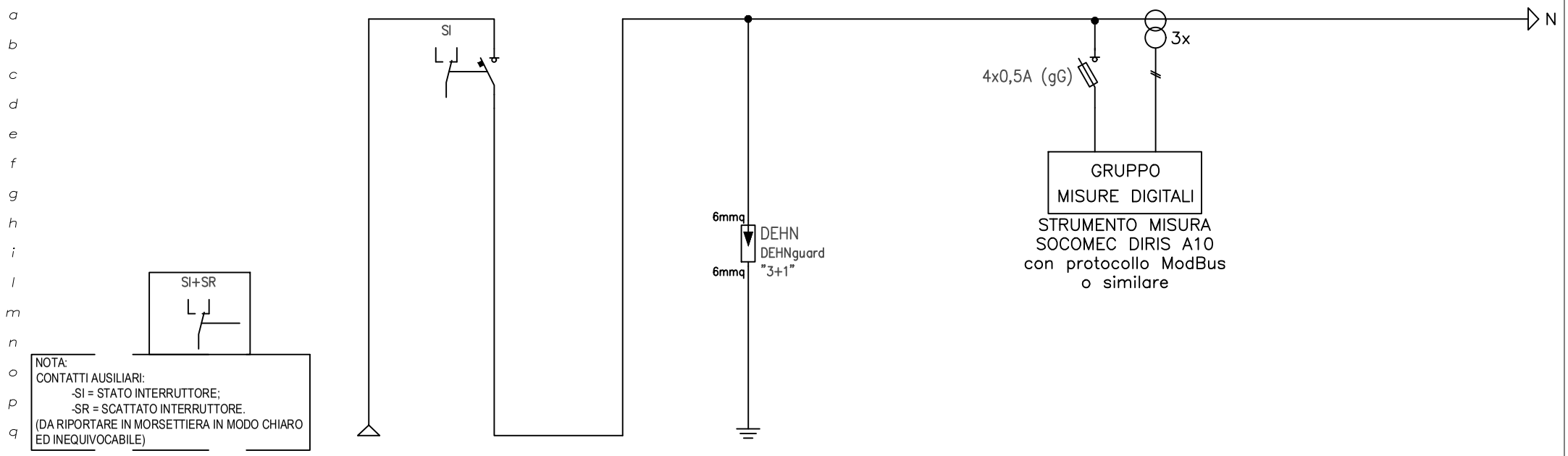

FASE		L1–L2–L3–N	L1–L2–L3–N		L1–L2–L3–N			L1–L2–L3–N			
Numerazione circuito		01	02	03	04	05	06	07	08	09	10
DATI UTENZA	Tensione (V)	400	400		400			400			
	Potenza (kW)										
	Corrente (Ib)										
INTERRUTTORE	TIPO		SEZIONATORE								
	N. Poli x In (A)		4x80								
	Curva/Sganc.										
	Soglia Irth (A)										
	Soglia Irm (A)										
	P.D.I. (kA)										
DIFFERENZIALE	Soglia Id (A)										
	Ritardo (s)										
	Classe										
LINEA	Tipo Cavo										
	Sez. Conduttura (mm²)										
	Iz (A)										
	Lunghezza (m)										
DESCRIZIONE DEL CIRCUITO		DORSALE DA Q.E. GENERALE TEATRO (sez. NORMALE)	INTERRUTTORE GENERALE (sez. NORMALE)		SCARICATORI CLASSE II			STRUMENTO MULTIFUNZIONE			

COMMITTENTE: COMUNE DI PORTOMAGGIORE

LOCALITA': Portomaggiore (FE)

OGGETTO: PICCOLO TEATRO DELLA CONCORDIA

Ing. Raphel Caratti
Via Cassala, 60 25126 Brescia
Tel: 030/2906327 fax: 02/30133042
e-mail: info@carattiengineering.com
web site: www.carattiengineering.com

COMMESSA N°	DISEGNO N°	N° PAG.	SEGUE
PRJ0297	E506A	03	04

FILE: PRJ0297_C01_E506A

SIGLA	DENOMINAZIONE QUADRO	SIGLA	FONTE DI ALIMENTAZIONE	SCHEMA ELETTRICO UNIFILARE
QE/GEN/PCH	Q.E. PALCHI	QE/GEN/TEA	Q.E. GENERALE TEATRO	

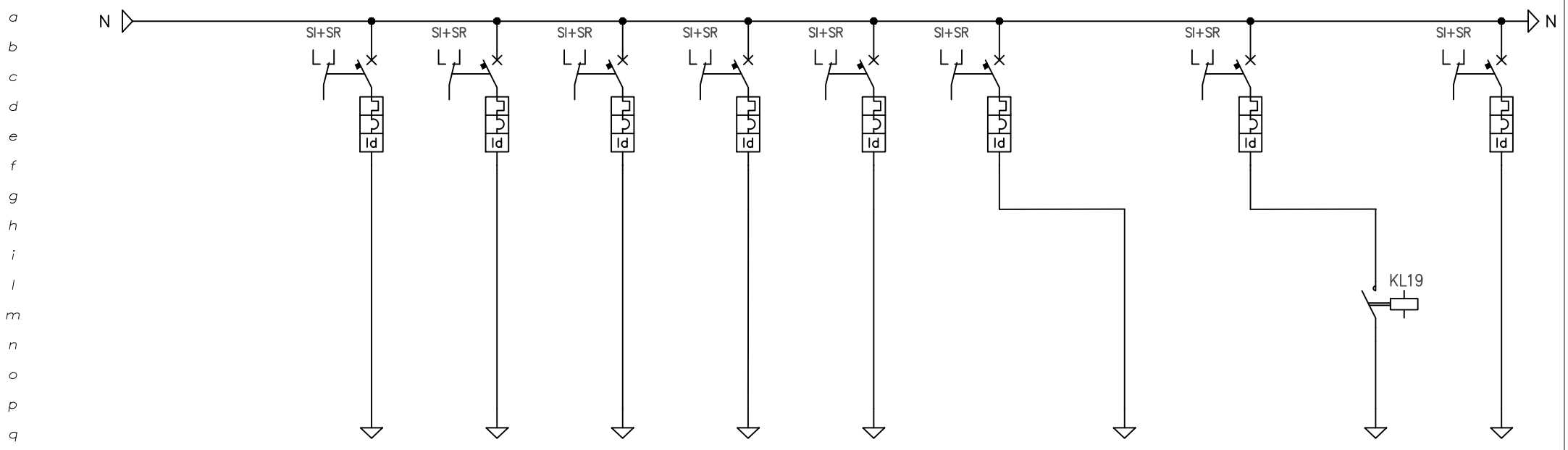

FASE		L1–N	L2–N	L3–N	L1–N	L1–N	L2–N	L2–N	L3–N	L3–N	L1–N
Numerazione circuito		11	12	13	14	15	16	17	18	19	20
DATI UTENZA	Tensione (V)	230	230	230	230	230	230	230	230	230	230
	Potenza (kW)				0,3	0,4				0,3	
	Corrente (Ib)										
INTERRUTTORE	TIPO	MODULARE	MODULARE	MODULARE	MODULARE	MODULARE	MODULARE		MODULARE		MODULARE
	N. Poli x In (A)	2x16	2x16	2x20	2x10	2x10	2x10		2x10		2x20
	Curva/Sganc.	C	C	C	C	C	C		C		C
	Soglia Irth (A)	16	16	20	10	10	10		10		20
	Soglia Irm (A)	160	160	200	100	100	100		100		200
	P.D.I. (kA)	VEDI PAGINA 1	VEDI PAGINA 1	VEDI PAGINA 1	VEDI PAGINA 1	VEDI PAGINA 1	VEDI PAGINA 1		VEDI PAGINA 1		VEDI PAGINA 1
DIFFERENZIALE	Soglia Id (A)	0,03	0,03	0,03	0,03	0,03	0,03		0,03		0,03
	Ritardo (s)	IST	IST	IST	IST	IST	IST		IST		IST
	Classe	AC	AC	AC	A	A	A		A		AC
LINEA	Tipo Cavo	FG16(O)M16	FG16(O)M16	FG16(O)M16	FG16(O)M16	FG16(O)M16		FG16(O)M16		FG16(O)M16	FG16(O)M16
	Sez. Conduttura (mm²)	3G4	3G4	3G4	3G2,5	3G2,5		3G2,5		3G2,5	3G4
	Iz (A)										
	Lunghezza (m)	20	20	20	20	20		20		20	20
DESCRIZIONE DEL CIRCUITO		CIRCUITO FM PRESE SERVIZIO 1°ORDINE	CIRCUITO FM LOCALI SERVIZO 1°ORDINE	CIRCUITO ASCIUGAMANI 1°ORDINE	CIRCUITO LAMPADE DALI n°1 CORRIDOIO 1°ORDINE	CIRCUITO LAMPADE DALI n°2 CORRIDOIO 1°ORDINE	CIRCUITO LUCE ORDINARIA 1°ORDINE n°2	ACCENSIONE LUCE ORDINARIA PALCHETTI	CIRCUITO LUCE ORDINARIA 1°ORDINE n°3	ACCENSIONE LUCE ORDINARIA SERVIZI	CIRCUITO ASCIUGAMANI 1°ORDINE

COMMITTENTE: COMUNE DI PORTOMAGGIORE

LOCALITA': Portomaggiore (FE)

OGGETTO: PICCOLO TEATRO DELLA CONCORDIA

Ing. Raphel Caratti
Via Cassala, 60 25126 Brescia
Tel: 030/2906327 fax: 02/30133042
e-mail: info@carattiengineering.com
web site: www.carattiengineering.com

COMMESSA N°	DISEGNO N°	N° PAG.	SEGUE
PRJ0297	E506A	04	05

FILE: PRJ0297_C01_E506A

SIGLA	DENOMINAZIONE QUADRO	SIGLA	FONTE DI ALIMENTAZIONE
QE/GEN/PCH	Q.E. PALCHI	QE/GEN/TEA	Q.E. GENERALE TEATRO

SCHEMA ELETTRICO UNIFILARE

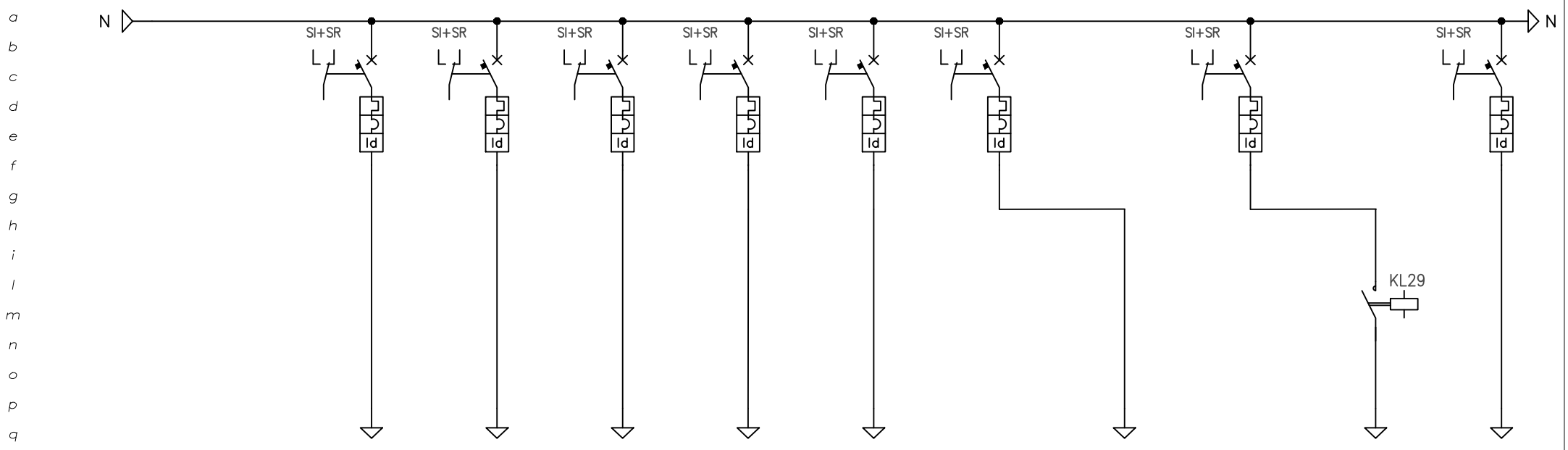

FASE		L1–N	L2–N	L3–N	L1–N	L1–N	L2–N	L2–N	L3–N	L3–N	L1–N
Numerazione circuito		21	22	23	24	25	26	27	28	29	30
DATI UTENZA	Tensione (V)	230	230	230	230	230	230	230	230	230	230
	Potenza (kW)				0,3	0,4		0,3		0,3	
	Corrente (Ib)										
INTERRUTTORE	TIPO	MODULARE	MODULARE	MODULARE	MODULARE	MODULARE	MODULARE		MODULARE		MODULARE
	N. Poli x In (A)	2x16	2x16	2x20	2x10	2x10	2x10		2x10		2x20
	Curva/Sganc.	C	C	C	C	C	C		C		C
	Soglia Irth (A)	16	16	20	10	10	10		10		20
	Soglia Irm (A)	160	160	200	100	100	100		100		200
	P.D.I. (kA)	VEDI PAGINA 1	VEDI PAGINA 1	VEDI PAGINA 1	VEDI PAGINA 1	VEDI PAGINA 1	VEDI PAGINA 1		VEDI PAGINA 1		VEDI PAGINA 1
DIFFERENZIALE	Soglia Id (A)	0,03	0,03	0,03	0,03	0,03	0,03		0,03		0,03
	Ritardo (s)	IST	IST	IST	IST	IST	IST		IST		IST
	Classe	AC	AC	AC	A	A	A		A		AC
LINEA	Tipo Cavo	FG16(O)M16	FG16(O)M16	FG16(O)M16	FG16(O)M16	FG16(O)M16		FG16(O)M16		FG16(O)M16	FG16(O)M16
	Sez. Conduttura (mm²)	3G4	3G4	3G4	3G2,5	3G2,5		3G2,5		3G2,5	3G4
	Iz (A)										
	Lunghezza (m)	25	25	25	20	20		25		25	25
DESCRIZIONE DEL CIRCUITO		CIRCUITO FM PRESE SERVIZIO 2°ORDINE	CIRCUITO FM LOCALI SERVIZO 2°ORDINE	CIRCUITO ASCIUGAMANI 2°ORDINE	CIRCUITO LAMPADE DALI n°1 CORRIDOIO 2°ORDINE	CIRCUITO LAMPADE DALI n°2 CORRIDOIO 2°ORDINE	CIRCUITO LUCE ORDINARIA 2°ORDINE n°2	ACCENSIONE LUCE ORDINARIA PALCHETTI	PREDISPOSIZIONE LUCE ORDINARIA 2°ORDINE n°3	ACCENSIONE LUCE ORDINARIA SERVIZI	CIRCUITO ASCIUGAMANI 2°ORDINE

COMMITTENTE: COMUNE DI PORTOMAGGIORE

LOCALITA': Portomaggiore (FE)

OGGETTO: PICCOLO TEATRO DELLA CONCORDIA

Ing. Raphel Caratti
Via Cassala, 60 25126 Brescia
Tel: 030/2906327 fax: 02/30133042
e-mail: info@carattiengineering.com
web site: www.carattiengineering.com

COMMESSA N°	DISEGNO N°	N° PAG.	SEGUE
PRJ0297	E506A	05	06

FILE: PRJ0297_C01_E506A

SIGLA	DENOMINAZIONE QUADRO	SIGLA	FONTE DI ALIMENTAZIONE	SCHEMA ELETTRICO UNIFILARE
QE/GEN/PCH	Q.E. PALCHI	QE/GEN/TEA	Q.E. GENERALE TEATRO	

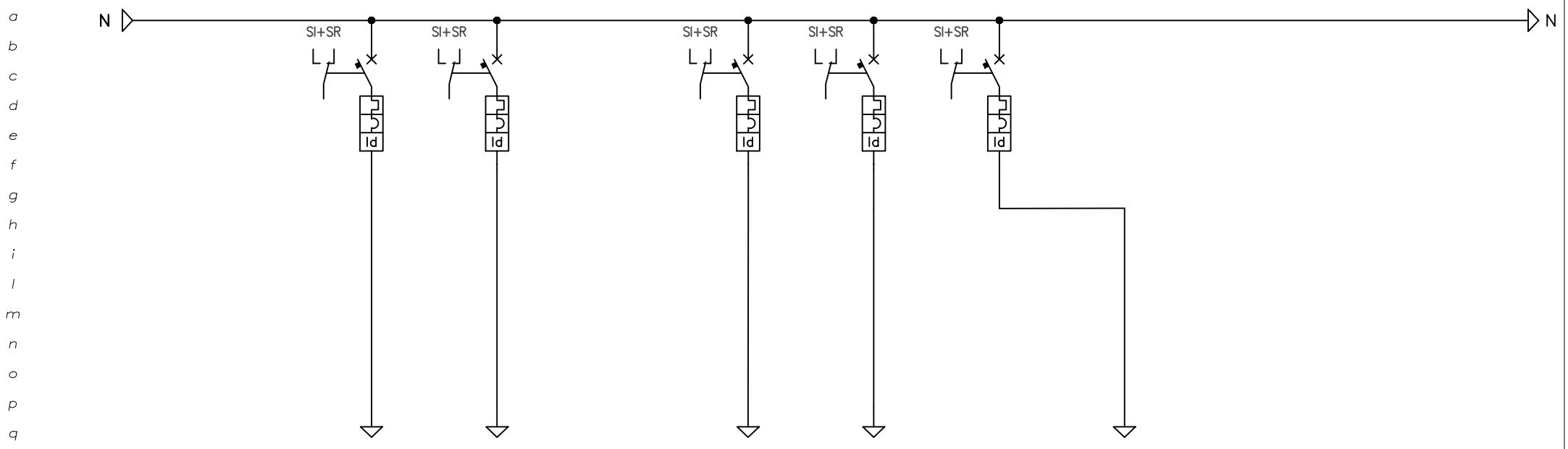

FASE		L1–N	L2–N		L1–N	L3–N	L2–N	L2–N			
Numerazione circuito		31	32	33	34	35	36	37	38	39	40
DATI UTENZA	Tensione (V)	230	230		230	230	230	230			
	Potenza (kW)				0,3	0,4		0,3			
	Corrente (Ib)										
INTERRUTTORE	TIPO	MODULARE	MODULARE		MODULARE	MODULARE	MODULARE				
	N. Poli x In (A)	2x16	2x16		2x10	2x10	2x10				
	Curva/Sganc.	C	C		C	C	C				
	Soglia Irth (A)	16	16		10	10	10				
	Soglia Irm (A)	160	160		100	100	100				
	P.D.I. (kA)	VEDI PAGINA 1	VEDI PAGINA 1		VEDI PAGINA 1	VEDI PAGINA 1	VEDI PAGINA 1				
DIFFERENZIALE	Soglia Id (A)	0,03	0,03		0,03	0,03	0,03				
	Ritardo (s)	IST	IST		IST	IST	IST				
	Classe	AC	AC		A	A	A				
LINEA	Tipo Cavo	FG16(O)M16	FG16(O)M16		FG16(O)M16	FG16(O)M16		FG16(O)M16			
	Sez. Conduttura (mm²)	3G4	3G4		3G2,5	3G2,5		3G2,5			
	Iz (A)										
	Lunghezza (m)	30	30		20	20		30			
DESCRIZIONE DEL CIRCUITO		CIRCUITO FM PRESE SERVIZIO 3°ORDINE	CIRCUITO FM LOCALI SERVIZO 3°ORDINE		CIRCUITO LAMPADE DALI n°1 CORRIDOIO 3°ORDINE	CIRCUITO LAMPADE DALI n°2 CORRIDOIO 3°ORDINE	CIRCUITO LUCE ORDINARIA 3°ORDINE n°2	ACCENSIONE LUCE ORDINARIA PALCHETTI			

COMMITTENTE: COMUNE DI PORTOMAGGIORE

LOCALITA': Portomaggiore (FE)

OGGETTO: PICCOLO TEATRO DELLA CONCORDIA

Caratti Engineering

Ing. Raphel Caratti
Via Cassala, 60 25126 Brescia
Tel: 030/2906327 fax: 02/30133042
e-mail: info@carattiengineering.com
web site: www.carattiengineering.com

COMMESSA N°	DISEGNO N°	N° PAG.	SEGUE
PRJ0297	E506A	06	07

FILE: PRJ0297_C01_E506A

SIGLA	DENOMINAZIONE QUADRO	SIGLA	FONTE DI ALIMENTAZIONE	SCHEMA ELETTRICO UNIFILARE
QE/GEN/PCH	Q.E. PALCHI	QE/GEN/TEA	Q.E. GENERALE TEATRO	

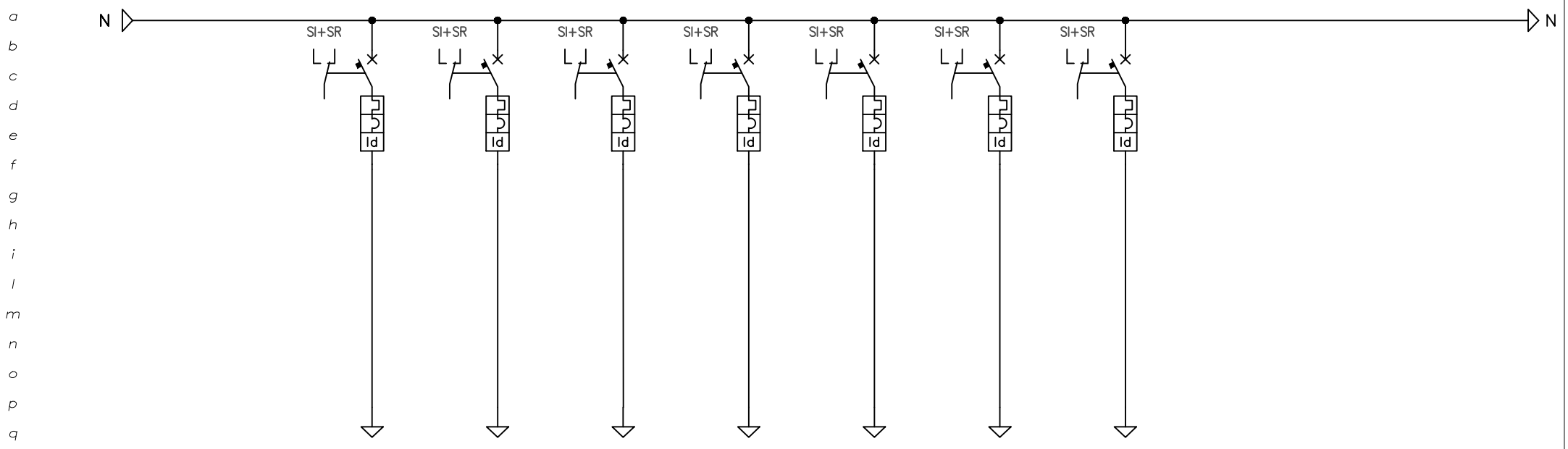

FASE		L1–N	L1–L2–L3–N	L1–L2–L3–N	L2–N	L1–L2–L3–N	L1–L2–L3–N	L1–L2–L3–N			
Numerazione circuito		41	42	43	44	45	46	47	48	49	50
DATI UTENZA	Tensione (V)	230	400	400	230	400	400	400			
	Potenza (kW)										
	Corrente (Ib)										
INTERRUTTORE	TIPO	MODULARE	MODULARE	MODULARE	MODULARE	MODULARE	MODULARE	MODULARE			
	N. Poli x In (A)	2x16	4x16	4x16	2x16	4x16	4x16	4x16			
	Curva/Sganc.	C	C	C	C	C	C	C			
	Soglia Irth (A)	16	16	16	16	16	16	16			
	Soglia Irm (A)	160	160	160	160	160	160	160			
	P.D.I. (kA)	VEDI PAGINA 1	VEDI PAGINA 1	VEDI PAGINA 1	VEDI PAGINA 1	VEDI PAGINA 1	VEDI PAGINA 1	VEDI PAGINA 1			
DIFFERENZIALE	Soglia Id (A)	0,03	0,03	0,03	0,03	0,03	0,03	0,03			
	Ritardo (s)	IST	IST	IST	IST	IST	IST	IST			
	Classe	AC	A	A	A	A	A	A			
LINEA	Tipo Cavo	FG16(O)M16	FG16(O)M16	FG16(O)M16	FG16(O)M16	FG16(O)M16	FG16(O)M16	FG16(O)M16			
	Sez. Conduttura (mm²)	3G4	5G4	5G4	3G4	5G4	5G4	5G4			
	Iz (A)										
	Lunghezza (m)	25	25	25	20	15	45	30			
DESCRIZIONE DEL CIRCUITO		CIRCUITO FM PRESE REGIA 2°ORDINE	CIRCUITO n°1 PRESE 16A LUCI SCENA 2°ORDINE	CIRCUITO n°2 PRESE 16A LUCI SCENA 2°ORDINE	CIRCUITO VIDEOPROIETTORE	CIRCUITO n°1 PRESE 16A LUCI SCENA 3°ORDINE – BOCCASCENA	CIRCUITO n°2 PRESE 16A LUCI SCENA 3°ORDINE – BOCCASCENA	CIRCUITO n°3 PRESE 16A LUCI SCENA 3°ORDINE – SOPRA REGIA			

COMMITTENTE: COMUNE DI PORTOMAGGIORE

LOCALITA': Portomaggiore (FE)

OGGETTO: PICCOLO TEATRO DELLA CONCORDIA

Ing. Raphel Caratti
Via Cassala, 60 25126 Brescia
Tel: 030/2906327 fax: 02/30133042
e-mail: info@carattiengineering.com
web site: www.carattiengineering.com

COMMESSA N°	DISEGNO N°	N° PAG.	SEGUE
PRJ0297	E506A	07	08

FILE: PRJ0297_C01_E506A

SIGLA	DENOMINAZIONE QUADRO	SIGLA	FONTE DI ALIMENTAZIONE	SCHEMA ELETTRICO UNIFILARE
QE/GEN/PCH	Q.E. PALCHI	QE/GEN/TEA	Q.E. GENERALE TEATRO	

a
b
c
d
e
f
g
h
i
l
m
n
o
p
q

PAGINA A DISPOSIZIONE

FASE											
Numerazione circuito		51	52	53	54	55	56	57	58	59	60
DATI UTENZA	Tensione (V)										
	Potenza (kW)										
	Corrente (Ib)										
INTERRUTTORE	TIPO										
	N. Poli x In (A)										
	Curva/Sganc.										
	Soglia Irth (A)										
	Soglia Irm (A)										
	P.D.I. (kA)										
DIFFERENZIALE	Soglia Id (A)										
	Ritardo (s)										
	Classe										
LINEA	Tipo Cavo										
	Sez. Conduttura (mm²)										
	Iz (A)										
	Lunghezza (m)										
DESCRIZIONE DEL CIRCUITO											

COMMITTENTE: COMUNE DI PORTOMAGGIORE
LOCALITA': Portomaggiore (FE)
OGGETTO: PICCOLO TEATRO DELLA CONCORDIA

Caratti Engineering
Ing. Raphel Caratti
Via Cassala, 60 25126 Brescia
Tel: 030/2906327 fax: 02/30133042
e-mail: info@carattiengineering.com
web site: www.carattiengineering.com

COMMESSA N°	DISEGNO N°	N° PAG.	SEGUE
PRJ0297	E506A	08	09

FILE: PRJ0297_C01_E506A

SIGLA	DENOMINAZIONE QUADRO	SIGLA	FONTE DI ALIMENTAZIONE	SCHEMA ELETTRICO UNIFILARE
QE/GEN/PCH	Q.E. PALCHI	QE/GEN/TEA	Q.E. GENERALE TEATRO	

NOTA
- DIMMER
La tipologia del dimmer dovrà essere verificata dall'installatore con il relativo fornitore, in funzione delle schede tecniche delle lampade effettivamente fornite in cantiere.

FASE		L1–N									
Numerazione circuito		61	62	63	64	65	66	67	68	69	70
DATI UTENZA	Tensione (V)	230									
	Potenza (kW)	0,2									
	Corrente (Ib)										
INTERRUTTORE	TIPO	MODULARE									
	N. Poli x In (A)	2x10									
	Curva/Sganc.	C									
	Soglia Irth (A)	10									
	Soglia Irm (A)	100									
	P.D.I. (kA)	VEDI PAGINA 1									
DIFFERENZIALE	Soglia Id (A)	0,03									
	Ritardo (s)	IST									
	Classe	A									
LINEA	Tipo Cavo	FG16(O)M16									
	Sez. Conduttura (mm²)	3G2,5									
	Iz (A)										
	Lunghezza (m)	30									
DESCRIZIONE DEL CIRCUITO		CIRCUITO APPLIQUE SCALA PLATEA									

COMMITTENTE: COMUNE DI PORTOMAGGIORE
LOCALITA': Portomaggiore (FE)
OGGETTO: PICCOLO TEATRO DELLA CONCORDIA

Ing. Raphel Caratti
Via Cassala, 60 25126 Brescia
Tel: 030/2906327 fax: 02/30133042
e-mail: info@carattiengineering.com
web site: www.carattiengineering.com

COMMESSA N°	DISEGNO N°	N° PAG.	SEGUE
PRJ0297	E506A	09	10

FILE: PRJ0297_C01_E506A

PARTICOLARE INDICATIVO
DIMMER DALI/DMX MONOFASE
marca HELVAR Transistor Dimmer 454 o similare

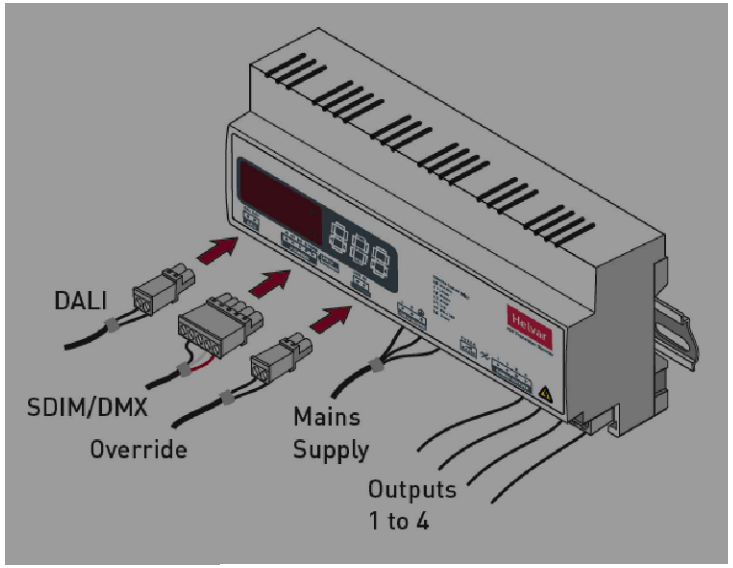

Dimensions (mm)

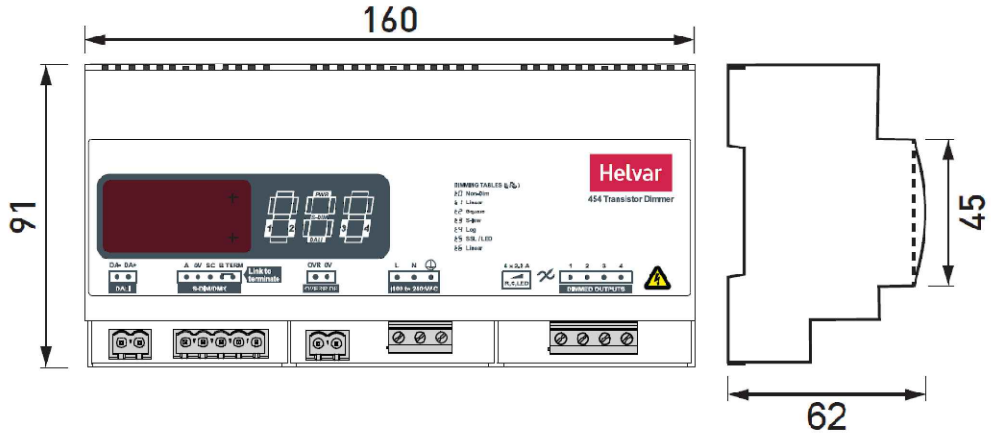

3a: DALI

- **EN** Do NOT connect DALI and SDIM/DMX at the same time.
- **DE** Verbinden Sie NIE DALI und SDIM/DMX gleichzeitig.
- **FI** Älä kytke DALI ja SDIM/DMX ohjausta samanaikaisesti.
- **FR** Ne pas connecter DALI et SDIM/DMX au même moment.
- **IT** Non collegare contemporaneamente le reti DALI e SDIM/DMX.
- **SV** Anslut EJ DALI och SDIM/DMX kontroll samtidigt.

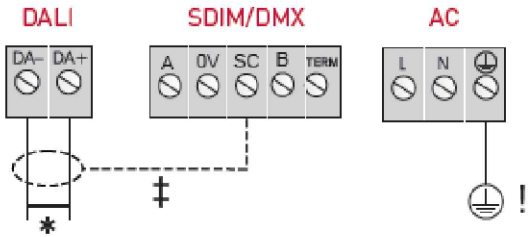

3c: OUTPUTS

Ausgänge · Lähtö · Sortie · Uscite · Anslutning

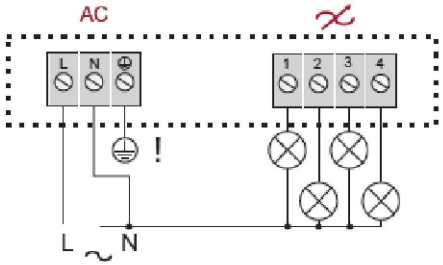

- **EN** ! : Functional earth connection used for DALI/SDIM screens only
- **DE** ! : Funktionserdenanschluss nur beim DALI/SDIM Schirm
- **FI** ! : Maata käytetään ainoastaan ohjauskaapelin häiriösuojaamiseen
- **FR** ! : Connexion de terre uniquement pour blindages DALI/SDIM
- **IT** ! : Connessione di terra, utilizzare solo per schermi DALI/SDIM
- **SV** ! : Jordanslutningen skall endast användas för DALI/SDIM

Caratti Engineering
Ing. Raphel Caratti
Via Cassala, 60 25126 Brescia
Tel: 030/2906327 fax: 02/30133042
e-mail: info@carattiengineering.com
web site: www.carattiengineering.com

SIGLA	DENOMINAZIONE QUADRO	SIGLA	FONTE DI ALIMENTAZIONE	SCHEMA ELETTRICO UNIFILARE
QE/GEN/PCH	Q.E. PALCHI	QE/GEN/TEA	Q.E. GENERALE TEATRO	

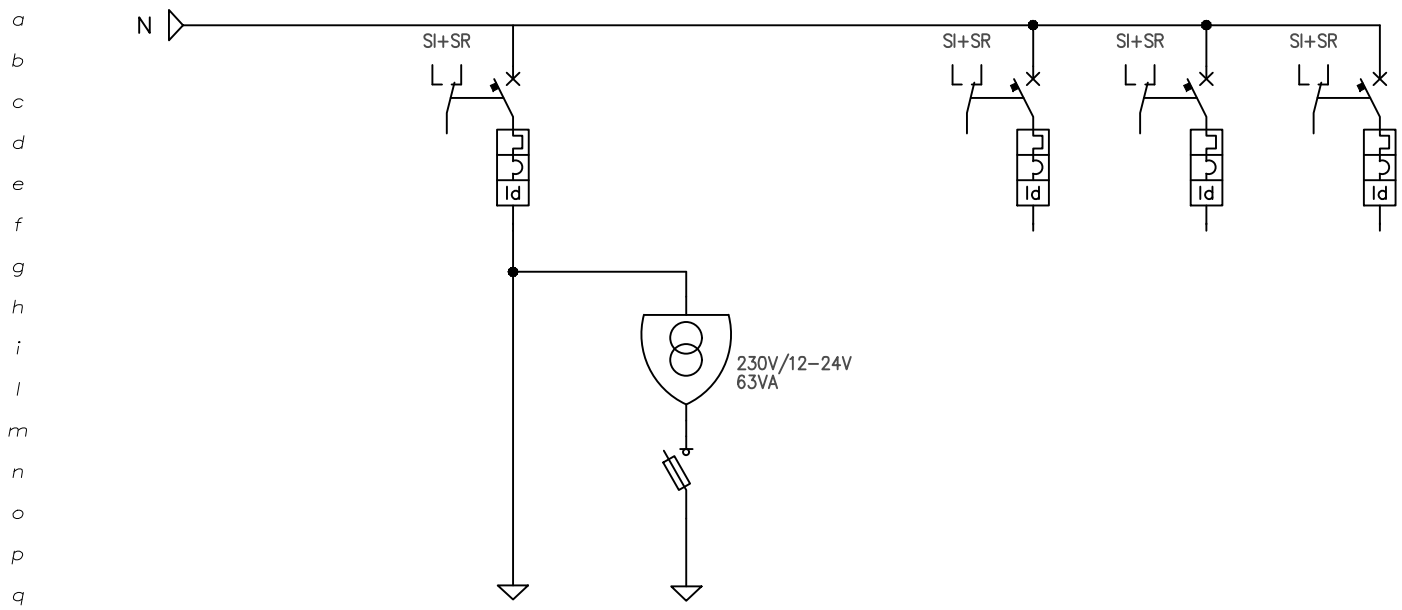

FASE		L1-N	L1-N		L2-N	L3-N	L1-L2-L3-N				
Numerazione circuito		81	82	83	84	85	86	87	88	89	90
DATI UTENZA	Tensione (V)	230	230		230	230	400				
	Potenza (kW)										
	Corrente (Ib)										
INTERRUTTORE	TIPO	MODULARE	FUSIBILE		MODULARE	MODULARE	MODULARE				
	N. Poli x In (A)	2x10	2x4A (gG)		2x10	2x16	4x16				
	Curva/Sganc.	C			C	C	C				
	Soglia Irth (A)	10			10	16	16				
	Soglia Irm (A)	100			100	160	160				
	P.D.I. (kA)	VEDI PAGINA 1			VEDI PAGINA 1	VEDI PAGINA 1	VEDI PAGINA 1				
DIFFERENZIALE	Soglia Id (A)	0,03			0,03	0,03	0,03				
	Ritardo (s)	IST			IST	IST	IST				
	Classe	AC			AC	AC	AC				
LINEA	Tipo Cavo										
	Sez. Conduttura (mm²)										
	Iz (A)										
	Lunghezza (m)										
DESCRIZIONE DEL CIRCUITO		CIRCUITO AUSILIARI 230V (sez. NORMALE)	CIRCUITO AUSILIARI 12-24V (sez. NORMALE)		RISERVA	RISERVA	RISERVA				

COMMITTENTE: COMUNE DI PORTOMAGGIORE

LOCALITA': Portomaggiore (FE)

OGGETTO: PICCOLO TEATRO DELLA CONCORDIA

Ing. Raphel Caratti
Via Cassala, 60 25126 Brescia
Tel: 030/2906327 fax: 02/30133042
e-mail: info@carattiengineering.com
web site: www.carattiengineering.com

COMMESSA N°	DISEGNO N°	N° PAG.	SEGUE
PRJ0297	E506A	11	12

FILE: PRJ0297_C01_E506A

SIGLA	DENOMINAZIONE QUADRO	SIGLA	FONTE DI ALIMENTAZIONE	SCHEMA ELETTRICO UNIFILARE
QE/GEN/PCH	Q.E. PALCHI	QE/GEN/TEA	Q.E. GENERALE TEATRO	

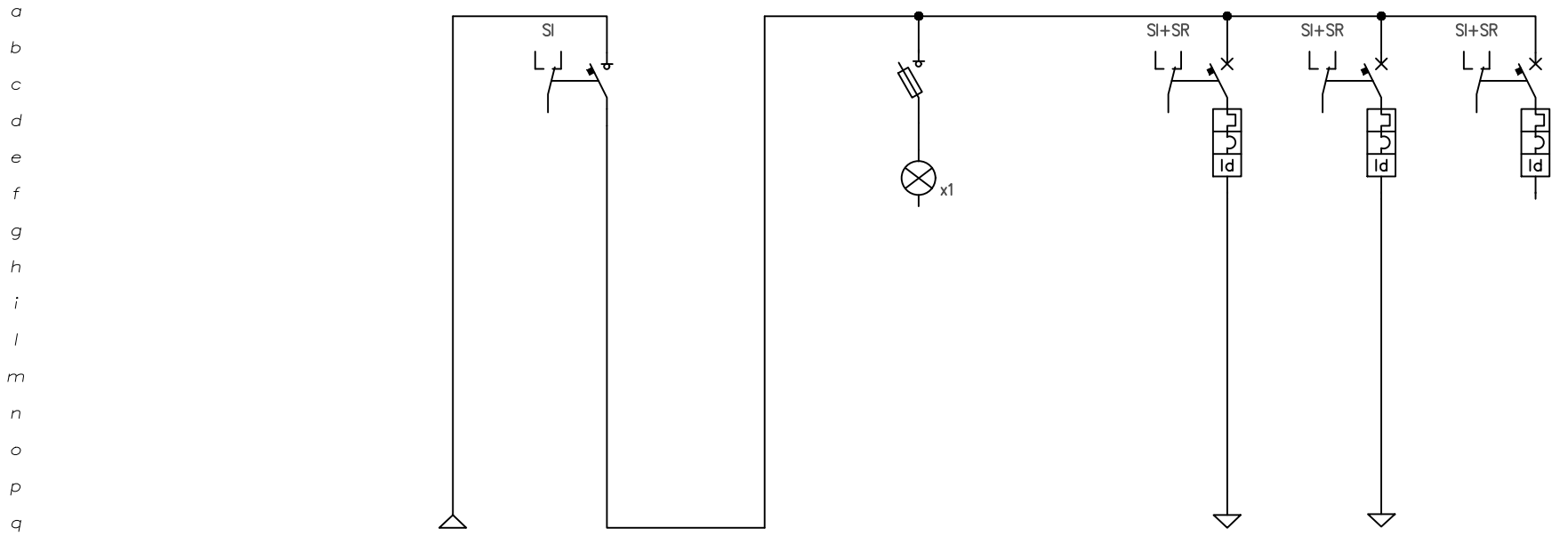

FASE		L–N	L–N		L		L–N	L–N	L–N		
Numerazione circuito		61	62	63	64	65	66	67	68	69	70
DATI UTENZA	Tensione (V)	230	230				230	230	230		
	Potenza (kW)										
	Corrente (Ib)										
INTERRUTTORE	TIPO		SEZIONATORE		FUSIBILE		MODULARE	MODULARE	MODULARE		
	N. Poli x In (A)		2x25		1x0,5A (gG)		2x10	2x16	2x16		
	Curva/Sganc.						C	C	C		
	Soglia Irth (A)						10	16	16		
	Soglia Irm (A)						100	160	160		
	P.D.I. (kA)						VEDI PAGINA 1	VEDI PAGINA 1	VEDI PAGINA 1		
DIFFERENZIALE	Soglia Id (A)						0,03	0,03	0,03		
	Ritardo (s)						IST	IST	IST		
	Classe						A	A	A		
LINEA	Tipo Cavo						FG16(O)M16	FG16(O)M16			
	Sez. Conduttura (mm²)						3G1,5	3G4			
	Iz (A)										
	Lunghezza (m)						15	5			
DESCRIZIONE DEL CIRCUITO		DORSALE DA Q.E. GENERALE TEATRO (sez. CONTINUITA')	INTERRUTTORE GENERALE (sez. CONTINUITA')		SPIA PRESENZA TENSIONE		CIRCUITO UTENZE SPECIALI	CIRCUITO SISTEMA SUPERVISIONE	RISERVA		

COMMITTENTE: COMUNE DI PORTOMAGGIORE

LOCALITA': Portomaggiore (FE)

OGGETTO: PICCOLO TEATRO DELLA CONCORDIA

Ing. Raphel Caratti
Via Cassala, 60 25126 Brescia
Tel: 030/2906327 fax: 02/30133042
e-mail: info@carattiengineering.com
web site: www.carattiengineering.com

COMMESSA N°	DISEGNO N°	N° PAG.	SEGUE
PRJ0297	E506A	12	13

FILE: PRJ0297_C01_E506A

SIGLA	DENOMINAZIONE QUADRO	SIGLA	FONTE DI ALIMENTAZIONE	SCHEMA ELETTRICO AUSILIARI
QE/GEN/PCH	Q.E. PALCHI	QE/GEN/TEA	Q.E. GENERALE TEATRO	

CIRCUITO TIPICO
- ACCENSIONE LUCE ORDINARIA

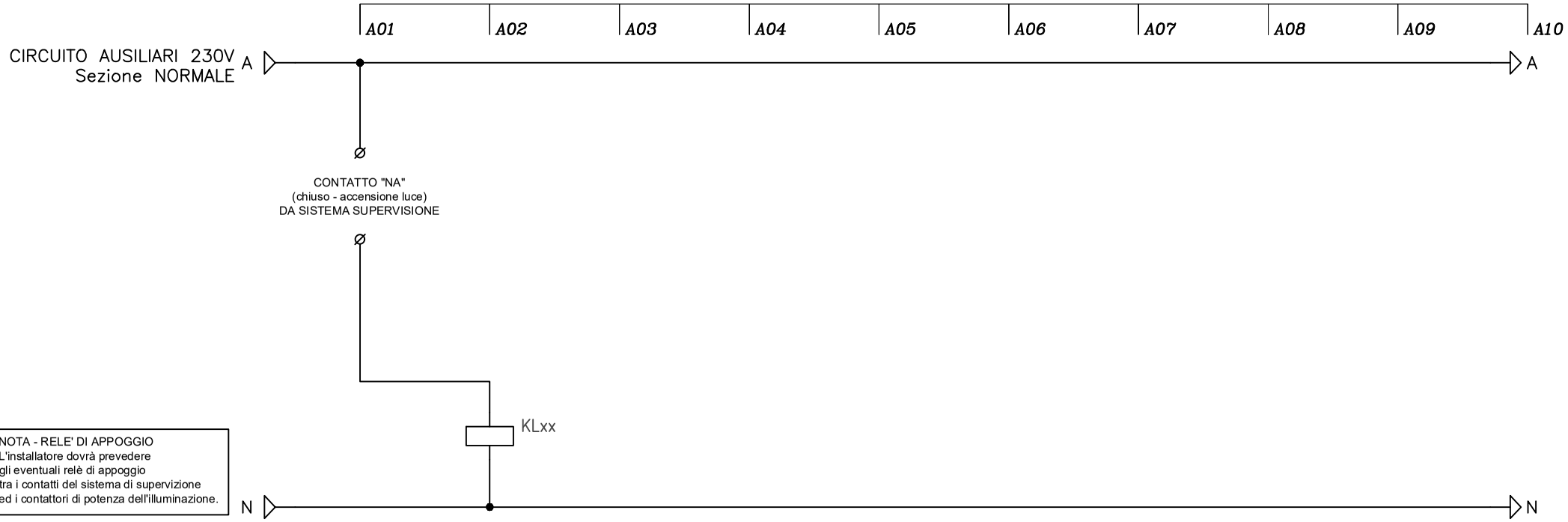

DESCRIZIONE DEL CIRCUITO	TIPICO CIRCUITO ILLUMINAZIONE ORDINARIA		ACCENSIONE ILLUMINAZIONE ORDINARIA																	
TIPO CONTATTO	L(NA)	R(NC)	L(NA)	R(NC)	L(NA)	R(NC)	L(NA)	R(NC)	L(NA)	R(NC)	L(NA)	R(NC)	L(NA)	R(NC)	L(NA)	R(NC)	L(NA)	R(NC)	L(NA)	R(NC)
1°																				
2°																				
3°																				
4°																				
5°																				
6°																				
7°																				
8°																				
TIPO	CONTATTI		CONTATTORE CON SELETTORE A BORDO																	

COMMITTENTE: COMUNE DI PORTOMAGGIORE
LOCALITA': Portomaggiore (FE)
OGGETTO: PICCOLO TEATRO DELLA CONCORDIA

Ing. Raphel Caratti
Via Cassala, 60 25126 Brescia
Tel: 030/2906327 fax: 02/30133042
e-mail: info@carattiengineering.com
web site: www.carattiengineering.com

COMMESSA N°	DISEGNO N°	N° PAG.	SEGUE
PRJ0297	E506A	13	14

FILE: PRJ0297_C01_E506A

SIGLA	DENOMINAZIONE QUADRO	SIGLA	FONTE DI ALIMENTAZIONE	SCHEMA ELETTRICO AUSILIARI
QE/GEN/PCH	Q.E. PALCHI	QE/GEN/TEA	Q.E. GENERALE TEATRO	

CIRCUITO TIPICO
- ACCENSIONE LUCE EMERGENZA
(da centrale luce di emergenza)

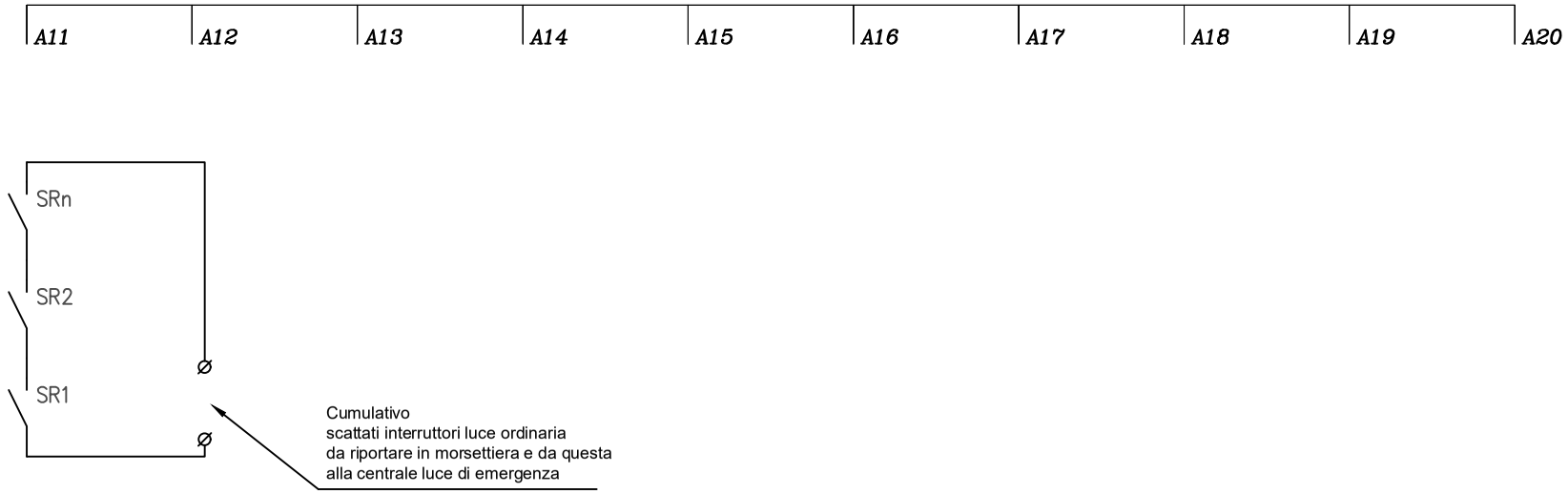

SCATTATI/STATI INTERRUTTORI
relativi agli altri impianti da riportare in morsettiera, secondo l'elenco punti supervisione allegato al progetto

DESCRIZIONE DEL CIRCUITO																				
TIPO CONTATTO	L(NA)	R(NC)	L(NA)	R(NC)	L(NA)	R(NC)	L(NA)	R(NC)	L(NA)	R(NC)	L(NA)	R(NC)	L(NA)	R(NC)	L(NA)	R(NC)	L(NA)	R(NC)	L(NA)	R(NC)
1°																				
2°																				
3°																				
4°																				
5°																				
6°																				
7°																				
8°																				
TIPO																				

COMMITTENTE: COMUNE DI PORTOMAGGIORE
LOCALITA': Portomaggiore (FE)
OGGETTO: PICCOLO TEATRO DELLA CONCORDIA

Ing. Raphel Caratti
Via Cassala, 60 25126 Brescia
Tel: 030/2906327 fax: 02/30133042
e-mail: info@carattiengineering.com
web site: www.carattiengineering.com

COMMESSA N°	DISEGNO N°	N° PAG.	SEGUE
PRJ0297	E506A	14	/
FILE: PRJ0297_C01_E506A			

CARATTERISTICHE GENERALI DEL QUADRO

DENOMINAZIONE DEL QUADRO	Q.E. SOTTOTETTO
SIGLA DEL QUADRO	QE/GEN/SOT
VALORE DI I.cto PRESUNTA SUL QUADRO	INTERRUTTORI: TRIFASE 6kA – MONOFASE: 4,5kA [NOTA: Pdi dei dispositivi secondo norma CEI EN 60947-2]
TENSIONE NOMINALE DI IMPIEGO	400V
FREQUENZA	50Hz
SISTEMA DI NEUTRO	TT
GRADO DI PROTEZIONE DEL QUADRO	–
FORMA DI SEGREGAZIONE	–
DIMENSIONI ESTERNE INDICATIVE	–

REV.	DATA/DATE	DESCRIZIONE REVISIONE/REVISION DESCRIPTION
06		
05		
04		
03		
02		
01	30.04.2021	PROGETTO ESECUTIVO
00	05.11.2020	PROGETTO DEFINITIVO

COMMITTENTE:
CLIENT:

COMUNE DI PORTOMAGGIORE

Portomaggiore (FE)

OGGETTO:
OBJECT:

PICCOLO TEATRO DELLA CONCORDIA

SCHEMI ELETTRICI UNIFILARI

Q.E. SOTTOTETTO

DISEGNATO DRAWN BY	CONTROLATO CHECKED BY	APPROVATO APPROVED BY	PRELIMINARE DATE	DEFINITIVO DATE	ESECUTIVO DATE
RC	RC	RC			

Ing. Raphel Caratti
Via Cassala, 60 25126 Brescia - Tel: 030/2906327 fax: 02/30133042
e-mail: info@carattiengineering.com - web site: www.carattiengineering.com

PRJ 0297 C 01 E5 07 A

SIGLA	DENOMINAZIONE QUADRO	SIGLA	FONTE DI ALIMENTAZIONE
QE/GEN/SOT	Q.E. SOTTOTETTO	QE/GEN/TEA	Q.E. GENERALE TEATRO

SCHEMA ELETTRICO UNIFILARE

QUADRO CON DIVERSE SEZIONI

- PREVEDERE SEPARAZIONI FISICHE TRA LE DIVERSE SEZIONI (NORMALE, CPS, UPS)
- PREVEDERE APPOSITO CARTELLO

FRONTE QUADRO INDICATIVO

(dimensioni da verificare a cura del quadrista)

Q.E. SOTTOTETTO

DIMENSIONI ESTERNE INDICATIVE (BxHxP): 660x1250x251mm

armadio metallico da pavimento con porte dotate di serrature IP55

marca SIEMENS ALPHA 630 o similare

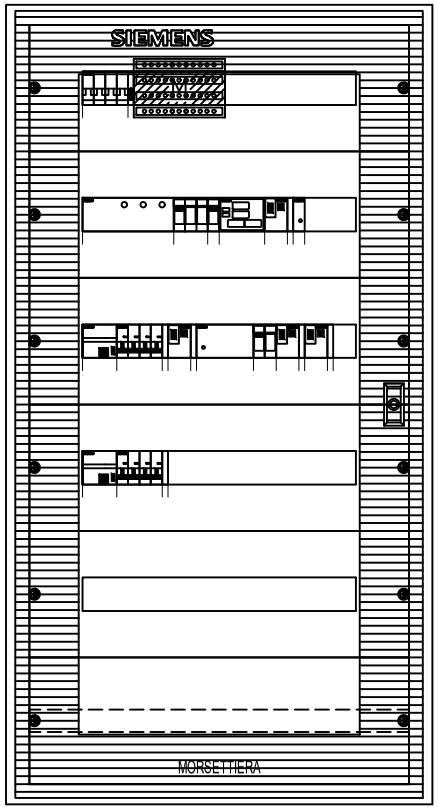

DATI IDENTIFICATIVI DEL QUADRO

TIPO DI QUADRO: ALPHA 630
NORMA DI RIFERIMENTO: CEI EN 61439-2

TENSIONE NOMINALE (V):	400/230
CORRENTE NOMINALE SBARRE (A):	0
CORRENTE NOMINALE AMMISSIBILE DI BREVE DURATA (Icw) x 1s (kA):	25
CORRENTE NOMINALE AMMISSIBILE DI PICCO (Ipk) (kA):	53

ALTEZZA (mm): 1.250
LARGHEZZA (mm): 660
PROFONDITA' (mm): 251

GRADO DI PROTEZIONE: IP55 (senza porta IP3X)
FORMA COSTRUTTIVA: Forma 1

COLORE INVOLUCRO: RAL 7035
TIPO DI PORTA: VEDI DISEGNO
ACCESSIBILITA': ANTERIORE

RIFERIMENTI PORTATA SBARRE:
SB OS: Sbarre orizzontali superiori
SB OM: Sbarre orizzontali nel mezzo
SB VL: Sbarre verticali laterali
SB VP: Sbarre verticali posteriori

NOTE:

1 - I SEZIONATORI/INTERRUTTORI GENERALI DI OGNI QUADRO ELETTRICO DOVRANNO ESSERE COORDINATI CON I RELATIVI INTERRUTTORI AUTOMATICI INSTALLATI NEI QUADRI A MONTE;
2 - PREVEDERE SPAZIO NEL QUADRO PER EVENTUALI APPARECCHIATURE SPECIALI/DALI/SUPERVISIONE e APPARECCHIATURE IMPIANTI TERMOFLUIDICI;
3 - PREVEDERE ULTERIORE SPAZIO LIBERO PER AMPLIAMENTI PARI A CIRCA IL 10-15%
4 - USARE PER QUANTO POSSIBILE APPARECCHIATURE DI TIPO COMPATTO; E' POSSIBILE UTILIZZARE ANCHE INTERRUTTORI DEL TIPO 1P+N.

COMMITTENTE: COMUNE DI PORTOMAGGIORE
LOCALITA': Portomaggiore (FE)
OGGETTO: PICCOLO TEATRO DELLA CONCORDIA

Caratti Engineering
Ing. Raphel Caratti
Via Cassala, 60 25126 Brescia
Tel: 030/2906327 fax: 02/30133042
e-mail: info@carattiengineering.com
web site: www.carattiengineering.com

COMMESSA N°	DISEGNO N°	N° PAG.	SEGUE
PRJ0297	E507A	02	03

FILE: PRJ0297_C01_E507A

SIGLA	DENOMINAZIONE QUADRO	SIGLA	FONTE DI ALIMENTAZIONE	SCHEMA ELETTRICO UNIFILARE
QE/GEN/SOT	Q.E. SOTTOTETTO	QE/GEN/TEA	Q.E. GENERALE TEATRO	

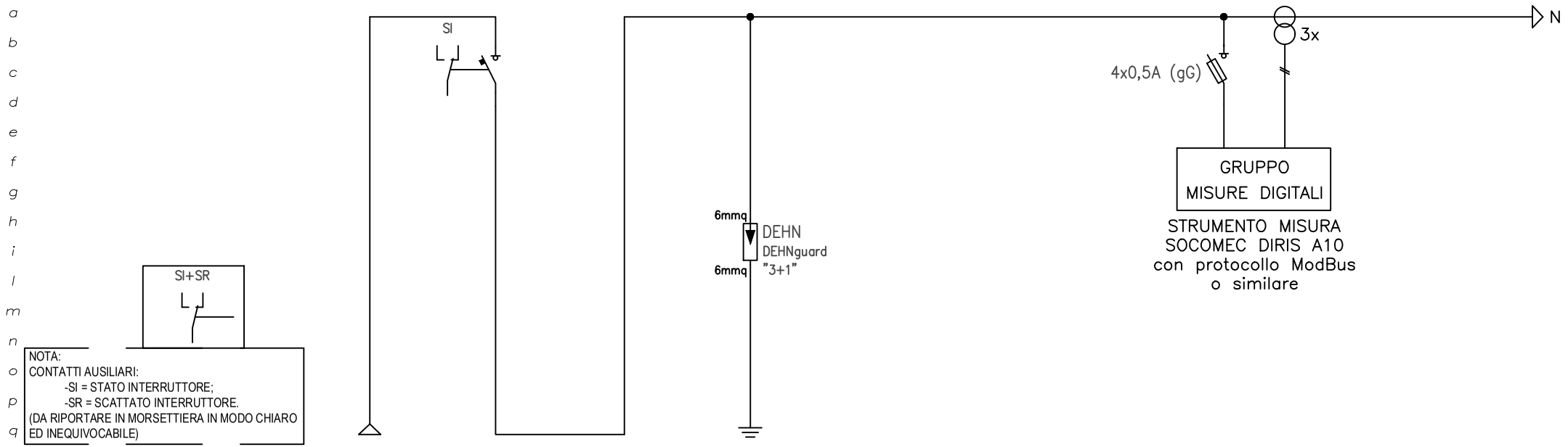

FASE		L1–L2–L3–N	L1–L2–L3–N		L1–L2–L3–N				L1–L2–L3–N		
Numerazione circuito		01	02	03	04	05	06	07	08	09	10
DATI UTENZA	Tensione (V)	400	400		400				400		
	Potenza (kW)										
	Corrente (Ib)										
INTERRUTTORE	TIPO		SEZIONATORE								
	N. Poli x In (A)		4x40								
	Curva/Sganc.										
	Soglia Irth (A)										
	Soglia Irm (A)										
	P.D.I. (kA)										
DIFFERENZIALE	Soglia Id (A)										
	Ritardo (s)										
	Classe										
LINEA	Tipo Cavo										
	Sez. Conduttura (mm²)										
	Iz (A)										
	Lunghezza (m)										
DESCRIZIONE DEL CIRCUITO		DORSALE DA Q.E. GENERALE TEATRO (sez. NORMALE)	GENERALE QUADRO		SCARICATORI CLASSE II				STRUMENTO MULTIFUNZIONE		

COMMITTENTE: COMUNE DI PORTOMAGGIORE

LOCALITA': Portomaggiore (FE)

OGGETTO: PICCOLO TEATRO DELLA CONCORDIA

Caratti Engineering

Ing. Raphel Caratti
Via Cassala, 60 25126 Brescia
Tel: 030/2906327 fax: 02/30133042
e-mail: info@carattiengineering.com
web site: www.carattiengineering.com

COMMESSA N°	DISEGNO N°	N° PAG.	SEGUE
PRJ0297	E507A	03	04

FILE: PRJ0297_C01_E507A

SIGLA	DENOMINAZIONE QUADRO	SIGLA	FONTE DI ALIMENTAZIONE	SCHEMA ELETTRICO UNIFILARE
QE/GEN/SOT	Q.E. SOTTOTETTO	QE/GEN/TEA	Q.E. GENERALE TEATRO	

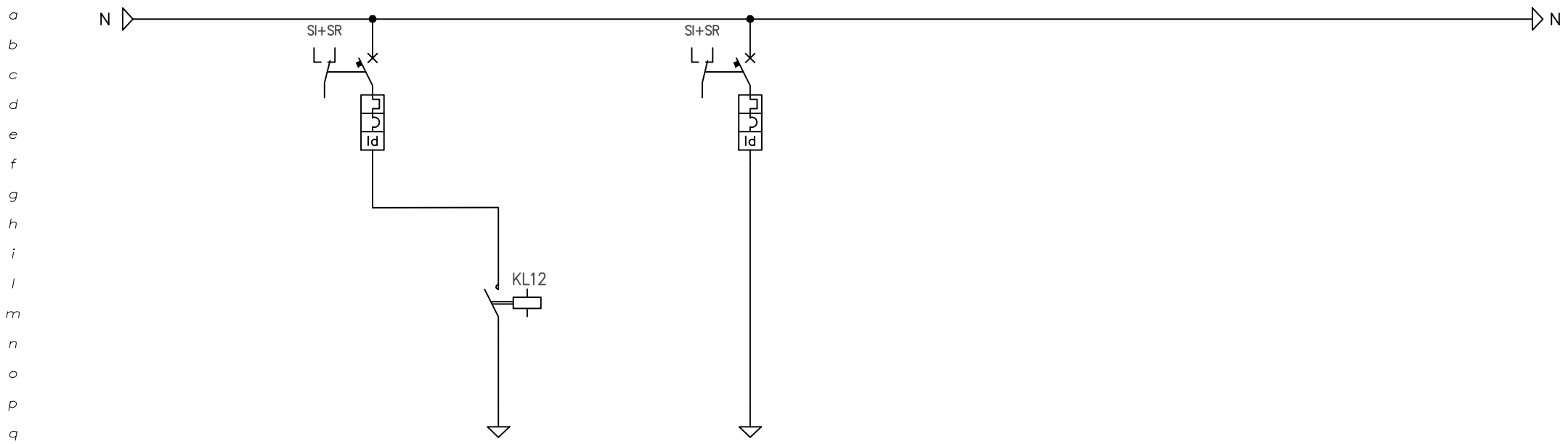

FASE		L1–N	L1–N		L1–L2–L3–N						
Numerazione circuito		11	12	13	14	15	16	17	18	19	20
DATI UTENZA	Tensione (V)	230	230		400						
	Potenza (kW)		0,5								
	Corrente (Ib)										
INTERRUTTORE	TIPO	MODULARE			MODULARE						
	N. Poli x In (A)	2x10			4x16						
	Curva/Sganc.	C			C						
	Soglia Irth (A)	10			16						
	Soglia Irm (A)	100			160						
	P.D.I. (kA)	VEDI PAGINA 1			VEDI PAGINA 1						
DIFFERENZIALE	Soglia Id (A)	0,03			0,03						
	Ritardo (s)	IST			IST						
	Classe	A			AC						
LINEA	Tipo Cavo		FG16(O)M16		FG16(O)M16						
	Sez. Conduttura (mm²)		3G2,5		5G4						
	Iz (A)										
	Lunghezza (m)		20		20						
DESCRIZIONE DEL CIRCUITO		CIRCUITO LUCE ORDINARIA SOTTOTETTO	ACCENSIONE LUCE ORDINARIA SOTTOTETTO		CIRCUITO FM PRESE SERVIZIO SOTTOTETTO						

COMMITTENTE: COMUNE DI PORTOMAGGIORE

LOCALITA': Portomaggiore (FE)

OGGETTO: PICCOLO TEATRO DELLA CONCORDIA

Caratti Engineering

Ing. Raphel Caratti
Via Cassala, 60 25126 Brescia
Tel: 030/2906327 fax: 02/30133042
e-mail: info@carattiengineering.com
web site: www.carattiengineering.com

COMMESSA N°	DISEGNO N°	N° PAG.	SEGUE
PRJ0297	E507A	04	05

FILE: PRJ0297_C01_E507A

SIGLA	DENOMINAZIONE QUADRO	SIGLA	FONTE DI ALIMENTAZIONE	SCHEMA ELETTRICO UNIFILARE
QE/GEN/SOT	Q.E. SOTTOTETTO	QE/GEN/TEA	Q.E. GENERALE TEATRO	

a
b
c
d
e
f
g
h
i
l
m
n
o
p
q

PAGINA A DISPOSIZIONE

FASE											
Numerazione circuito		21	22	23	24	25	26	27	28	29	30
DATI UTENZA	Tensione (V)										
	Potenza (kW)										
	Corrente (Ib)										
INTERRUTTORE	TIPO										
	N. Poli x In (A)										
	Curva/Sganc.										
	Soglia Irth (A)										
	Soglia Irm (A)										
	P.D.I. (kA)										
DIFFERENZIALE	Soglia Id (A)										
	Ritardo (s)										
	Classe										
LINEA	Tipo Cavo										
	Sez. Conduttura (mm²)										
	Iz (A)										
	Lunghezza (m)										
DESCRIZIONE DEL CIRCUITO											

COMMITTENTE: COMUNE DI PORTOMAGGIORE
LOCALITA': Portomaggiore (FE)
OGGETTO: PICCOLO TEATRO DELLA CONCORDIA

Ing. Raphel Caratti
Via Cassala, 60 25126 Brescia
Tel: 030/2906327 fax: 02/30133042
e-mail: info@carattiengineering.com
web site: www.carattiengineering.com

COMMESSA N°	DISEGNO N°	N° PAG.	SEGUE
PRJ0297	E507A	05	06

FILE: PRJ0297_C01_E507A

SIGLA	DENOMINAZIONE QUADRO	SIGLA	FONTE DI ALIMENTAZIONE	SCHEMA ELETTRICO UNIFILARE
QE/GEN/SOT	Q.E. SOTTOTETTO	QE/GEN/TEA	Q.E. GENERALE TEATRO	

a
b
c
d
e
f
g
h
i
l
m
n
o
p
q

PAGINA A DISPOSIZIONE

FASE											
Numerazione circuito		31	32	33	34	35	36	37	38	39	40
DATI UTENZA	Tensione (V)										
	Potenza (kW)										
	Corrente (Ib)										
INTERRUTTORE	TIPO										
	N. Poli x In (A)										
	Curva/Sganc.										
	Soglia Irth (A)										
	Soglia Irm (A)										
	P.D.I. (kA)										
DIFFERENZIALE	Soglia Id (A)										
	Ritardo (s)										
	Classe										
LINEA	Tipo Cavo										
	Sez. Conduttura (mm²)										
	Iz (A)										
	Lunghezza (m)										
DESCRIZIONE DEL CIRCUITO											

COMMITTENTE: COMUNE DI PORTOMAGGIORE
LOCALITA': Portomaggiore (FE)
OGGETTO: PICCOLO TEATRO DELLA CONCORDIA

Caratti Engineering
Ing. Raphel Caratti
Via Cassala, 60 25126 Brescia
Tel: 030/2906327 fax: 02/30133042
e-mail: info@carattiengineering.com
web site: www.carattiengineering.com

COMMESSA N°	DISEGNO N°	N° PAG.	SEGUE
PRJ0297	E507A	06	07

FILE: PRJ0297_C01_E507A

SIGLA	DENOMINAZIONE QUADRO	SIGLA	FONTE DI ALIMENTAZIONE
QE/GEN/SOT	Q.E. SOTTOTETTO	QE/GEN/TEA	Q.E. GENERALE TEATRO

SCHEMA ELETTRICO UNIFILARE

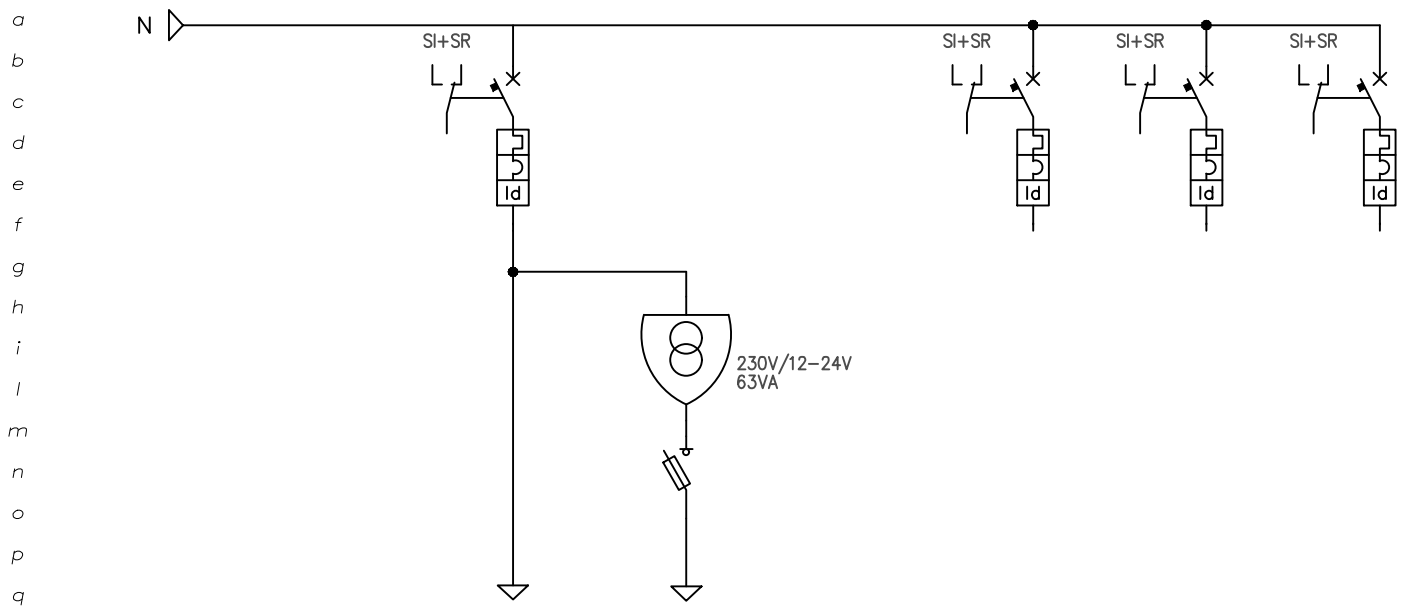

FASE		L1-N	L1-N		L2-N	L3-N	L1-L2-L3-N				
Numerazione circuito		41	42	43	44	45	46	47	48	49	50
DATI UTENZA	Tensione (V)	230	230		230	230	400				
	Potenza (kW)										
	Corrente (Ib)										
INTERRUTTORE	TIPO	MODULARE	FUSIBILE		MODULARE	MODULARE	MODULARE				
	N. Poli x In (A)	2x10	2x4A (gG)		2x10	2x16	4x16				
	Curva/Sganc.	C			C	C	C				
	Soglia Irth (A)	10			10	16	16				
	Soglia Irm (A)	100			100	160	160				
	P.D.I. (kA)	VEDI PAGINA 1			VEDI PAGINA 1	VEDI PAGINA 1	VEDI PAGINA 1				
DIFFERENZIALE	Soglia Id (A)	0,03			0,03	0,03	0,03				
	Ritardo (s)	IST			IST	IST	IST				
	Classe	AC			AC	AC	AC				
LINEA	Tipo Cavo										
	Sez. Conduttura (mm²)										
	Iz (A)										
	Lunghezza (m)										
DESCRIZIONE DEL CIRCUITO		CIRCUITO AUSILIARI 230V (sez. NORMALE)	CIRCUITO AUSILIARI 12-24V (sez. NORMALE)		RISERVA	RISERVA	RISERVA				

COMMITTENTE: COMUNE DI PORTOMAGGIORE

LOCALITA': Portomaggiore (FE)

OGGETTO: PICCOLO TEATRO DELLA CONCORDIA

Caratti Engineering

Ing. Raphel Caratti
Via Cassala, 60 25126 Brescia
Tel: 030/2906327 fax: 02/30133042
e-mail: info@carattiengineering.com
web site: www.carattiengineering.com

COMMESSA N°	DISEGNO N°	N° PAG.	SEGUE
PRJ0297	E507A	07	08

FILE: PRJ0297_C01_E507A

SIGLA	DENOMINAZIONE QUADRO	SIGLA	FONTE DI ALIMENTAZIONE	SCHEMA ELETTRICO AUSILIARI
QE/GEN/SOT	Q.E. SOTTOTETTO	QE/GEN/TEA	Q.E. GENERALE TEATRO	

CIRCUITO TIPICO
- ACCENSIONE LUCE ORDINARIA

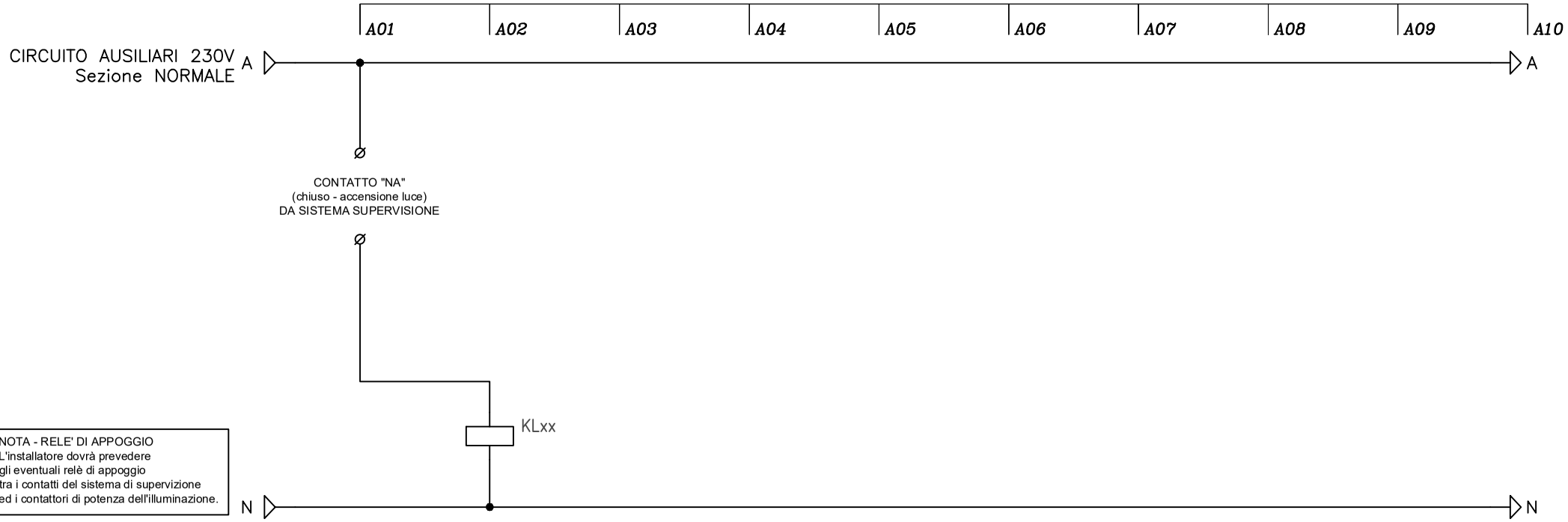

DESCRIZIONE DEL CIRCUITO	TIPICO CIRCUITO ILLUMINAZIONE ORDINARIA		ACCENSIONE ILLUMINAZIONE ORDINARIA																	
TIPO CONTATTO	L(NA)	R(NC)	L(NA)	R(NC)	L(NA)	R(NC)	L(NA)	R(NC)	L(NA)	R(NC)	L(NA)	R(NC)	L(NA)	R(NC)	L(NA)	R(NC)	L(NA)	R(NC)	L(NA)	R(NC)
1°																				
2°																				
3°																				
4°																				
5°																				
6°																				
7°																				
8°																				
TIPO	CONTATTI		CONTATTORE CON SELETTORE A BORDO																	

COMMITTENTE: COMUNE DI PORTOMAGGIORE
LOCALITA': Portomaggiore (FE)
OGGETTO: PICCOLO TEATRO DELLA CONCORDIA

Ing. Raphel Caratti
Via Cassala, 60 25126 Brescia
Tel: 030/2906327 fax: 02/30133042
e-mail: info@carattiengineering.com
web site: www.carattiengineering.com

COMMESSA N°	DISEGNO N°	N° PAG.	SEGUE
PRJ0297	E507A	08	09

FILE: PRJ0297_C01_E507A

SIGLA	DENOMINAZIONE QUADRO	SIGLA	FONTE DI ALIMENTAZIONE	SCHEMA ELETTRICO AUSILIARI
QE/GEN/SOT	Q.E. SOTTOTETTO	QE/GEN/TEA	Q.E. GENERALE TEATRO	

CIRCUITO TIPICO
- ACCENSIONE LUCE EMERGENZA
(da centrale luce di emergenza)

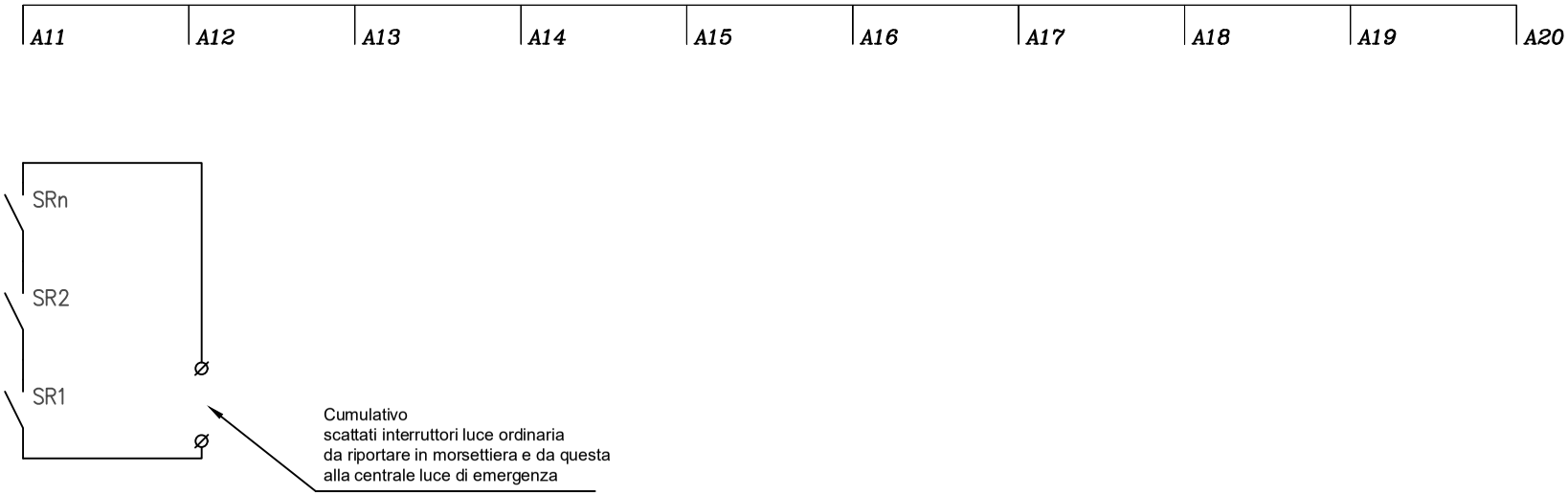

SCATTATI/STATI INTERRUTTORI
relativi agli altri impianti da riportare in morsettiera, secondo l'elenco punti supervisione allegato al progetto

DESCRIZIONE DEL CIRCUITO																				
TIPO CONTATTO	L(NA)	R(NC)	L(NA)	R(NC)	L(NA)	R(NC)	L(NA)	R(NC)	L(NA)	R(NC)	L(NA)	R(NC)	L(NA)	R(NC)	L(NA)	R(NC)	L(NA)	R(NC)	L(NA)	R(NC)
1°																				
2°																				
3°																				
4°																				
5°																				
6°																				
7°																				
8°																				
TIPO																				

COMMITTENTE: COMUNE DI PORTOMAGGIORE
LOCALITA': Portomaggiore (FE)
OGGETTO: PICCOLO TEATRO DELLA CONCORDIA

Ing. Raphel Caratti
Via Cassala, 60 25126 Brescia
Tel: 030/2906327 fax: 02/30133042
e-mail: info@carattiengineering.com
web site: www.carattiengineering.com

COMMESSA N°	DISEGNO N°	N° PAG.	SEGUE
PRJ0297	E507A	09	/

FILE: PRJ0297_C01_E507A

CARATTERISTICHE GENERALI DEL QUADRO

DENOMINAZIONE DEL QUADRO	Q.E. CENTRALE VVF
SIGLA DEL QUADRO	QE/TEA/VVF
VALORE DI I.cto PRESUNTA SUL QUADRO	INTERRUTTORI: TRIFASE 6kA – MONOFASE: 4,5kA [NOTA: Pdi dei dispositivi secondo norma CEI EN 60947-2]
TENSIONE NOMINALE DI IMPIEGO	400V
FREQUENZA	50Hz
SISTEMA DI NEUTRO	TT
GRADO DI PROTEZIONE DEL QUADRO	–
FORMA DI SEGREGAZIONE	–
DIMENSIONI ESTERNE INDICATIVE	–

REV.	DATA/DATE	DESCRIZIONE REVISIONE/REVISION DESCRIPTION
06		
05		
04		
03		
02		
01	30.04.2021	PROGETTO ESECUTIVO
00	05.11.2020	PROGETTO DEFINITIVO

COMMITTENTE:
CLIENT:

COMUNE DI PORTOMAGGIORE

Portomaggiore (FE)

OGGETTO:
OBJECT:

RIPRISTINO TEATRO DI Portomaggiore (FE)

SCHEMI ELETTRICI UNIFILARI

Q.E. CENTRALE VVF

DISEGNATO DRAWN BY	CONTROLATO CHECKED BY	APPROVATO APPROVED BY	PRELIMINARE DATE	DEFINITIVO DATE	ESECUTIVO DATE
RC	RC	RC			

Caratti Engineering

Ing. Raphel Caratti

Via Cassala, 60 25126 Brescia - Tel: 030/2906327 fax: 02/30133042

e-mail: info@carattiengineering.com - web site: www.carattiengineering.com

PRJ 0297 C 01 E5 09 A

SIGLA	DENOMINAZIONE QUADRO	SIGLA	FONTE DI ALIMENTAZIONE	SCHEMA ELETTRICO UNIFILARE
QE/TEA/VVF	Q.E. CENTRALE VVF	–	–	

FRONTE QUADRO INDICATIVO
(dimensioni da verificare a cura del quadrista)
Q.E. CENTRALE VVF
DIMENSIONI ESTERNE INDICATIVE (BxHxP): 960x1250x251mm
armadio metallico da pavimento con porte dotate di serrature IP55
marca SIEMENS ALPHA 630 o similare

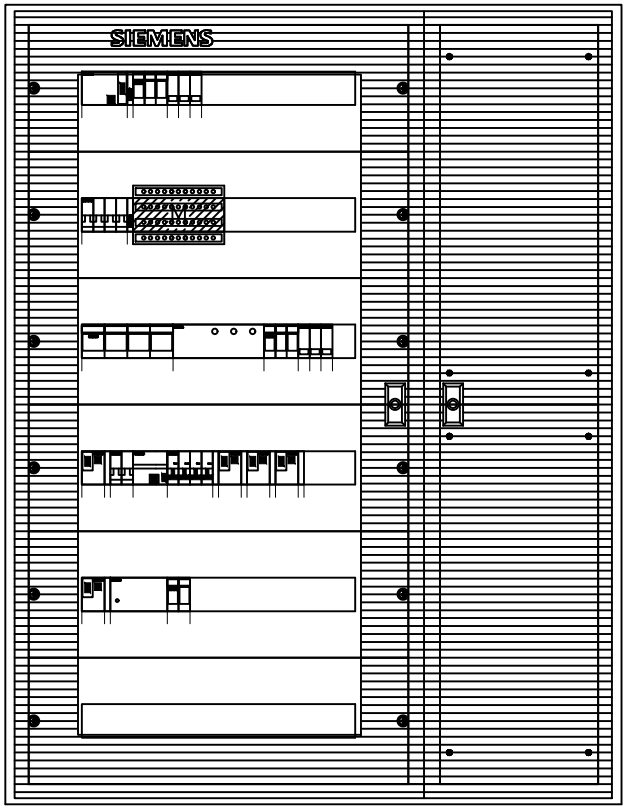

DATI IDENTIFICATIVI DEL QUADRO

TIPO DI QUADRO: ALPHA 630
NORMA DI RIFERIMENTO: CEI EN 61439-2

TENSIONE NOMINALE (V):	400/230
CORRENTE NOMINALE SBARRE (A):	0
CORRENTE NOMINALE AMMISSIBILE DI BREVE DURATA (Icw) x 1s (kA):	25
CORRENTE NOMINALE AMMISSIBILE DI PICCO (Ipk) (kA):	53

ALTEZZA (mm): 1.250
LARGHEZZA (mm): 960
PROFONDITA' (mm): 251

GRADO DI PROTEZIONE: IP55 (senza porta IP3X)
FORMA COSTRUTTIVA: Forma 1

COLORE INVOLUCRO: RAL 7035
TIPO DI PORTA: VEDI DISEGNO
ACCESSIBILITA': ANTERIORE

RIFERIMENTI PORTATA SBARRE:
SB OS: Sbarre orizzontali superiori
SB OM: Sbarre orizzontali nel mezzo
SB VL: Sbarre verticali laterali
SB VP: Sbarre verticali posteriori

NOTE:
1 - I SEZIONATORI/INTERRUTTORI GENERALI DI OGNI QUADRO ELETTRICO DOVRANNO ESSERE COORDINATI CON I RELATIVI INTERRUTTORI AUTOMATICI INSTALLATI NEI QUADRI A MONTE;
2 - PREVEDERE ULTERIORE SPAZIO LIBERO PER AMPLIAMENTI PARI A CIRCA IL 10-15%
3 - USARE PER QUANTO POSSIBILE APPARECCHIATURE DI TIPO COMPATTO; E' POSSIBILE UTILIZZARE ANCHE INTERRUTTORI DEL TIPO 1P+N.

COMMITTENTE: COMUNE DI PORTOMAGGIORE
LOCALITA': Portomaggiore (FE)
OGGETTO: RIPRISTINO TEATRO DI Portomaggiore (FE)

Caratti Engineering
Ing. Raphel Caratti
Via Cassala, 60 25126 Brescia
Tel: 030/2906327 fax: 02/30133042
e-mail: info@carattiengineering.com
web site: www.carattiengineering.com

COMMESSA N°	DISEGNO N°	N° PAG.	SEGUE
PRJ0297	E509A	02	03

FILE: PRJ0297_C01_E509A

SIGLA	DENOMINAZIONE QUADRO	SIGLA	FONTE DI ALIMENTAZIONE
QE/TEA/VVF	Q.E. CENTRALE VVF	–	–

SCHEMA ELETTRICO UNIFILARE

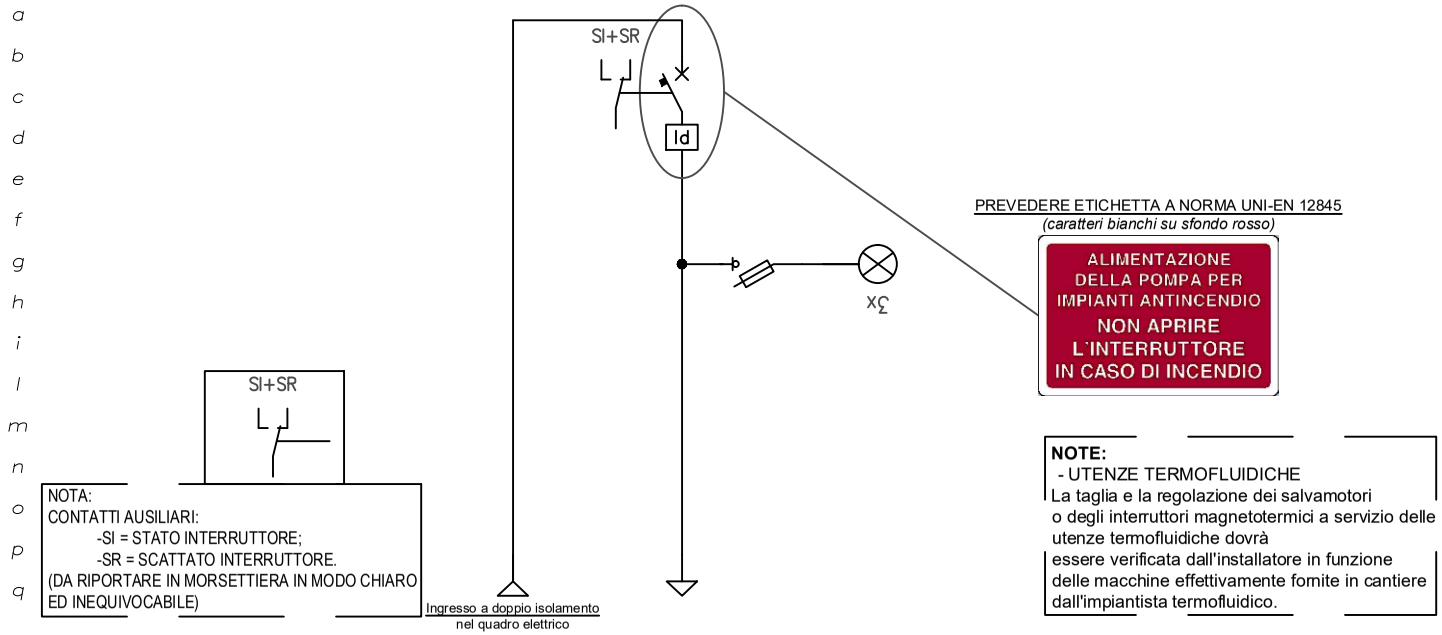

FASE		L1–L2–L3–N	L1–L2–L3–N								
Numerazione circuito		01	02	03	04	05	06	07	08	09	10
DATI UTENZA	Tensione (V)	400	400								
	Potenza (kW)										
	Corrente (Ib)										
INTERRUTTORE	TIPO		DIFFERENZIALE								
	N. Poli x In (A)		4x25								
	Curva/Sganc.										
	Soglia Irth (A)										
	Soglia Irm (A)										
	P.D.I. (kA)										
DIFFERENZIALE	Soglia Id (A)		0,5								
	Ritardo (s)		IST								
	Classe		AC								
LINEA	Tipo Cavo		FTG10(O)M1								
	Sez. Conduttura (mm²)		5G4								
	Iz (A)										
	Lunghezza (m)		10								
DESCRIZIONE DEL CIRCUITO		DORSALE DA Q.E. SOTTOCONTATORE TEATRO	CIRCUITO EP IDRANTI (bordo macchina)								

COMMITTENTE: COMUNE DI PORTOMAGGIORE

LOCALITA': Portomaggiore (FE)

OGGETTO: RIPRISTINO TEATRO DI Portomaggiore (FE)

Caratti Engineering

Ing. Raphel Caratti
Via Cassala, 60 25126 Brescia
Tel: 030/2906327 fax: 02/30133042
e-mail: info@carattiengineering.com
web site: www.carattiengineering.com

COMMESSA N°	DISEGNO N°	N° PAG.	SEGUE
PRJ0297	E509A	03	04

FILE: PRJ0297_C01_E509A

SIGLA	DENOMINAZIONE QUADRO	SIGLA	FONTE DI ALIMENTAZIONE
QE/TEA/VVF	Q.E. CENTRALE VVF	–	–

SCHEMA ELETTRICO UNIFILARE

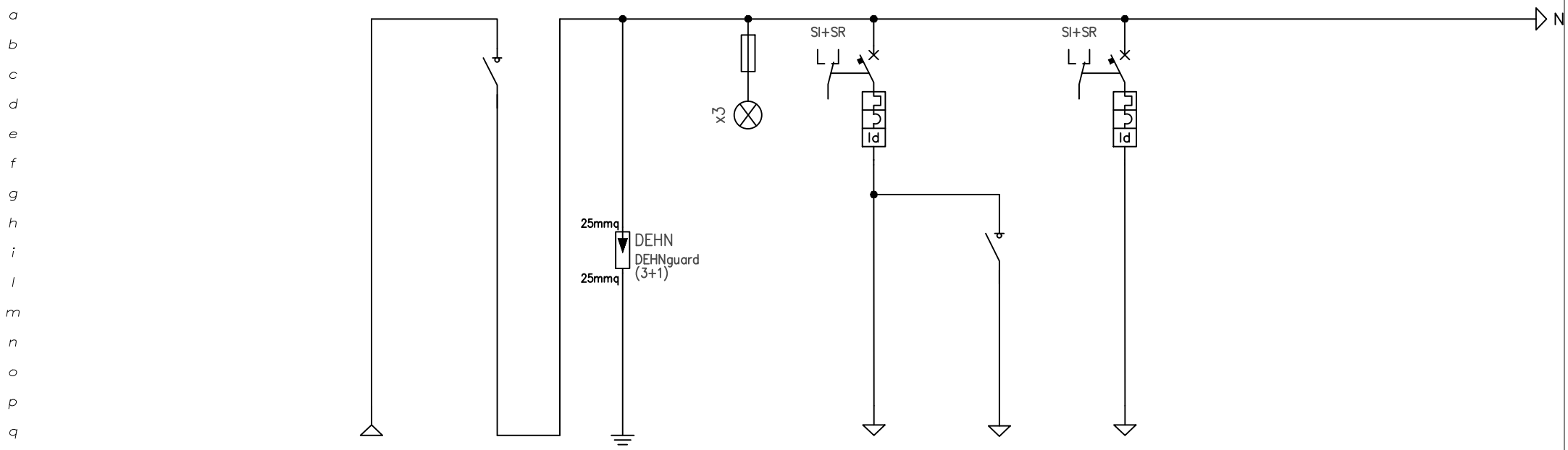

FASE		L1–L2–L3–N	L1–L2–L3–N	L1–L2–L3–N	L1–L2–L3–N	L1–N	L1–N	L1–L2–L3–N			
Numerazione circuito		11	12	13	14	15	16	17	18	19	20
DATI UTENZA	Tensione (V)	400	400	400	400	230	230	400			
	Potenza (kW)										
	Corrente (Ib)										
INTERRUTTORE	TIPO		INT. NON AUTOMATICO		MODULARE	MODULARE	MODULARE	MODULARE			
	N. Poli x In (A)		4x63			2x10	2x16	4x16			
	Curva/Sganc.					C		C			
	Soglia Irth (A)					10		16			
	Soglia Irm (A)					100		160			
	P.D.I. (kA)					VEDI PAGINA 1		VEDI PAGINA 1			
DIFFERENZIALE	Soglia Id (A)					0,03		0,03			
	Ritardo (s)					IST		IST			
	Classe					AC		AC			
LINEA	Tipo Cavo					FG17	FG17	FG17			
	Sez. Conduttura (mm²)					3x2,5	3x2,5	5x4			
	Iz (A)										
	Lunghezza (m)					10	15	10			
DESCRIZIONE DEL CIRCUITO		DORSALE DA Q.E. GENERALE CDZ TEATRO	GENERALE QUADRO	SCARICATORI CLASSE II	SPIE PRESENZA TENSIONE	CIRCUITO ILLUMINAZIONE ORDINARIA	CIRCUITO ILLUMINAZIONE EMERGENZA	CIRCUITO FORZA MOTRICE LOCALE TECNICO			

COMMITTENTE: COMUNE DI PORTOMAGGIORE

LOCALITA': Portomaggiore (FE)

OGGETTO: RIPRISTINO TEATRO DI Portomaggiore (FE)

Caratti Engineering

Ing. Raphel Caratti
Via Cassala, 60 25126 Brescia
Tel: 030/2906327 fax: 02/30133042
e-mail: info@carattiengineering.com
web site: www.carattiengineering.com

COMMESSA N°	DISEGNO N°	N° PAG.	SEGUE
PRJ0297	E509A	04	05

FILE: PRJ0297_C01_E509A

SIGLA	DENOMINAZIONE QUADRO	SIGLA	FONTE DI ALIMENTAZIONE
QE/TEA/VVF	Q.E. CENTRALE VVF	–	–

SCHEMA ELETTRICO UNIFILARE

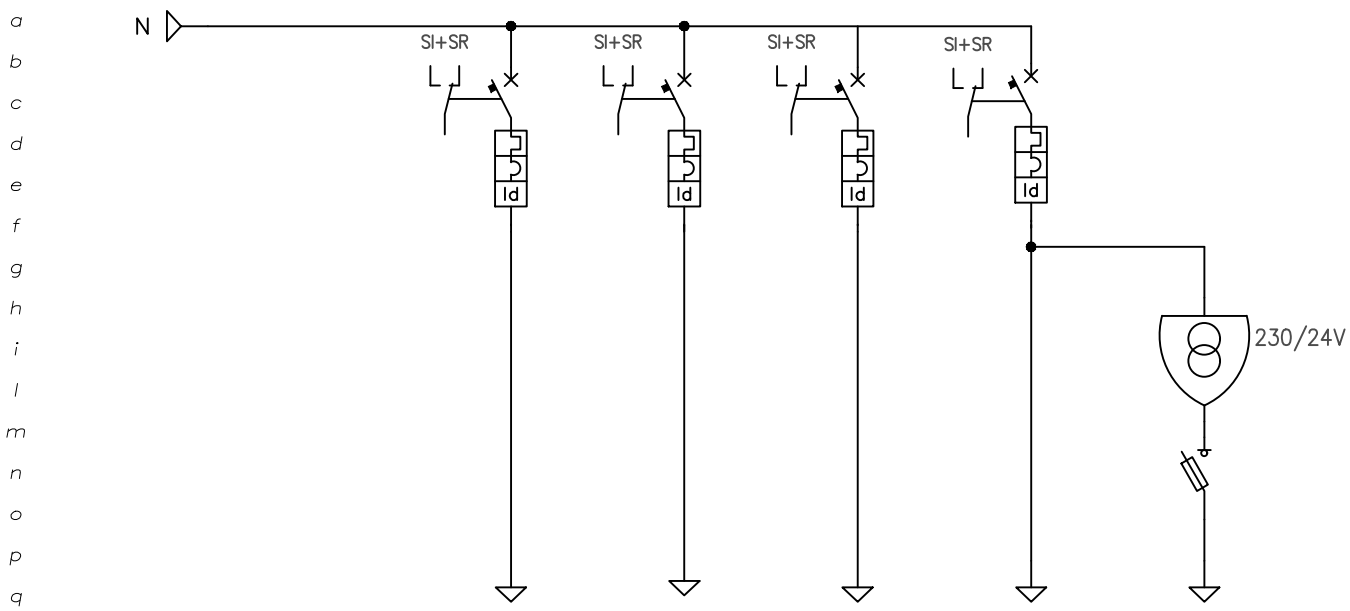

FASE		L1–N	L2–N	L3–N	L2–N	L2–N					
Numerazione circuito		21	22	23	24	25	26	27	28	29	30
DATI UTENZA	Tensione (V)	230	230	230	230	24					
	Potenza (kW)	1,5	1,5	1,5							
	Corrente (Ib)										
INTERRUTTORE	TIPO	MODULARE	MODULARE	MODULARE	MODULARE	FUSIBILE					
	N. Poli x In (A)	2x16	2x16	2x16	2x10	gG 2x8					
	Curva/Sganc.	C	C	C	C						
	Soglia Irth (A)	16	16	16	10						
	Soglia Irm (A)	160	160	160	100						
	P.D.I. (kA)	VEDI PAGINA 1	VEDI PAGINA 1	VEDI PAGINA 1	VEDI PAGINA 1						
DIFFERENZIALE	Soglia Id (A)	0,03	0,03	0,03	0,03						
	Ritardo (s)	IST	IST	IST	IST						
	Classe	AC	AC	AC	A						
LINEA	Tipo Cavo	FG16(O)M16	FG16(O)M16	FG16(O)M16							
	Sez. Conduttura (mm²)	3G2,5	3G2,5	3G4							
	Iz (A)										
	Lunghezza (m)	10		10							
DESCRIZIONE DEL CIRCUITO		CIRCUITO RADIATORE ELETTRICO	CIRCUITO POMPE SOLLEVAMENTO	CIRCUITO POMPA PILOTA	CIRCUITO AUSILIARI 230Vac	CIRCUITO AUSILIARI 24Vac					

COMMITTENTE: COMUNE DI PORTOMAGGIORE

LOCALITA': Portomaggiore (FE)

OGGETTO: RIPRISTINO TEATRO DI Portomaggiore (FE)

Caratti Engineering

Ing. Raphel Caratti
Via Cassala, 60 25126 Brescia
Tel: 030/2906327 fax: 02/30133042
e-mail: info@carattiengineering.com
web site: www.carattiengineering.com

COMMESSA N°	DISEGNO N°	N° PAG.	SEGUE
PRJ0297	E509A	05	/

FILE: PRJ0297_C01_E509A

CARATTERISTICHE GENERALI DEL QUADRO

DENOMINAZIONE DEL QUADRO	Q.E. SOTTOCONT. LOCALI ESISTENTI
SIGLA DEL QUADRO	QE/SWH ESISTENTE/TEA
VALORE DI I.cto PRESUNTA SUL QUADRO	INTERRUTTORI: TRIFASE 15kA – MONOFASE: 6kA [NOTA: Pdi dei dispositivi secondo norma CEI EN 60947-2]
TENSIONE NOMINALE DI IMPIEGO	400V
FREQUENZA	50Hz
SISTEMA DI NEUTRO	TT
GRADO DI PROTEZIONE DEL QUADRO	–
FORMA DI SEGREGAZIONE	–
DIMENSIONI ESTERNE INDICATIVE	–

REV.	DATA/DATE	DESCRIZIONE REVISIONE/REVISION DESCRIPTION
06		
05		
04		
03		
02		
01	30.04.2021	PROGETTO ESECUTIVO
00	05.11.2020	PROGETTO DEFINITIVO

COMMITTENTE:
CLIENT:

COMUNE DI PORTOMAGGIORE

Portomaggiore (FE)

OGGETTO:
OBJECT:

PICCOLO TEATRO DELLA CONCORDIA

SCHEMI ELETTRICI UNIFILARI

Q.E. SOTTOCONTATORE LOCALI ESISTENTI

DISEGNATO DRAWN BY	CONTROLATO CHECKED BY	APPROVATO APPROVED BY	PRELIMINARE DATE	DEFINITIVO DATE	ESECUTIVO DATE
RC	RC	RC			

Ing. Raphel Caratti
Via Cassala, 60 25126 Brescia - Tel: 030/2906327 fax: 02/30133042
e-mail: info@carattiengineering.com - web site: www.carattiengineering.com

PRJ 0297 C 01 E5 11 A

SIGLA	DENOMINAZIONE QUADRO	SIGLA	FONTE DI ALIMENTAZIONE	SCHEMA ELETTRICO UNIFILARE
QE/SWH ESISTENTE/TEA	Q.E. SOTTOCONT. LOCALI ESISTENTI	WH ESISTENTE	CONTATORE ENERGIA ELETTRICA	

QUADRO INDICATIVO

(dimensioni da verificare a cura del quadrista)

Q.E. SOTTOCONTATORE LOCALI ESISTENTI

quadro elettrico in metallo IP55 con portella chiusa a chiave

marca SIEMENS o similare

NOTE:

1 - PREVEDERE INGRESSO LINEE NEL QUADRO, DEL TIPO A DOPPIO ISOLAMENTO

COMMITTENTE: COMUNE DI PORTOMAGGIORE

LOCALITA': Portomaggiore (FE)

OGGETTO: PICCOLO TEATRO DELLA CONCORDIA

Ing. Raphel Caratti
Via Cassala, 60 25126 Brescia
Tel: 030/2906327 fax: 02/30133042
e-mail: info@carattiengineering.com
web site: www.carattiengineering.com

COMMESSA N°	DISEGNO N°	N° PAG.	SEGUE
PRJ0297	E511A	02	03
FILE: PRJ0297_C01_E511A			

SIGLA	DENOMINAZIONE QUADRO	SIGLA	FONTE DI ALIMENTAZIONE	SCHEMA ELETTRICO UNIFILARE
QE/SWH/ESI	Q.E. SOTTOCONT. LOCALI ESISTENTI	WH ESISTENTE	CONTATORE ENERGIA ELETTRICA	

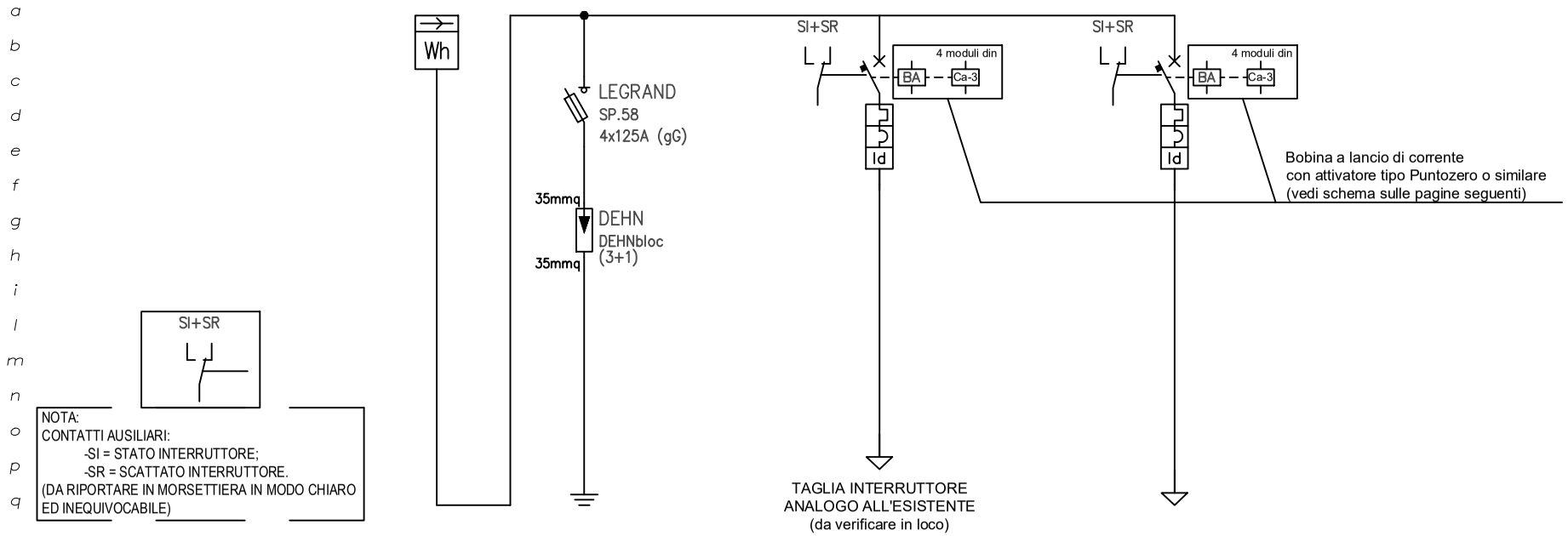

FASE		L1–L2–L3–N	L1–L2–L3–N		L1–L2–L3–N		L1–L2–L3–N				
Numerazione circuito		01	02	03	04	05	06	07	08	09	10
DATI UTENZA	Tensione (V)	400	400		400		400				
	Potenza (kW)										
	Corrente (Ib)										
INTERRUTTORE	TIPO				MODULARE		SCATOLATO				
	N. Poli x In (A)				4x63		4x160				
	Curva/Sganc.				C		R160				
	Soglia Irth (A)				63		125				
	Soglia Irm (A)				630						
	P.D.I. (kA)				VEDI PAGINA 1		VEDI PAGINA 1				
DIFFERENZIALE	Soglia Id (A)				1		1				
	Ritardo (s)				SEL		SELETTIVO				
	Classe				A		Asi				
LINEA	Tipo Cavo	FG16(O)M16			CONDUTTURA		FG16(O)M16				
	Sez. Conduttura (mm²)	3x120+1x70			ESISTENTE		3x120+2x70				
	Iz (A)										
	Lunghezza (m)	<3m					55				
DESCRIZIONE DEL CIRCUITO		DORSALE DA CONTATORE MAX 3m	SCARICATORI CLASSE I		DORSALE AL GENERALE ESISTENTE		DORSALE AL Q.E. COPERTURA				

COMMITTENTE: COMUNE DI PORTOMAGGIORE

LOCALITA': Portomaggiore (FE)

OGGETTO: PICCOLO TEATRO DELLA CONCORDIA

Caratti Engineering

Ing. Raphel Caratti
Via Cassala, 60 25126 Brescia
Tel: 030/2906327 fax: 02/30133042
e-mail: info@carattiengineering.com
web site: www.carattiengineering.com

COMMESSA N°	DISEGNO N°	N° PAG.	SEGUE
PRJ0297	E511A	03	04

FILE: PRJ0297_C01_E511A

SIGLA	DENOMINAZIONE QUADRO	SIGLA	FONTE DI ALIMENTAZIONE	SCHEMA ELETTRICO UNIFILARE
QE/SWH ESISTENTE/TEA	Q.E. SOTTOCONT. LOCALI ESISTENTI	WH ESISTENTE	CONTATORE ENERGIA ELETTRICA	

SCHEMA INDICATIVO
"SGANCIO IMPIANTI ELETTRICI TEATRO - LOCALI ESISTENTI"

SISTEMA PER LA GESTIONE ED IL MONITORAGGIO DI BOBINE A LANCIO DI CORRENTE AZIONATE DA PULSANTI NORMALMENTE CHIUSI (tipo Puntozero o similare):
- Linea pulsanti tensione 24Vcc
- Sistema a sicurezza attiva (pulsanti normalmente chiusi)
- Sistema insensibile alle micro e alle macro interruzioni (assenza di alimentazione di rete).
- Sistema insensibile alla lunghezza dei conduttori della linea dei pulsanti di sgancio ed al loro numero

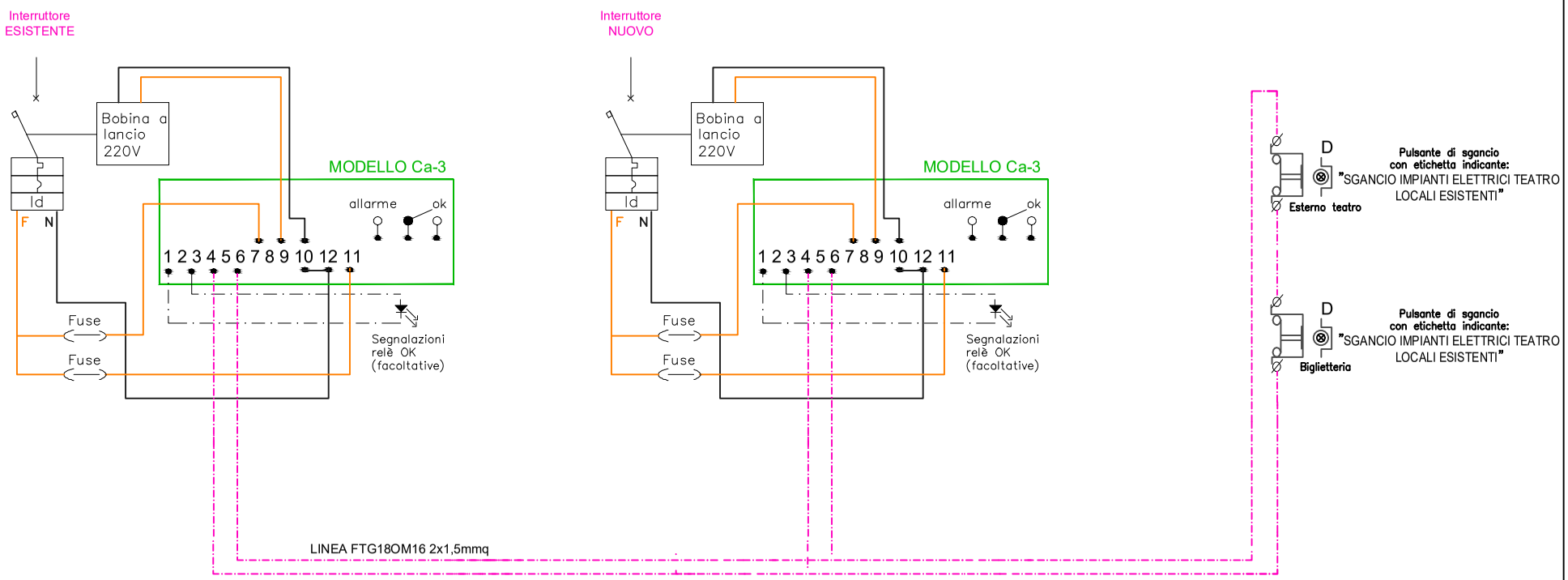

COMMITTENTE: COMUNE DI PORTOMAGGIORE LOCALITA': Portomaggiore (FE) OGGETTO: PICCOLO TEATRO DELLA CONCORDIA	Caratti Engineering	**Ing. Raphel Caratti** Via Cassala, 60 25126 Brescia Tel: 030/2906327 fax: 02/30133042 e-mail: info@carattiengineering.com web site: www.carattiengineering.com	COMMESSA N° PRJ0297	DISEGNO N° E511A	N° PAG. 04 / SEGUE
			FILE: PRJ0297_C01_E511A		

CARATTERISTICHE GENERALI DEL QUADRO

DENOMINAZIONE DEL QUADRO	Q.E. COPERTURA
SIGLA DEL QUADRO	QE/GEN/COP
VALORE DI I.cto PRESUNTA SUL QUADRO	INTERRUTTORI: TRIFASE 12,5kA – MONOFASE: 6kA [NOTA: Pdi dei dispositivi secondo norma CEI EN 60947-2]
TENSIONE NOMINALE DI IMPIEGO	400V
FREQUENZA	50Hz
SISTEMA DI NEUTRO	TT
GRADO DI PROTEZIONE DEL QUADRO	–
FORMA DI SEGREGAZIONE	–
DIMENSIONI ESTERNE INDICATIVE	–

REV.	DATA/DATE	DESCRIZIONE REVISIONE/REVISION DESCRIPTION
06		
05		
04		
03		
02		
01	30.04.2021	PROGETTO ESECUTIVO
00	05.11.2020	PROGETTO DEFINITIVO

COMMITTENTE:
CLIENT:

COMUNE DI PORTOMAGGIORE

Portomaggiore (FE)

OGGETTO:
OBJECT:

PICCOLO TEATRO DELLA CONCORDIA

SCHEMI ELETTRICI UNIFILARI

Q.E. COPERTURA

DISEGNATO DRAWN BY	CONTROLATO CHECKED BY	APPROVATO APPROVED BY	PRELIMINARE DATE	DEFINITIVO DATE	ESECUTIVO DATE
RC	RC	RC			

Ing. Raphel Caratti
Via Cassala, 60 25126 Brescia - Tel: 030/2906327 fax: 02/30133042
e-mail: info@carattiengineering.com - web site: www.carattiengineering.com

PRJ 0297 C 01 E5 12 A

SIGLA	DENOMINAZIONE QUADRO	SIGLA	FONTE DI ALIMENTAZIONE	SCHEMA ELETTRICO UNIFILARE
QE/GEN/COP	Q.E. COPERTURA	QE/SEH/ESI	Q.E. SOTTOC. LOCALI ESISTENTI	

FRONTE QUADRO INDICATIVO
(dimensioni da verificare a cura del quadrista)
Q.E. COPERTURA
DIMENSIONI ESTERNE INDICATIVE (BxHxP): 993x2150x251mm
armadio metallico da pavimento con porte dotate di serrature IP55
marca SIEMENS ALPHA 630 o similare

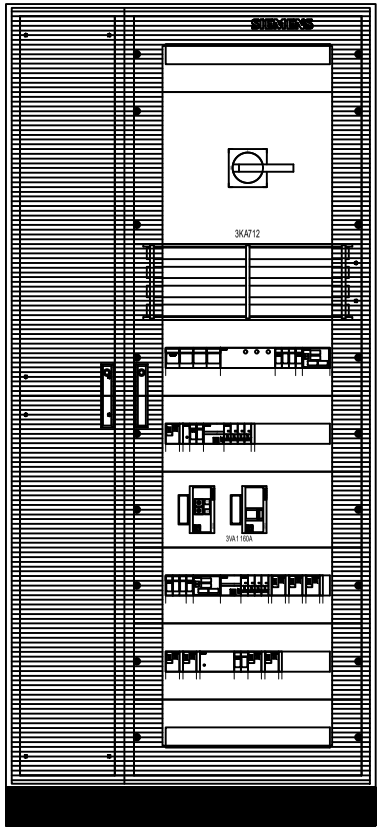

DATI IDENTIFICATIVI DEL QUADRO

TIPO DI QUADRO: ALPHA 630
NORMA DI RIFERIMENTO: CEI EN 61439-2

TENSIONE NOMINALE (V):	400/230
CORRENTE NOMINALE SBARRE (A):	250
CORRENTE NOMINALE AMMISSIBILE DI BREVE DURATA (Icw) x 1s (kA):	25
CORRENTE NOMINALE AMMISSIBILE DI PICCO (Ipk) (kA):	53

ALTEZZA (mm): 2.150
LARGHEZZA (mm): 993
PROFONDITA' (mm): 251

GRADO DI PROTEZIONE: IP55 (senza porta IP3X)
FORMA COSTRUTTIVA: Forma 1

COLORE INVOLUCRO: RAL 7035
TIPO DI PORTA: VEDI DISEGNO
ACCESSIBILITA': ANTERIORE

RIFERIMENTI PORTATA SBARRE:
SB OS: Sbarre orizzontali superiori
SB OM: Sbarre orizzontali nel mezzo
SB VL: Sbarre verticali laterali
SB VP: Sbarre verticali posteriori

NOTE:
1 - I SEZIONATORI/INTERRUTTORI GENERALI DI OGNI QUADRO ELETTRICO DOVRANNO ESSERE COORDINATI CON I RELATIVI INTERRUTTORI AUTOMATICI INSTALLATI NEI QUADRI A MONTE;
2 - PREVEDERE SPAZIO NEL QUADRO PER EVENTUALI APPARECCHIATURE SPECIALI/DALI/SUPERVISIONE e APPARECCHIATURE IMPIANTI TERMOFLUIDICI;
3 - PREVEDERE ULTERIORE SPAZIO LIBERO PER AMPLIAMENTI PARI A CIRCA IL 10-15%
4 - USARE PER QUANTO POSSIBILE APPARECCHIATURE DI TIPO COMPATTO; E' POSSIBILE UTILIZZARE ANCHE INTERRUTTORI DEL TIPO 1P+N.

COMMITTENTE: COMUNE DI PORTOMAGGIORE
LOCALITA': Portomaggiore (FE)
OGGETTO: PICCOLO TEATRO DELLA CONCORDIA

Caratti Engineering
Ing. Raphel Caratti
Via Cassala, 60 25126 Brescia
Tel: 030/2906327 fax: 02/30133042
e-mail: info@carattiengineering.com
web site: www.carattiengineering.com

COMMESSA N°	DISEGNO N°	N° PAG.	SEGUE
PRJ0297	E512A	02	03

FILE: PRJ0297_C01_E512A

SIGLA	DENOMINAZIONE QUADRO	SIGLA	FONTE DI ALIMENTAZIONE	SCHEMA ELETTRICO UNIFILARE
QE/GEN/COP	Q.E. COPERTURA	QE/SEH/ESI	Q.E. SOTTOC. LOCALI ESISTENTI	

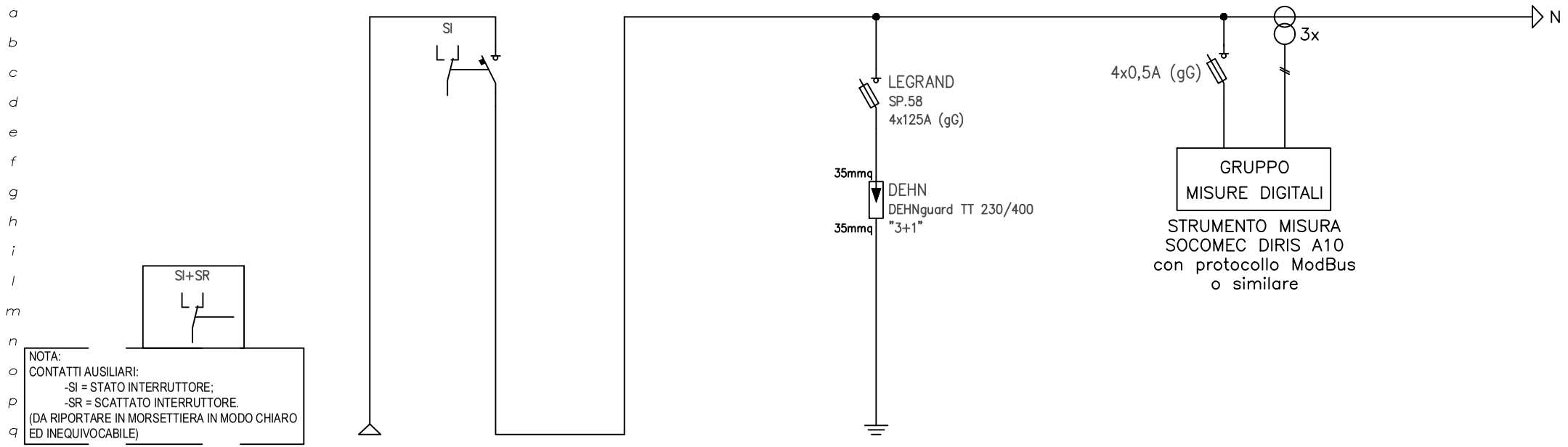

FASE		L1–L2–L3–N	L1–L2–L3–N			L1–L2–L3–N			L1–L2–L3–N		
Numerazione circuito		01	02	03	04	05	06	07	08	09	10
DATI UTENZA	Tensione (V)	400	400			400			400		
	Potenza (kW)										
	Corrente (Ib)										
INTERRUTTORE	TIPO		SEZIONATORE								
	N. Poli x In (A)		4x160								
	Curva/Sganc.										
	Soglia Irth (A)										
	Soglia Irm (A)										
	P.D.I. (kA)										
DIFFERENZIALE	Soglia Id (A)										
	Ritardo (s)										
	Classe										
LINEA	Tipo Cavo										
	Sez. Conduttura (mm²)										
	Iz (A)										
	Lunghezza (m)										
DESCRIZIONE DEL CIRCUITO		DORSALE DA Q.E. GENERALE TEATRO (sez. NORMALE)	GENERALE QUADRO			SCARICATORI CLASSE II			STRUMENTO MULTIFUNZIONE		

COMMITTENTE: COMUNE DI PORTOMAGGIORE

LOCALITA': Portomaggiore (FE)

OGGETTO: PICCOLO TEATRO DELLA CONCORDIA

Caratti Engineering

Ing. Raphel Caratti
Via Cassala, 60 25126 Brescia
Tel: 030/2906327 fax: 02/30133042
e-mail: info@carattiengineering.com
web site: www.carattiengineering.com

COMMESSA N°	DISEGNO N°	N° PAG.	SEGUE
PRJ0297	E512A	03	04

FILE: PRJ0297_C01_E512A

SIGLA	DENOMINAZIONE QUADRO	SIGLA	FONTE DI ALIMENTAZIONE	SCHEMA ELETTRICO UNIFILARE
QE/GEN/COP	Q.E. COPERTURA	QE/SEH/ESI	Q.E. SOTTOC. LOCALI ESISTENTI	

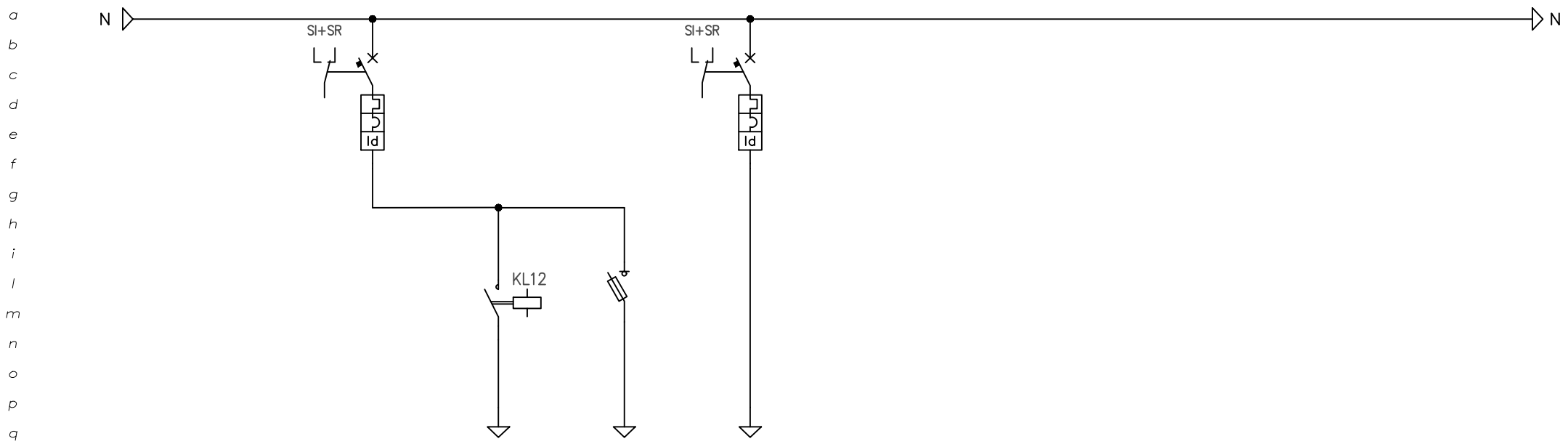

FASE		L1–N	L1–N	L1–N	L1–L2–L3–N						
Numerazione circuito		11	12	13	14	15	16	17	18	19	20
DATI UTENZA	Tensione (V)	230	230	230	400						
	Potenza (kW)										
	Corrente (Ib)										
INTERRUTTORE	TIPO	MODULARE		MODULARE	MODULARE						
	N. Poli x In (A)	2x10		2x16	4x16						
	Curva/Sganc.	C			C						
	Soglia Irth (A)	10			16						
	Soglia Irm (A)	100			160						
	P.D.I. (kA)	VEDI PAGINA 1			VEDI PAGINA 1						
DIFFERENZIALE	Soglia Id (A)	0,03			0,03						
	Ritardo (s)	IST			IST						
	Classe	A			AC						
LINEA	Tipo Cavo		FG16(O)M16	FG16(O)M16	FG16(O)M16						
	Sez. Conduttura (mm²)		3G2,5	3G2,5	5G4						
	Iz (A)										
	Lunghezza (m)		20	20	20						
DESCRIZIONE DEL CIRCUITO		CIRCUITO LUCE ORDINARIA COPERTURA	ACCENSIONE LUCE ORDINARIA COPERTURA	CIRCUITO ILLUMINAZIONE EMERGENZA	CIRCUITO FM PRESE SERVIZIO COPERTURA						

COMMITTENTE: COMUNE DI PORTOMAGGIORE

LOCALITA': Portomaggiore (FE)

OGGETTO: PICCOLO TEATRO DELLA CONCORDIA

Ing. Raphel Caratti
Via Cassala, 60 25126 Brescia
Tel: 030/2906327 fax: 02/30133042
e-mail: info@carattiengineering.com
web site: www.carattiengineering.com

COMMESSA N°	DISEGNO N°	N° PAG.	SEGUE
PRJ0297	E512A	04	05

FILE: PRJ0297_C01_E512A

SIGLA	DENOMINAZIONE QUADRO	SIGLA	FONTE DI ALIMENTAZIONE	SCHEMA ELETTRICO UNIFILARE
QE/GEN/COP	Q.E. COPERTURA	QE/SEH/ESI	Q.E. SOTTOC. LOCALI ESISTENTI	

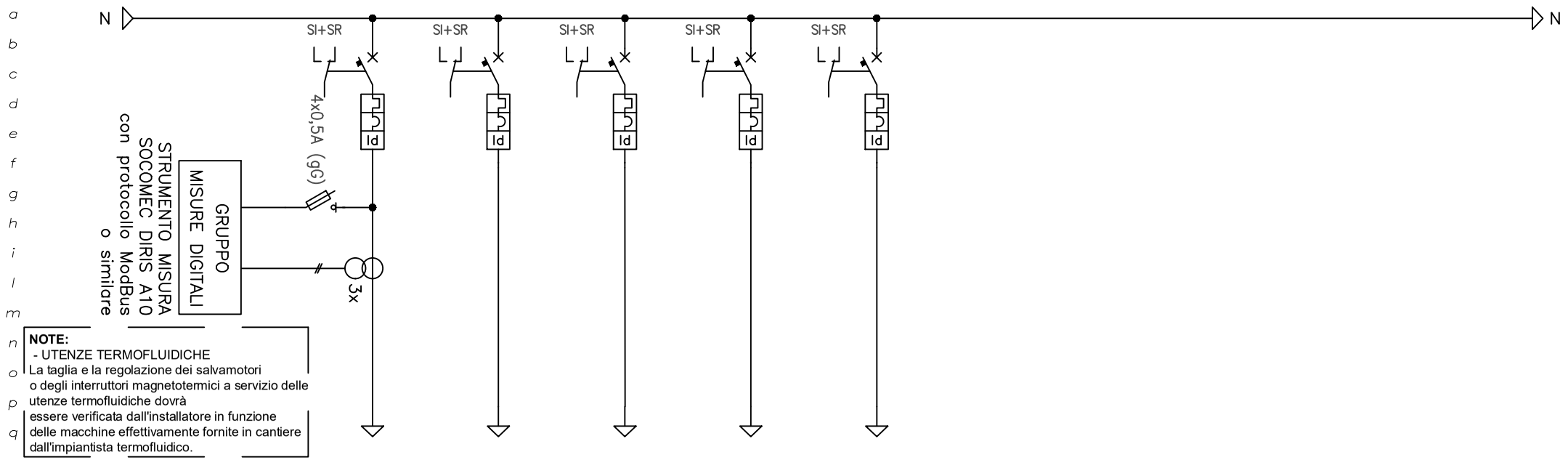

FASE		L1–L2–L3–N	L1–L2–L3–N	L1–N	L2–N	L2–N					
Numerazione circuito		21	22	23	24	25	26	27	28	29	30
DATI UTENZA	Tensione (V)	400	400	230	230	230					
	Potenza (kW)	max 70,2	max 7,95	0,8	0,3	0,3					
	Corrente (Ib)	max 117,0									
INTERRUTTORE	TIPO	SCATOLATO	MODULARE	MODULARE	MODULARE	MODULARE					
	N. Poli x In (A)	4x160	4x20	2x10	2x10	2x10					
	Curva/Sganc.	R160	C	C	C	C					
	Soglia Irth (A)	125	20	10	10	10					
	Soglia Irm (A)		200	100	100	100					
	P.D.I. (kA)	VEDI PAGINA 1	VEDI PAGINA 1	VEDI PAGINA 1	VEDI PAGINA 1	VEDI PAGINA 1					
DIFFERENZIALE	Soglia Id (A)	0,3 (REGOLABILE)	0,03	0,03	0,03	0,03					
	Ritardo (s)	IST	IST	IST	IST	IST					
	Classe	A	A	AC	AC	AC					
LINEA	Tipo Cavo	FG16(O)M16	FG16(O)M16	FG16(O)M16	FG16(O)M16	FG16(O)M16					
	Sez. Conduttura (mm²)	3x95+2x50	5G6	3G2,5	3G2,5	3G2,5					
	Iz (A)										
	Lunghezza (m)	15	20	10	10	10					
DESCRIZIONE DEL CIRCUITO		DORSALE AL GF1 – GRUPPO FRIGO (bordo macchina)	CIRCUITO UTA02 – PALCO (bordo macchina)	CIRCUITO RECUPERATORE REC01	CIRCUITO POMPA GEMELLARE POST RISCALDO P06A	CIRCUITO POMPA GEMELLARE POST RISCALDO P06B					

COMMITTENTE: COMUNE DI PORTOMAGGIORE

LOCALITA': Portomaggiore (FE)

OGGETTO: PICCOLO TEATRO DELLA CONCORDIA

Caratti Engineering

Ing. Raphel Caratti
Via Cassala, 60 25126 Brescia
Tel: 030/2906327 fax: 02/30133042
e-mail: info@carattiengineering.com
web site: www.carattiengineering.com

COMMESSA N°	DISEGNO N°	N° PAG.	SEGUE
PRJ0297	E512A	05	06

FILE: PRJ0297_C01_E512A

SIGLA	DENOMINAZIONE QUADRO	SIGLA	FONTE DI ALIMENTAZIONE	SCHEMA ELETTRICO UNIFILARE
QE/GEN/COP	Q.E. COPERTURA	QE/SEH/ESI	Q.E. SOTTOC. LOCALI ESISTENTI	

FASE		L–N									
Numerazione circuito		31	32	33	34	35	36	37	38	39	40
DATI UTENZA	Tensione (V)	230									
	Potenza (kW)										
	Corrente (Ib)										
INTERRUTTORE	TIPO	MODULARE									
	N. Poli x In (A)	2x16									
	Curva/Sganc.	C									
	Soglia Irth (A)	16									
	Soglia Irm (A)	160									
	P.D.I. (kA)	6kA									
DIFFERENZIALE	Soglia Id (A)	0,03									
	Ritardo (s)	IST									
	Classe	A									
LINEA	Tipo Cavo	FG16(O)M16									
	Sez. Conduttura (mm²)	3G4									
	Iz (A)										
	Lunghezza (m)	5									
DESCRIZIONE DEL CIRCUITO		CIRCUITO SISTEMA SUPERVISIONE									

COMMITTENTE: COMUNE DI PORTOMAGGIORE

LOCALITA': Portomaggiore (FE)

OGGETTO: PICCOLO TEATRO DELLA CONCORDIA

Ing. Raphel Caratti
Via Cassala, 60 25126 Brescia
Tel: 030/2906327 fax: 02/30133042
e-mail: info@carattiengineering.com
web site: www.carattiengineering.com

COMMESSA N°	DISEGNO N°	N° PAG.	SEGUE
PRJ0297	E512A	06	07

FILE: PRJ0297_C01_E512A

SIGLA	DENOMINAZIONE QUADRO	SIGLA	FONTE DI ALIMENTAZIONE	SCHEMA ELETTRICO UNIFILARE
QE/GEN/COP	Q.E. COPERTURA	QE/SEH/ESI	Q.E. SOTTOC. LOCALI ESISTENTI	

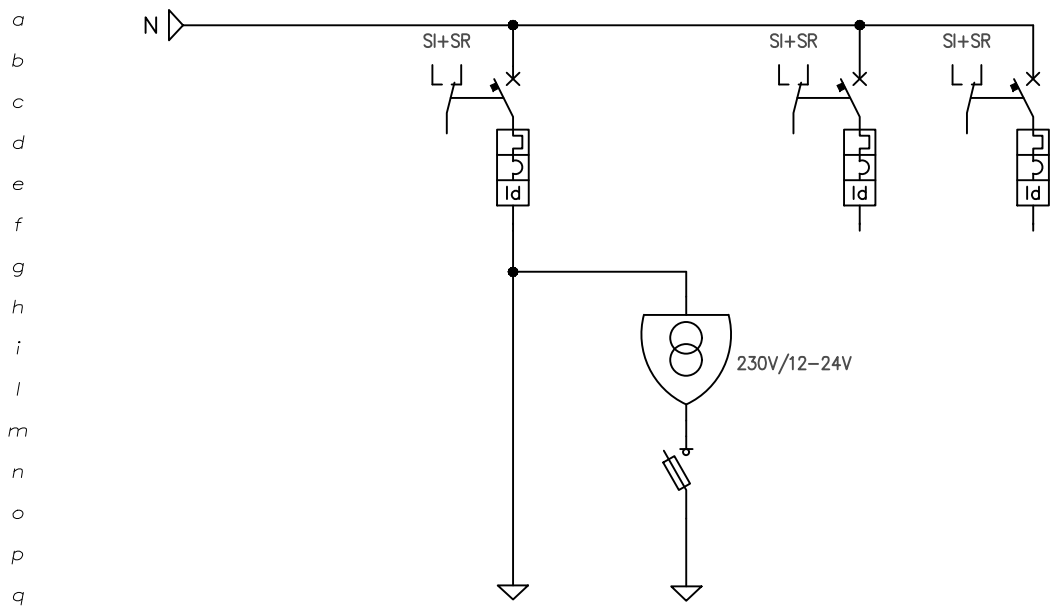

FASE		L2-N	L2-N	L-N	L-N						
Numerazione circuito		41	42	43	44	45	46	47	48	49	50
DATI UTENZA	Tensione (V)	230	230	230	230						
	Potenza (kW)										
	Corrente (Ib)										
INTERRUTTORE	TIPO	MODULARE	FUSIBILE	MODULARE	MODULARE						
	N. Poli x In (A)	2x10	2x4A (gG)	2x10	2x16						
	Curva/Sganc.	C		C	C						
	Soglia Irth (A)	10		10	16						
	Soglia Irm (A)	100		100	160						
	P.D.I. (kA)	VEDI PAGINA 1		VEDI PAGINA 1	VEDI PAGINA 1						
DIFFERENZIALE	Soglia Id (A)	0,03		0,03	0,03						
	Ritardo (s)	IST		IST	IST						
	Classe	AC		A	A						
LINEA	Tipo Cavo										
	Sez. Conduttura (mm²)										
	Iz (A)										
	Lunghezza (m)										
DESCRIZIONE DEL CIRCUITO		CIRCUITO AUSILIARI 230V (sez. NORMALE)	CIRCUITO AUSILIARI 12-2V (sez. NORMALE)	RISERVA	RISERVA						

COMMITTENTE: COMUNE DI PORTOMAGGIORE

LOCALITA': Portomaggiore (FE)

OGGETTO: PICCOLO TEATRO DELLA CONCORDIA

Ing. Raphel Caratti
Via Cassala, 60 25126 Brescia
Tel: 030/2906327 fax: 02/30133042
e-mail: info@carattiengineering.com
web site: www.carattiengineering.com

COMMESSA N°	DISEGNO N°	N° PAG.	SEGUE
PRJ0297	E512A	07	08

FILE: PRJ0297_C01_E512A

SIGLA	DENOMINAZIONE QUADRO	SIGLA	FONTE DI ALIMENTAZIONE	SCHEMA ELETTRICO AUSILIARI
QE/GEN/COP	Q.E. COPERTURA	QE/SEH/ESI	Q.E. SOTTOC. LOCALI ESISTENTI	

CIRCUITO TIPICO
- ACCENSIONE LUCE ORDINARIA

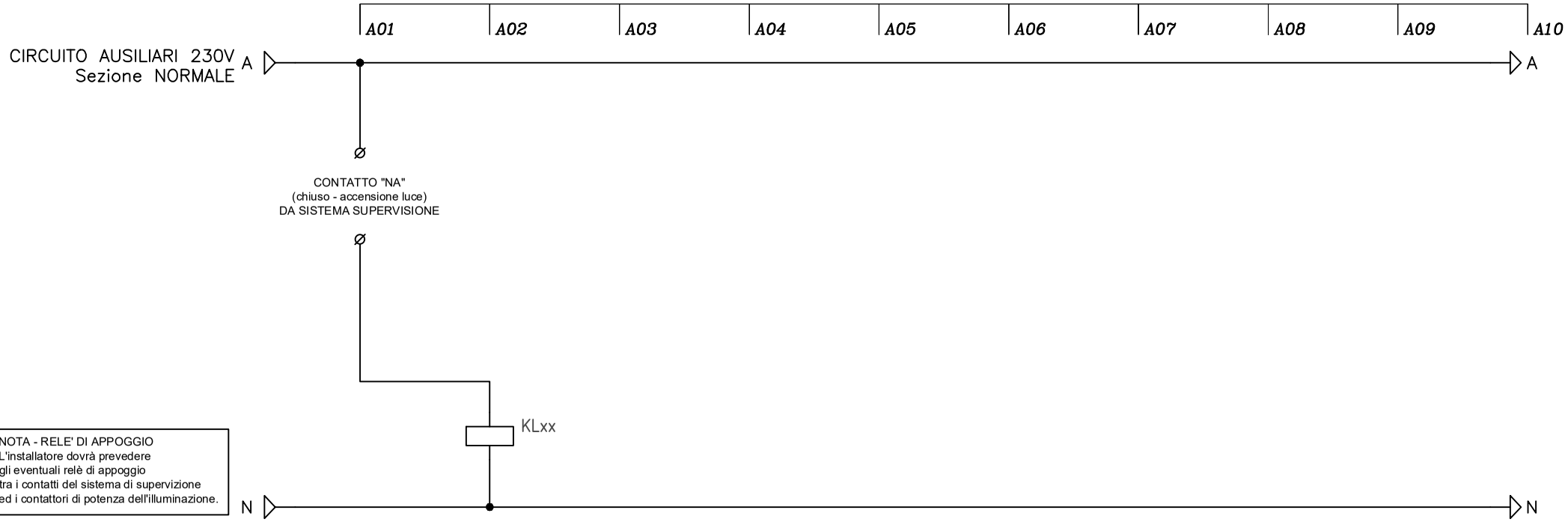

DESCRIZIONE DEL CIRCUITO	TIPICO CIRCUITO ILLUMINAZIONE ORDINARIA		ACCENSIONE ILLUMINAZIONE ORDINARIA																	
TIPO CONTATTO	L(NA)	R(NC)	L(NA)	R(NC)	L(NA)	R(NC)	L(NA)	R(NC)	L(NA)	R(NC)	L(NA)	R(NC)	L(NA)	R(NC)	L(NA)	R(NC)	L(NA)	R(NC)	L(NA)	R(NC)
1°																				
2°																				
3°																				
4°																				
5°																				
6°																				
7°																				
8°																				
TIPO	CONTATTI		CONTATTORE CON SELETTORE A BORDO																	

COMMITTENTE: COMUNE DI PORTOMAGGIORE
LOCALITA': Portomaggiore (FE)
OGGETTO: PICCOLO TEATRO DELLA CONCORDIA

Ing. Raphel Caratti
Via Cassala, 60 25126 Brescia
Tel: 030/2906327 fax: 02/30133042
e-mail: info@carattiengineering.com
web site: www.carattiengineering.com

COMMESSA N°	DISEGNO N°	N° PAG.	SEGUE
PRJ0297	E512A	08	/
FILE: PRJ0297_C01_E512A			